P E R S P E K T Y W A P R A C O W N I A P R O J E K T O W A S. C.
30-109 KRAKÓW, UL. SALWATORSKA 14/102, TEL. 012-426-06-16, NIP 677-226-20-68, REGON: 120178920
EMAIL: BIURO@PERSPEKTYWA-KRAKOW.PL WWW.PERSPEKTYWA-KRAKOW.PL
ODDZIAŁ: 61-851 P O Z N A Ń, UL. Z I E L O N A 8, TEL./FAX. 061-851-30-10

LISTOPAD 2008

PROJEKT WYKONAWCZY

TEMAT: **PROJEKT PRZEBUDOWY BUDYNKU INTERNATU ZESPOŁU SZKÓŁ IM. A. WODZICZKI W MOSINIE Z PRZYSTOSOWANIEM DLA UCZNIOW NIEPEŁNOSPRAWNYCH I PRZEBUDOWY WRAZ ZE ZMIANĄ SPOSOBU UŻYTKOWANIA CZĘŚCI BUDYNKU NA ZESPÓŁ REWALIDACJI.**

LOKALIZACJA: 62-050 Mosina, ul. Topolowa 2, Działka nr ewid. 1206/3, 1207/1, 1208/1, 1209/1.

INWESTOR: Powiat Poznański w Poznaniu
60-509 Poznań, ul. Jackowskiego 18.

ARCHITEKTURA I ZAGOSP. TERENU PROJEKTANT	mgr inż. arch. Angelika Korczyńska	Upr. MPOIA/037/2005	
SPRAWDZAJĄCY	mgr inż. arch. Agnieszka Kołodziejska-Zarych	Upr. MPOIA/032/2005	

ZAWARTOŚĆ OPRACOWANIA:

2. Projekt zagospodarowania terenu

A. OPIS TECHNICZNY

B. CZĘŚĆ RYSUNKOWA

Z–1	Plan zagospodarowania terenu.	1:500

3. Projekt architektoniczno-budowlany

A. OPIS TECHNICZNY

B. CZĘŚĆ RYSUNKOWA dotycząca przebudowy internatu:

1	Rzut parteru	1:100
2	Rzut I piętra	1:100
3	Rzut II piętra	1:100
4	Rzut III piętra	1:100
5	Przekrój A-A	1:100
5a	Przekrój B–B i C–C	1:100
6	Zestawienie drzwi	1:50
7	Zestawienie okien i ślusarki alum.	1:50
8	Rzut posadzki korytarza parteru	1:50
9	Rzut posadzki korytarza piętra I	1:50
10	Rzut posadzki korytarza piętra II i III	1:50
11	Widok ściany korytarza- fragment	1:50
12	Rzut umywalni	1:20
13	Widok ściany umywalni- zespół umywalkowy	1:20
14	Zestawienie ścianek HPL	1:50
14a	Detal osadzenia klapy dymowej	1:50

C. CZĘŚĆ RYSUNKOWA dotycząca przebudowy i zmiany sposobu użytkowania byłej kotłowni opałowej na cześć rewalidacyjną z zapleczem:

15	Rzut piwnic	1:50
16	Przekrój A–A,	1:100
17	Przekrój B–B i C–C	1:100
18	Elewacja płd.-wsch.	1:100
19	Rzut pochylni i schodów zewn.	1:50
20	Rzut fundamentów pochylni i schodów zewn.	1:50
21	Rzut zadaszenia zewn.	1:50
22	Przekrój F-F i E-E	1:50
23	Zestawienie drzwi	1:50
24	Zestawienie okien i ślusarki alum.	1:50

25 Zestawienie balustrad pochylni 1:50
26 Zestawienie balustrad schodów zewn. 1:50
27 Rzut posadzki części komunikacyjnej 1:50
28 Rzut sufitów podwieszonych 1:50
29 WC dla osób niepełnosprawnych - aranżacja 1:20
30 Zadaszenie pochylni – detale D1, D2, D3
31 Zadaszenie pochylni – detal D4

OPIS DO PROJEKTU ZAGOSPODAROWANIA TERENU

1. Przedmiot inwestycji:

Budynek internatu Zespołu Szkół im. A. Wodziczki w Mosinie zlokalizowany przy ul. Topolowej 2 w Mosinie (62-050), na działce nr ewid. 1206/3, 1207/1, 1208/1, 1209/1.

2. Istniejące zagospodarowanie terenu:

Teren inwestycji (czyli działki nr ewid. 1206/3, 1207/1, 1208/1, 1209/1) jest zabudowany budynkiem internatu, znajduje się na nim zieleń wysoka oraz niska, plac zabaw, częściowo teren jest utwardzony. Na terenie inwestycji znajduje się miejsce do składowania odpadów stałych. Wjazd na teren inwestycji odbywa się dwoma istniejącymi wjazdami drogowymi z drogami wewnętrznymi – pozostaje bez zmian.

3. Projektowane zagospodarowanie terenu:

Teren utwardzony „G”:
Na istniejącym placu od strony południowo – wschodniej dz. nr 1206/3, przy wejściu do części internatowej budynku; gdzie przewiduje się dostawienie zewnętrznej windy osobowej, panoramicznej; projektuje się utwardzenie terenu z kostki betonowej dla placu manewrowego i miejsc postojowych dla samochodów osobowych (5 miejsc). Plac manewrowy będzie służył dla podjazdu samochodów przywożących dzieci do Specjalnego Ośrodka Szkolno-Wychowawczego oraz dla dostaw towaru do zaplecza kuchennego.
Teren utwardzony „F”:
W części wschodniej terenu inwestycji, na działce nr 1208/1 projektuje się parking z miejscami postojowymi (16 miejsc) dla samochodów osobowych w tym dla osób niepełnosprawnych. Nawierzchnię terenów utwardzonych projektuje się z kostki betonowej niefazowanej, ułożonej bezkrawężnikowo, przyjaznej dla osób poruszających się na wózkach inwalidzkich.
Pochylnia i schody zewn. „E”:
Projektuje się pochylnię o spadku 8% dla osób niepełnosprawnych zewnętrzną, schody zewnętrzne oraz zadaszenie nad całym zespołem wejściowym do części rewalidacyjnej budynku.
Plac zabaw „H”:
Na terenie istniejącego placu zabaw projektuje się ścieżkę pieszą o szerokości 1,5m, o nawierzchni z kostki betonowej niefazowanej, ułożonej bezkrawężnikowo.

Kolorystyka nawierzchni:
Projektuje się całość nawierzchni (place manewrowe, miejsca postojowe, droga dojazdowa) z kostki brukowej, niefazowanej w kolorze czerwonym. Natomiast linie wydzielające miejsca postojowe w kolorze szarym, na szerokość dwóch kostek.

4. Zestawienie powierzchni:

powierzchnia działki nr 1206/3, 1207/1, 1208/1, 1209/1 = 0,3918 + 0,0058 + 0,3130 + 0,2216 (ha) = 0,9322 ha = 9322,00m^2
powierzchnia zabudowy istniejącej = 1783,73 m^2

powierzchnia utwardzona = 1901,00 m^2
powierzchnia zieleni: = 790,00 m^2

Zmiany w zagospodarowaniu terenu inwestycji mieszczą się w granicach wskaźnika wielkości powierzchni nowej zabudowy do powierzchni działki (dopuszczalny wskaźnik 35%).

5. Dane o inwestycji:

- Inwestycja będzie zlokalizowana na terenach zabudowy usługowej.
- Działka nie leży na terenie wpisanym do rejestru zabytków i tym samym nie podlega ochronie konserwatorskiej.

6. Wpływ eksploatacji górniczych.

Teren nie podlega wpływowi eksploatacji górniczej.

7. Wpływ inwestycji na środowisko:

- W założonym programie użytkowym zanieczyszczenia pyłkowe, płynne i zapachowe nie występują.
- Charakter, program użytkowy i wielkość projektowanego obiektu nie wpływa negatywnie na istniejący drzewostan, pow. ziemi, glebę oraz wody powierzchniowe i podziemne.
- Z uwagi na to, że nie ma ujemnego wpływu na środowisko, nie jest konieczne wprowadzenie dodatkowych rozwiązań chroniących środowisko.
- Na nieruchomości nie będą wydzielane żadne substancje toksyczne.
- Masy ziemne powstałe w wyniku wykopu fundamentów zostaną wykorzystane na niwelację terenową oraz na podsypanie terenów zielonych.
- Śmieci składowane bsą do kontenera i wywożone przez koncesjonowane przedsiębiorstwo zajmujące się usuwaniem i unieszkodliwianiem odpadów komunalnych.
- Brak negatywnego oddziaływania na środowisko.

8. Infrastruktura techniczna:

Odprowadzenie ścieków bytowych oraz zaopatrzenie w wodę, w gaz, w energie elektryczną za pomocą istniejącego przyłącza bez zmian.
Odwodnienie terenu utwardzonego oraz odprowadzenie deszczówki odbywać się będzie do istniejącej kanalizacji deszczowej.

9. Obsługa komunikacyjna:

Obsługa komunikacyjna inwestycji odbywa się istniejącym zjazdem z ul. Topolowej. Istniejące zjazdy pozostają bez zmian. Projekt drogowy dotyczy wymiany nawierzchni terenów utwardzonych.

10. Przygotowanie terenu budowy:

Zakres robót budowlanych ujętych w niniejszej dokumentacji wielobranżowej może podzielić na etapy wykonawcze: przebudowa wnętrza części rewalidacyjnej, przebudowa wnętrza części internatowej oraz rozbudowa o zewnętrzną windę osobową. Dla przebudowy internatu należy zabezpieczyć przylegający teren „G” wraz z dojazdem, natomiast dla przebudowy części rewalidacyjnej należy wydzielić i zabezpieczyć teren „F”. Przebudowy obu części można wykonywać oddzielnie i niezależnie od siebie, z oddzielnymi dojazdami do placu budowy. Plac budowy powinien być wygrodzony przed dostępem osób trzecich, zabezpieczony zgodnie z przepisami i oznakowany odpowiednimi tablicami typu: „TEREN BUDOWY – WSTĘP WZBRONIONY”. Na czas robót budowlanych korzystanie z mediów zapewnią istniejące przyłącza wodociągowe i energetyczne.
Na placu budowy należy zorganizować zaplecze socjalno – bytowe, kontener magazynowy na sprzęt oraz kabinę ustępową typu „TOI TOI”.

Dla zapewnienia ochrony przeciwpożarowej w czasie prac budowlanych należy zapewnić odpowiednią ilość gaśnic na terenie budowy. Pomieszczenia magazynowe w których będą przechowywane materiały łatwopalne lub gazy należy wyposażyć w odpowiednie tablice ostrzegawcze.
Ochrona środowiska w czasie wykonywania robót: wykonawca robót budowlanych jest zobowiązany stosować wszystkie przepisy dotyczące ochrony środowiska naturalnego. Materiały rozbiórkowe nie nadające się do użytku należy składować w wydzielonym miejscu a następnie wywieść na wysypisko.
Zapewnić odpowiednie warunki dla składowania, magazynowania, rozładunku i transportu na budowie wszystkich materiałów, elementów i wyrobów budowlanych, zgodnie z wymaganiami określonymi w „Specyfikacjach technicznych wykonania robót" oraz ze szczegółowymi wymaganiami określonymi przez producentów lub dostawców.
Roboty budowlane prowadzić zgodnie ze sztuką budowlaną oraz obowiązującymi normami i warunkami technicznymi wykonania i odbioru robót.
Przepisy BHP i wymogi bezpiecznego prowadzenia robót budowlanych zostały określone w planie BIOZ.

OPIS TECHNICZNY DO PROJEKTU ARCHITEKTONICZNO-BUDOWLANEGO

1. Podstawy prawne opracowania projektu

1.1. Ustawa z dnia 7 lipca 1994 r Prawo budowlane (jednolity tekst 2006r. Dz. U. Nr. 156 poz. 1118 z późniejszymi zmianami);
1.2. Rozporządzenie Ministra Infrastruktury z dnia 3 lipca 2003 r. w sprawie szczegółowego zakresu i formy projektu budowlanego (Dz.U.Nr.120 poz.1133);
1.3. Rozporządzenie Ministra Infrastruktury z dnia 12 kwietnia 2002 r w sprawie warunków technicznych jakim powinny odpowiadać budynki i ich usytuowanie (Dz. U. Nr 75 poz. 690 z późniejszymi zmianami);
1.4. Rozporządzenie Ministra Pracy i Polityki Socjalnej w sprawie ogólnych przepisów BHP z dnia 26 września 1997 (jednolity tekst z 2003r., Dz. U. Nr 169, poz. 1650)
1.5. Normy Polskie.

2. Podstawy formalne opracowania

- Zlecenie inwestora – Umowa nr WA.3432-33/08 z dnia 01.08.2008r.,
- Obowiązujące normy i przepisy,
- Decyzja o warunkach zabudowy,
- Wizje lokalne, dokumentacja fotograficzna,
- Protokół z okresowej kontroli przewodów kominowych nr 1/2008 z dnia 02.06.2008r. wykonana przez Jacka Stankowiaka,
- Mapa syt.-wys. w skali 1:500 do celów projektowych,
- Pomiary inwentaryzacyjne,
- Uzgodnienia z Inwestorem.

3. Przedmiot i cel opracowania

Przedmiotem opracowania jest projekt przebudowy budynku wraz ze zmianą sposobu użytkowania części budynku internatu Zespołu Szkół im. A. Wodziczki w Mosinie z przystosowaniem dla uczniów niepełnosprawnych.

Opracowanie niniejsze dotyczy prac budowlanych objętych obowiązkiem, wg Ustawa z dnia 7 lipca 1994 r Prawo budowlane (jednolity tekst 2006r. Dz. U. Nr. 156 poz. 1118 z późniejszymi zmianami) uzyskania przez Inwestora decyzji pozwolenia na budowę.

Opracowanie odpowiada warunkom określonym w Rozporządzeniu Ministra Infrastruktury z dnia 3 lipca 2003 r. w sprawie szczegółowego zakresu i formy projektu budowlanego (Dz.U.Nr.120 poz.1133).

4. Lokalizacja inwestycji

Przedmiotowa inwestycja zlokalizowana jest przy ul. Topolowej 2 w Mosinie (62-050), na działce nr ewid. 1206/3, 1207/1, 1208/1, 1209/1.

5. Inwestor

Powiat Poznański w Poznaniu
60-509 Poznań, ul. Jackowskiego 18.

6. Podstawowe parametry:

powierzchnia zabudowy budynku internatu = 1783,73 m^2

pow. użytkowa części internatowej łącznie = 2678,70 m^2
pow. użyt. parteru = 679,60 m^2
pow. użyt. I piętra = 743,20 m^2
pow. użyt. II piętra = 629,80 m^2
pow. użyt. IIIpiętra = 626,10 m^2

pow. użytkowa części rewalidacyjnej łącznie = 243,80 m^2

pow. użytkowa objęta opracowaniem = 2922,50 m^2

kubatura całego budynku = 27.664,26 m^3
kubatura objęta opracowaniem = 11.517,60 m^3
w tym: kubatura części internatowej = 10.242,00 m^3
kubatura części rewalidacyjnej = 1.040,00 m^3

ilość kondygnacji 4 nadziemne
wysokość budynku = 12,06 m
szerokość elewacji frontowej = 87,16 m

7. Opis istniejącego budynku

Istniejący budynek internatu został wybudowany w latach 70-tych XX wieku, posiada bryłę składającą się z segmentów prostopadłościennych, pokrytych dachem płaskim. Budynek wybudowany w systemie tradycyjnym, ściany murowane z cegły kratówki, stropy

prefabrykowane DZ-3. Układ ścian nośnych – podłużny. Ławy fundamentowe z betonu wylewanego na mokro. Konstrukcja ścian nośnych: piwnic z betonu o grubości 20-35cm i cegły pełnej 25cm, oraz kondygnacji nadziemnych z cegły kratówki o grubości 38cm i 25 cm. Ścianki działowe piwnic z cegły pełnej grubości 6 i 12cm oraz kondygnacji nadziemnych z cegły dziurawki o grubości 6 i 12cm. Konstrukcja schodów wewnętrznych klatek schodowych (biegi, spoczniki, belki) żelbetowa, wylewana na mokro. Stropodach wentylowany na konstrukcji stropu DZ-3, paroizolacja z papy. Ściany zewnętrzne docieplone styropianem gr.=12cm i stropodach docieplony styropianem o gr.15cm. Wraz z termomodernizacją budynku wg dokumentacji z czerwca 2004roku wymieniono istniejące okna na okna z PCV w kolorze białym, o max. współczynniku przenikania ciepła dla całego okna k=1,2 W/m2K oraz o współczynniku dla zestawu szybowego k=1,1 W/m2K. Istniejące wykończenie elewacji – tynk cienkowarstwowy.

Budynek składa się z trzech segmentów:
- segment frontowy (internat) od ul. Topolowej czterokondygnacyjny, bez podpiwniczenia, o funkcji mieszkalnej (pokoje sypialne z węzłami sanitarnymi),
- segment tylny jednokondygnacyjny z podpiwniczeniem, zespół pomieszczeń żywienia (stołówka i kuchnia z zapleczem kuchennym),
- łącznik obu segmentów, jednokondygnacyjny z podpiwniczeniem, o funkcji administracyjnej.

Obiekt wyposażony jest w istniejące instalacje C.O., c.w.u., wodociagowa, kanalizacji sanitarnej, elektryczna, gazowa, telefoniczna, TV, monitoringu. Ogrzewanie obiektu odbywa się za pomocą kotłowni gazowej. Budynek posiada przyłącz: gazowy, wodociągowy, kanalizacji sanitarnej, deszczowej, energetyczny i teletechniczny.

8. Program funkcjonalno – użytkowy

Budynek internatu składa się z trzech segmentów przestrzenno – funkcjonalnych o różnych funkcjach:

- frontowy segment internatu mieści funkcję mieszkalną z pokojami sypialnymi, zespołami sanitariatów, świetlicami i pomieszczeniami towarzyszącymi; parter i I piętro są przeznaczone dla Specjalnego Ośrodka Szkolno – Wychowawczego (SOWS), natomiast II i III piętro są przeznaczona na internat dla Zespołu Szkół im. A. Wodziczki w Mosinie,
- segment tylny składa się z dwóch części: kuchenno-stołówkowa oraz nieużytkowane pomieszczenia po byłej kotłowni opałowej,
- łącznik obu segmentów.

W części internatowej funkcja podstawowa (sypialna) pozostaje bez zmian. Projekt będzie dotyczył uporządkowania układu funkcjonalnego. Dla SOSW przeznacza się dwie kondygnacje: parter i I piętro. Na obu kondygnacjach przy klatce schodowej „K1" lokalizuje się pokoje sypialne wraz z węzłami sanitarnymi, natomiast przy klatce „K2" lokalizuje się część szkolną z salami lekcyjnymi również z węzłami sanitarnymi.

Na parterze znajdzie się w części sypialnej: 5 sypialni 3-osobowych przystosowanych dla O.N., izolatka z własna łazienką, szatnia, 2 umywalnie, łazienka dla O.N., dla personelu, świetlica, pom. porządkowe, a w części szkolnej znajdzie się: 4 klasopracownie dla 8 osób, sale specjalnego szkolenia: sala rewalidacji, sala UGUL, sala rekreacyjna, pracownia kuchenna, szatnia i sanitariaty. Na granicy dwóch stref zlokalizowano pokój dla personelu, który w ciągu dnia będzie spełniał funkcję pokoju nauczycielskiego a w godzinach wieczornych i nocnych dyżurki dla opiekuna.

Na I-szym piętrze znajdzie się w części sypialnej: 9 sypialni 3-osobowych przystosowanych dla O.N., 2 umywalnie, istniejąca łazienka dla O.N., łazienka dla personelu, pomieszczenie przepierek z suszarnią i magazynem pościeli brudnej, gabinet dyrektora i pokój logopedy. W części szkolnej I-go piętra zlokalizowano: 3 klasopracownie dla 8 osób, 2

pracownie w tym jedna komputerowa, świetlica i pracownia kuchenna. Analogicznie ja na parterze, na granicy dwóch stref zlokalizowano pokój nauczycielski – dyżurkę.

Piętro II i III przeznaczone są na internat dla Zespołu Szkół. Zaprojektowano podobne strefowanie strefa nocna (sypialnie) i strefa dzienna (sale lekcyjne i świetlice) jak dla parteru i I-go pietra. Na II-gim piętrze pomieści się: 3 jednostki sypialne składające się z 2 sypialni 3-osobowych, łazienki i aneksu kuchennego, następnie 5 sypialni 3-osobowych, 1 sypialnia 2-osobowa, pokój wychowawcy, izolatka z własną łazienką, istniejące 2 umywalnie, łazienka dla O.N., łazienka dla personelu. W strefie szkolnej zlokalizowane zostały: 3 świetlice w tym jedna komputerowa, pokój socjalny, sanitariaty i pomieszczenie porządkowe.

Na III-cim piętrze znajdzie się: 4 jednostki sypialne składające się z 2 sypialni 3-osobowych, łazienki i aneksu kuchennego, następnie 5 sypialni 3-osobowych, 1 sypialnia 2-osobowa, 2 umywalnie, łazienka dla O.N., magazyn pościeli brudnej, magazyn pościeli czystej, pomieszczenie przepierek z suszarnią. W strefie szkolnej zlokalizowane zostały: 2 świetlice, pokój wychowawcy, pokój socjalny i sanitariaty.

Zasada strefowania na cześć nocną (sypialną) i dzienną (szkolną) dotyczy wszystkich 4 kondygnacji. Strefa sypialna zlokalizowana zostaje przy klatce schodowej „K1", natomiast strefa szkolna przy klatce schodowej "K2".

Zakładana ilość osób to około 50 osób na jedną kondygnację w części internatowej. Natomiast w części rewalidacyjnej zakłada się przebywanie około 60 osób. Cześć budynku przeznaczona na funkcje rewalidacji wraz z funkcją pomocniczą czyli zaplecze higieniczno – sanitarne oraz sale szkoleń. Cześć rewalidacyjna jest dostępna za pomocą schodów zewnętrznych i pochylni dla osób poruszających się na wózkach inwalidzkich – cały zespół wejściowy zadaszony. Z korytarza głównego jest dostęp do Sali rewalidacji, sal lekcyjnych (introligatorska, magla, pracowni taneczno-ruchowej oraz do zespołów szatniowo – sanitarnych. Sala rewalidacji będzie służyć jako sala, gdzie będą odbywały się zajęcia z dziećmi niepełnosprawnymi o niepełnosprawności intelektualnej i fizycznej (ruchowej). Rewalidacja jest procesem wychowawczym w celu usprawniania zaburzonych funkcji rozwojowych i intelektualnych osoby niepełnosprawnej. W swym zakresie obejmuje szereg oddziaływań natury pedagogicznej i społecznej mających za cel przywrócenie w miarę możliwości jednostce niepełnosprawnej możliwości funkcjonowania w społeczeństwie. Jedna grupa na zajeciach rewalidacji będzie liczyła 6 dzieci oraz co najmniej 2 opiekunów. Zaprojektowano dwa zespoły szatniowe z podziałem dla chłopców i dziewczynek. Szatnie każda na 6 osób oraz umywalnia dostosowana dla osób niepełnosprawnych. Z sali rewalidacji przylegają magazyn sprzętu sportowego (na materace, piłki lekarskie itp.) oraz pokój opiekuna wraz z łazienką. Z komunikacji ogólnej jest dostępny również oddzielny węzeł sanitarny, z jednego wspólnego przedsionka dwie oddzielne sanitariaty dla chłopców i dla dziewczynek – jednocześnie dla O.N. Z korytarza dostępne są również pomieszczenia pomocnicze: porządkowe i gospodarcze. Całość zespołu rewalidacji znajduje się na poziomie -1,8m czyli poniżej poziomu terenu przyległego do budynku. Cześć rewalidacyjna została zaprojektowana w pomieszczeniach nieużytkowanych po byłej kotłowni opałowej, stąd jej poziom posadzki na kondygnacji piwnicznej.

9. Opis zamierzenia budowlanego

Projektowa przebudowa internatu obejmuje:

- przebudowa części internatowej, uporządkowanie układu funkcjonalnego pomieszczeń, wewnętrzna aranżacja funkcji i strefowania,
- przebudowa wraz ze zmiana sposobu użytkowania byłej kotłowni opałowej na cześć rewalidacyjną z zapleczem w segmencie tylnym budynku, częściowe wyburzenia i zamurowania.

10. Wyburzenia

Przebudowa internatu:

Wyburzenia dotyczą fragmentów ścianek działowych, wykucia otworów drzwiowych, poszerzenia istniejących otworów drzwiowych. Należy wyburzyć i zdemontować szafy

wbudowane w pokojach sypialnych. Demontaż wszystkich drzwi i okien wewnętrznych. Usunąć istniejące luksfery.

Przebudowa wraz ze zmiana sposobu użytkowania części rewalidacyjnej:
Wyburzenie wewnętrznych ścianek działowych, otworów drzwiowych. W ścianie zewnętrznej wykonać otwory okienne i otwór na drzwi wejściowe. W pomieszczeniu byłej kotłowni wyburzyć fragment komina od strony wewnętrznej pomieszczenia. Między osiami B-E i 1-2 wyburzyć schody betonowe i betonową płytę posadzkową. Wybrać ziemię i pogłębić pomieszczenie do poziomu -1,80m. Demontaż wszystkich drzwi wewnętrznych i drzwi wejściowych zewnętrznych oraz demontaż dwóch zewnętrznych okien.

Uwaga:
Wszystkie wyburzenia zostały przedstawione na rysunkach stanu istniejącego z wyburzeniami w Projekcie Budowlanym niniejszej dokumentacji!

11. Projektowane rozwiązania techniczno-materiałowe

11.1. Ściany działowe
W części internatowej - ściany działowe wewnętrzne murowane z pustaków ceramicznych typu lekkiego o gr. 11,5 cm np.: Porotherm, Unipor, Poroton, Termopor lub innej równoważnej.
W części rewalidacyjnej - ściany działowe wewnętrzne murowane z bloczków ceramicznych np.: cegła kratówka o grubości 12cm i 6cm.
Zamurowania otworów w ścianach zewnętrznych murowane z cegły lub z bloczków z ceramiki poryzowanej na gr. 38cm i 25cm.
Ścianki kabin ustępowych i natryskowych systemowe z płyty HPL o grubości 2cm (ze względu na sztywność i odporność na uszkodzenia mechaniczne), wysokość ścianek 2,00m (wysokość łącznie z nóżkami).

11.2. Posadzki na gruncie
W części rewalidacyjnej budynku należy wykonać warstwy posadzkowe wg opisu na przekrojach. W pomieszczeniach gdzie obniża się poziom posadzki (nr: -1.02a, -1.02, -1.03, -1.04, -1.05) należy wykonać posadzkę na gruncie wg współczesnej technologii, wykończyć w płytkach gresowych, antypoślizgowych.
Natomiast w pomieszczeniach gdzie zostaje istniejący poziom należy wyrównać podłoże z masy samopoziomującej i wyłożyć wykładziną PCV. Istniejącą posadzkę betonową izolować termoizolacyjną matą aluminiową laminowaną folią aluminiową i zbrojoną siatką, zastosować matę o grubości 3,0mm. Oprócz tego w pomieszczeniach nr: -1.05, -1.06, -1.07 wykonać wylewkę betonową o grubości 4cm zbrojoną siatką stalową w celu wyrównania podłoża oraz aby zlikwidować pozostałości po kotłowni opałowej w tym zapachów.

11.3. Wykończenie wnętrza
Wykończenie ścian murowanych – tynk cementowo – wapienny i gładź szpachlowa, malować farbą emulsyjną w kolorach jasnych, pastelowych. Ściany pokoi – emulsja Stelatex. Wszystkie pomieszczenia pobytu osób po pomalowaniu ściany wykończyć lakierem bezbarwnym akrylowym do wysokości 1,60m od poziomu podłogi. Ściany korytarzy wykończyć farbą natryskową Dialcolor do wysokości 2,00m od poziomu posadzki.

Na wszystkich narożnikach zastosować narożniki zabezpieczające podtynkowe. Istniejące ściany szpachlować i malować farbą emulsyjną.

W pomieszczeniach mokrych (wc, przedsionki wc, łazienki) powierzchnie ścian do wysokości 2,0m muszą być zmywalne, wykończyć z płytek ceramicznych. W pomieszczeniu kuchennych na ścianie wzdłuż blatu roboczego wykonać fartuch z płytek ceramicznych, na wysokości 80cm do wysokości 1,60m od poziomu posadzki.

W pomieszczeniach komunikacji i dziennego pobytu zainstalować na ścianach listwy płaskie naścienne o szerokości 15cm, na wysokości 0,80m osiowo od posadzki, listwy typu C/S Polska lub inne analogiczne. Wszystkie narożniki ścian, narożniki ościeży (pionowe i poziome) przy otworach drzwiowych zabezpieczyć listwami narożnymi kątowymi, z tworzywa, do wysokości 2,00m od posadzki, firmy C/S Polska lub innej równoważnej. Listwy poziome i narożniki pionowe w kolorze jasny szary zbliżony do koloru szarego na wykładzinie PCV.

W części rewalidacyjnej w osiach A-E projektuje się sufit podwieszany systemowy z płyt G-K na konstrukcji stalowej mocowanej do płyt stropowych. Sufit należy ocieplić wełną mineralna gr.10cm – wełnę min. W pomieszczeniach mokrych (np.: wc) płyta G-K impregnowana wodoodporna (nowa nazwa H2)! W pozostałej części rewalidacji oraz w części internatowej sufit wykończyć białą emulsją.

Obudować przewody wentylacji mechanicznej z płyty G-K podwieszonej na systemowym stelażu stalowym do sufitu, spód około 25cm od sufitu, szerokości wg rysunku. Wykonać drzwiczki rewizyjne na bocznych ściankach obudowy w sąsiedztwie wentylatora. Piony wod.-kan., C.O., c.w.u. również obudować z płyty G-K mocowanej na stelażu systemowym.

11.4. Posadzki na stropach w części internatowej budynku

W pomieszczeniach sanitariatów oraz w pomieszczeniach mokrych np. pom. przepierek, pom. porządkowe itp. - płytki gresowe, antypoślizgowe. Cokół z płytek gresowych wywinięty na ścianę na wysokość 10cm.

W pomieszczeniach dla personelu: gabinet dyrektora, pokoje wychowawców, nauczycielskie, logopedy wykładzina dywanowa z wywiniętym cokołem na ścianę na 5cm. Cokół zakończony listwą z PCV dekoracyjną.

W pozostałych pomieszczeniach wg tabeli pomieszczeń wykładzina PCV, antypoślizgowa, posiadająca atest do stosowania w obiektach użyteczności publicznej, wykładzina z cokołem wywiniętym na ścianę na 10cm. Pod wykładziny PCV wykonać wylewkę wyrównawczą na istniejącym podłożu z masy samorozlewalnej o grub. 3-5mm. Proponuje się wykładzinę PCV firmy Tarkett typ Granit o podwyższonej trwałości lub inną równoważną.

11.5. Stolarka drzwiowa

Drzwi wejściowe (w części rewalidacyjnej) zewnętrzne antywłamaniowe, w kolorze białym.
Drzwi wewnętrzne płytowe, pełne, z okleiną typu CPL, w kolorze drewna „buk”. Drzwi wejściowe do pokoi z izolacyjnością akustyczną (32dB), drewniane klasy Urzędowski.
Drzwi do sanitariatów i do kabin ustępowych z otworami wentylacyjnymi dla nawiewu powietrza o powierzchni minimum 0,022m^2.

11.6. Stolarka okienna

Okna zewnętrzne z PCV w kolorze białym z mikrouchyłem, rozwieralno – uchylne, z nawietrzakami higrosterowane. O współczynniku przenikania ciepła 1,1 W/(m2xK). Zestawy dwuszybowe, szkło przezierne, Okna wewnętrzne stałe z PCV, w kolorze okleiny bukowej, szkło bezpieczne.
Parapety okienne wewnętrzne z płyty laminowanej w kolorze białym. Parapety okienne zewnętrzne z blachy ocynkowanej dopasować do istniejących.

11.7. Izolacja termiczna

Izolacja termiczna posadzki na gruncie wykonać ze styropianu gr.=5cm.
Izolacja termiczna sufitu podwieszonego w pomieszczeniach zespołu rewalidacji z wełny mineralnej grubości 10cm.

11.8. Izolacje przeciwwodne i przeciwwilgociowe

W pomieszczeniach „mokrych" na istniejącej płycie betonowej projektuje się poziomą izolację przeciwwodną i przeciwwilgociową z folii w płynie, wykonać ją na całej powierzchni istniejącej posadzki betonowej i wywinąć na ściany na około 30cm.
W części rewalidacyjnej, gdzie projektuje się nową posadzkę na gruncie należy wykonać izolację przeciwwodną i przeciwwilgociową z folii PE.
Na schodach zewnętrznych pod płytkami gresowymi wykonać izolację przeciwwodną z masy uszczelniającej np. Aquafin-2K lub inną równoważną i wywinąć na ścianę na około 30cm.
Pod okładzinami z płytek ściennych przy natrysku oraz z płytek posadzkowych w pomieszczeniach „mokrych" wykonać przeciwwodna izolację powłokową na wysokość na 2,00m z wklejeniem taśm narożnikowych.

11.9. Nadproża

Projektuje się nadproża z belek stalowych dwuteowych osadzanych podwójnie, w miejscach projektowanych otworów drzwiowych i okiennych oraz w miejscach powiększanych otworów w ścianach nośnych wewnętrznych i zewnętrznych – wymiary i parametry oraz osadzić wg projektu konstrukcji.

11.10. Schody wewnętrzne (istniejące klatki schodowe w internacie)

Schody wewnętrzne w klatkach schodowych - pozostawić istniejące wykończenie z lastrico.

11.11. Schody zewnętrzne wejściowe do rewalidacji

Schody zewnętrzne przy wejściu głównym żelbetowe, monolityczne na fundamencie betonowym, beton B-20 wodoszczelny W-6, wykończenie z płytek gresowych mrozoodpornych antypoślizgowych, w kolorze czerwonej terrakoty, o wymiarach 30x30cm, stopnie wyłożyć z płytek stopnicowych z ryflowaniem antypoślizgowym. Boczne ściany schodów wykończyć w płytkach klinkierowych w kolorze jasnobrązowym.

11.12. Pochylnia dla O.N.

Pochylnia dostosowana dla osób niepełnosprawnych na wózkach inwalidzkich, posadzka betonowa wykończona farbą do betonu o fakturze porowatej, antypoślizgowej. Murki oporowe wylewane z betonu, wykończone z płytek klinkierowych, elewacyjnych.

11.13. Balustrady

Balustrada zewnętrzna przy wejściu do budynku systemowa, aluminiowa firmy Wido lub innej analogicznej. Wysokość balustrady przy schodach 1,10m. Poręcz zewnętrzna – rura stalowa fi 50mm, mocować do ściany w odległości 5cm. Balustrada przy pochylni dla O.N. systemowa, aluminiowa firmy Wido lub innej analogicznej. Wysokość pochwytu przy pochylni 0,90m i 0,75cm. Projektowane balustrady i poręcze w kolorze miedzianym wg RAL 3033.

Istniejąca balustrada w klatce schodowej K1 i K2 – wyczyścić i malować 2x farbą olejną do metalu w kolorze popielatym.

11.14. Zadaszenie nad wejściem

Konstrukcja stalowa wg proj. konstrukcyjnego w kolorze RAL 3033, pokrycie z płyty poliwęglanowej litej o grubości 12mm, w kolorze białym. Obróbki blacharskie na styku daszek-ściany w kolorze RAL 3033.

11.15 Wyposażenie sanitariatów

Projektuje się miski ustępowe wiszące mocowane na stelażu stalowym systemowym. Stelaż obudować płytą G-K do wysokości 1,10m z półką. Urządzenia sanitarne dostosowane dla O.N. typu KOŁO lub analogicznej firmy. W sanitariatach przeznaczonych dla osób niepełnosprawnych projektuje się pochwyty uchylne i stałe mocowane wspornikowo do ściany przy urządzeniach sanitarnych. Pochwyty ze stali nierdzewnej, z rur fi 50mm, o fakturze ryflowanej. W sanitariatach dla O.N. i umywalniach gdzie występuje brodzik

projektuje się brodziki bezprogowe o wymiarach 90x90x3,5cm np. firmy Z.P.-H. "BUDO-PLAST" lub innej równoważnej. Brodzik bezprogowy osadza się na wylewce betonowej, wykłada płytkami wypust rantu i praktycznie jest na równo z płytkami. Od strony wpustu głębokość brodzika wynosi 3,5cm, natomiast od przeciwległej strony głębokość brodzika wynosi mniej niż 2,0cm.

11.16 Klapy dymowe

Projektuje się klapy dymowe kopułowe, na podstawie prostej, jednoskrzydłowe np. firmy Ermont, lub Awak lub innej analogicznej. W klatce schodowej „K1" klapa dymowa o powierzchni czynnej 1,14m2 i o wymiarach 1,00x1,60m. Natomiast w klatce schodowej „K2" klapa dymowa o powierzchni czynnej 1,0m2 i o wymiarach 0,80x1,80m. Otwierane automatycznie i ręcznie z poziomu parteru oraz 3-go piętra. Czujki dymu zainstalować na każdym spoczniku kondygnacji klatki schodowej.

12. Instalacje

Instalacja elektryczna, wodno-kanalizacyjna, c.o. – wg projektów branżowych.
Ogrzewanie z istniejącej kotłowni gazowej, znajdującej się w piwnicy łącznika.

13. Wentylacja grawitacyjna i mechaniczna

Pokoje sypialne posiadają wentylacje grawitacyjną, dla pomieszczeń sanitarnych projektuje się wentylację mechaniczna wywiewną. Nawiew przez nawiewniki w ościeży okna.
Uwaga!
Zamontować nowe kratki wentylacyjne.
Wentylacja grawitacyjna i mechaniczna wspomagana wywiewna – wg rysunków instalacje sanitarne. Udrożnić istniejące przewody wentylacyjne!

14. Warunki ochrony przeciwpożarowej projektowanego budynku

Określone zostały w opisie branży architektonicznej do projektu budowlanego.

15. Uwagi końcowe

Stosowane materiały budowlane winny posiadać wymagane atesty i odpowiadać warunkom wynikającym z PN. Dopuszcza się stosowanie rozwiązań zamiennych jedynie za zgodą i aprobatą autorów projektu oraz Inwestora. Rozwiązania zamienne nie mogą pogorszyć założonych w projekcie walorów użytkowych i parametrów technicznych. Zgoda na zastosowanie rozwiązań zamiennych może być uwarunkowana wykonaniem opracowań zamiennych, obliczeń kontrolnych itp.
Dla realizacji prac wg niniejszej dokumentacji należy uzyskać Decyzję o pozwoleniu na budowę.
Wszelkie prace należy prowadzić zgodnie z zasadami sztuki budowlanej, w oparciu o obowiązujące przepisy i normy, pod nadzorem osób uprawnionych i przy zachowaniu przepisów BHP.
Wszystkie nazwy firm zostały podane tylko jako przykładowe i należy je traktować jak wskazanie klasy materiałów i produktów.

Projekt architektoniczny należy rozpatrywać łącznie z projektami branżowymi.
Projekt wykonawczy należy traktować łącznie z projektem budowlanym, zwłaszcza pod względem części wyburzeń i zagospodarowania terenu!

Opracował:
mgr inż. arch. Angelika Korczyńska

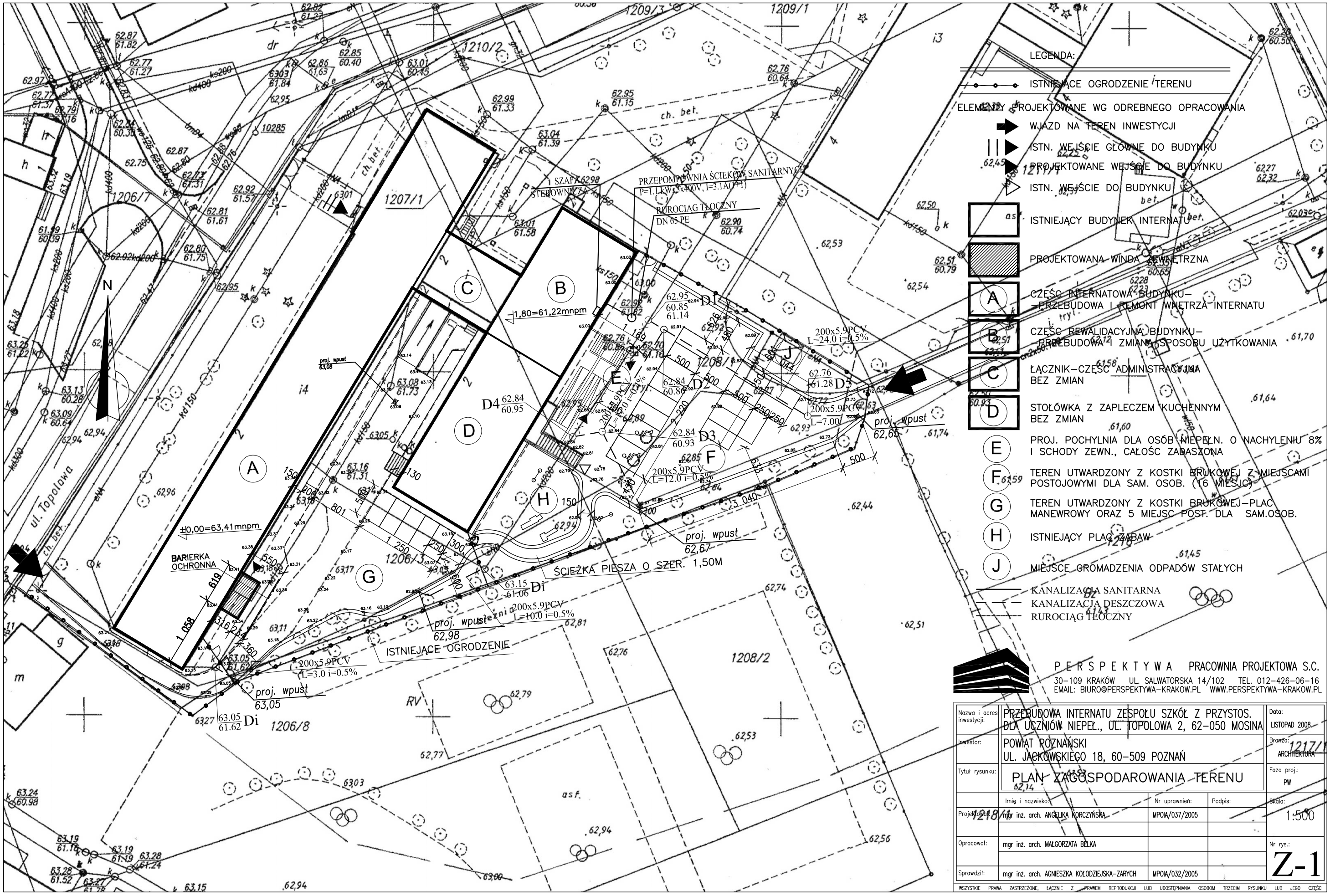
LEGENDA:
ISTNIEJĄCE OGRODZENIE TERENU
ELEMENTY PROJEKTOWANE WG ODREBNEGO OPRACOWANIA
WJAZD NA TEREN INWESTYCJI
ISTN. WEJŚCIE GŁÓWNE DO BUDYNKU
PROJEKTOWANE WEJŚCIE DO BUDYNKU
ISTN. WEJŚCIE DO BUDYNKU
ISTNIEJĄCY BUDYNEK INTERNATU
PROJEKTOWANA WINDA ZEWNĘTRZNA
A CZĘŚĆ INTERNATOWA BUDYNKU– –PRZEBUDOWA I REMONT WNĘTRZA INTERNATU
B CZĘŚĆ REWALIDACYJNA BUDYNKU– –PRZEBUDOWA I ZMIANA SPOSOBU UŻYTKOWANIA
C ŁĄCZNIK–CZĘŚĆ ADMINISTRACYJNA BEZ ZMIAN
D STOŁÓWKA Z ZAPLECZEM KUCHENNYM BEZ ZMIAN
E PROJ. POCHYLNIA DLA OSÓB NIEPEŁN. O NACHYLENIU 8% I SCHODY ZEWN., CAŁOŚĆ ZADASZONA
F TEREN UTWARDZONY Z KOSTKI BRUKOWEJ Z MIEJSCAMI POSTOJOWYMI DLA SAM. OSOB. (16 MIEJSC)
G TEREN UTWARDZONY Z KOSTKI BRUKOWEJ–PLAC MANEWROWY ORAZ 5 MIEJSC POST. DLA SAM.OSOB.
H ISTNIEJĄCY PLAC ZABAW
J MIEJSCE GROMADZENIA ODPADÓW STAŁYCH
KANALIZACJA SANITARNA
KANALIZACJA DESZCZOWA
RUROCIĄG TŁOCZNY
PRZEPOMPOWNIA ŚCIEKÓW SANITARNYCH
P=1.1KW,3x400V,I=3.1A(I+1)
RUROCIĄG TŁOCZNY
DN 65 PE
SZAFA STEROWNICZA
BARIERKA OCHRONNA
ŚCIEŻKA PIESZA O SZER. 1,50M
ISTNIEJĄCE OGRODZENIE
±0,00=63,41mnpm
-1,80=61,22mnpm
ul. Topolowa
N
1207/1
1206/1
1206/3
1206/8
1208/2
1209/1
1209/3
1210/2
1217/1
1218/1
proj. wpust
200x5.9PCV
L=24.0 i=0.5%
L=7.00
L=12.0 i=0.5%
L=10.0 i=0.5%
L=3.0 i=0.5%
PERSPEKTYWA PRACOWNIA PROJEKTOWA S.C.
30–109 KRAKÓW UL. SALWATORSKA 14/102 TEL. 012–426–06–16
EMAIL: BIURO@PERSPEKTYWA–KRAKOW.PL WWW.PERSPEKTYWA–KRAKOW.PL
Nazwa i adres inwestycji: PRZEBUDOWA INTERNATU ZESPOŁU SZKÓŁ Z PRZYSTOS. DLA UCZNIÓW NIEPEŁ., UL. TOPOLOWA 2, 62–050 MOSINA
Data: LISTOPAD 2008.
Inwestor: POWIAT POZNAŃSKI UL. JACKOWSKIEGO 18, 60–509 POZNAŃ
Branża: ARCHITEKTURA
Tytuł rysunku: PLAN ZAGOSPODAROWANIA TERENU
Faza proj.: PW
Imię i nazwisko: Nr uprawnień: Podpis:
Projektował: mgr inż. arch. ANGELIKA KORCZYŃSKA MPOIA/037/2005
Opracował: mgr inż. arch. MAŁGORZATA BELKA
Sprawdził: mgr inż. arch. AGNIESZKA KOŁODZIEJSKA-ZARYCH MPOIA/032/2005
Skala: 1:500
Nr rys.: Z-1
WSZYSTKIE PRAWA ZASTRZEŻONE, ŁĄCZNIE Z PRAWEM REPRODUKCJI LUB UDOSTĘPNIANIA OSOBOM TRZECIM RYSUNKU LUB JEGO CZĘŚCI

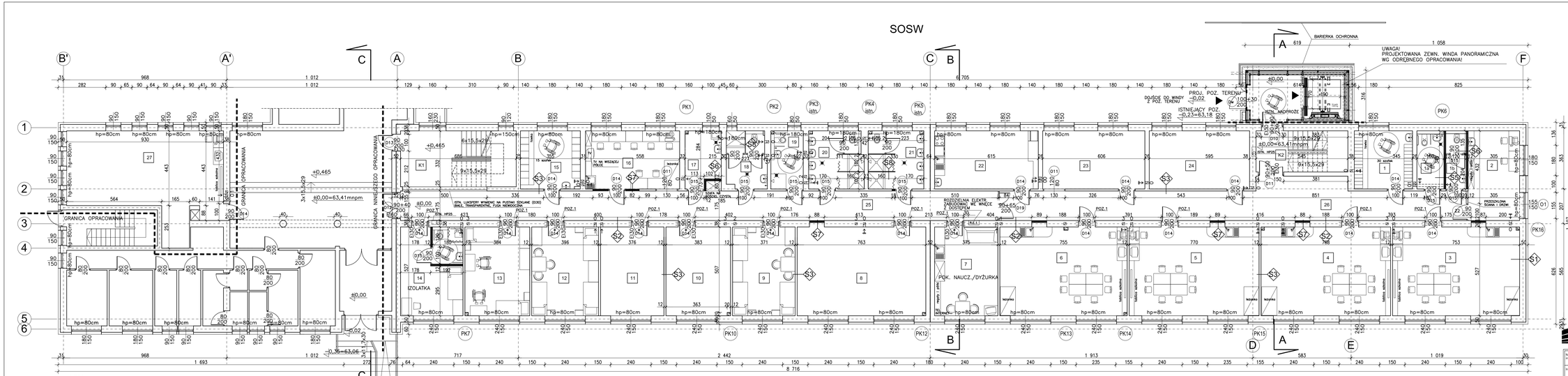

PARTER

LEGENDA:

ZAMUROWANIA

POWIERZCHNIA UŻYTKOWA PARTERU:

NR	POMIESZCZENIE	POSADZKA	POW. (M2)
1	SZATNIA	WYKŁ. PCV	11,9
1a	WC DLA O.N./DAMSKIE	PŁYTKI GRES.	3,5
1b	WC MĘSKIE	PŁYTKI GRES.	4,1
2	SALA REWALIDACJI	WYKŁ. PCV	16,2
3	SALA LEKCYJNA	WYKŁ. PCV	39,7
4	SALA LEKCYJNA	WYKŁ. PCV	40,5
5	SALA LEKCYJNA	WYKŁ. PCV	40,6
6	SALA LEKCYJNA	WYKŁ. PCV	39,8
7	POK. NAUCZ./DYŻURKA	WYKŁ. DYW.	19,8
8	SALA DOŚW. ŚWIATŁA	WYKŁ. PCV	40,2
9	POKÓJ INTERNATU	WYKŁ. PCV	19,5
10	POKÓJ INTERNATU	WYKŁ. PCV	20,2
11	POKÓJ INTERNATU	WYKŁ. PCV	19,8
12	POKÓJ INTERNATU	WYKŁ. PCV	20,7
13	POKÓJ INTERNATU	WYKŁ. PCV	20,5
14	IZOLATKA+WC	WYKŁ. PCV	19,2
15	SZATNIA INTERNATU	WYKŁ. PCV	12,3
16	ŚWIETLICA INTERNATU	WYKŁ. PCV	19,2
17	POM. PORZĄDKOWE	PŁYTKI GRES.	6,7
18	ŁAZIENKA PERSONELU	PŁYTKI GRES.	8,0
19	WC DLA O.N.	PŁYTKI GRES.	6,6
20	UMYWALNIA	PŁYTKI GRES.	11,1
21	UMYWALNIA	PŁYTKI GRES.	11,4
22	PRAC. KUCHENNA	PŁYTKI GRES.	21,2
23	SALA REKREACYJNA	WYKŁ. PCV	20,9
24	SALA UGUL	WYKŁ. PCV	20,5
25	KOMUNIKACJA	WYKŁ. PCV	62,0
26	KOMUNIKACJA	WYKŁ. PCV	53,3
27	SALA JĘZYKOWA	WYKŁ. PCV	46,7
		RAZEM:	679,6

P E R S P E K T Y W A PRACOWNIA PROJEKTOWA S.C.
30-109 KRAKÓW UL. SAUMOTORSKA 14/102 TEL. 012-426-06-16
EMAIL: BIUROPERSPEKTYWA-KRAKOW.PL WWW.PERSPEKTYWA-KRAKOW.PL
00026L 61-651 POZNAŃ UL. ZIELONA 8 TEL./FAX. 061-851-30-10

Nazwa i adres inwestycji:	PRZEBUDOWA INTERNATU ZESPOŁU SZKÓŁ Z PRZYSTOS. DLA UCZNIÓW NIEPEŁ., UL. TOPOLOWA 2, 62-050 MOSINA		Data: LUTOWO 2008
Inwestor:	POWIAT POZNAŃSKI UL. JACKOWSKIEGO 18, 60-509 POZNAŃ		Branża: ARCHITEKTURA
Tytuł rysunku:	RZUT PARTERU		Faza proj.: PB
	Imię i nazwisko:	Nr uprawnień:	Podpis:
Projektował:	mgr inż. arch. ANGELIKA KORCZYŃSKA	MP/08/037/2005	Skala: 1:100
Sprawdził:	mgr inż. arch. WŁODZIMIERZ BIŁAS		
Sprawdził:	mgr inż. arch. AGNIESZKA KOŁODZIEJSKA-DAPICH	MP/08/002/2005	Nr rys.: 1

WSZYSTKIE PRAWA OCHRONIONE. USTAWA O PRAWIE AUTORSKIM I PRAWACH POKREWNYCH (DZ. U. 1994 NR 24 POZ. 83)

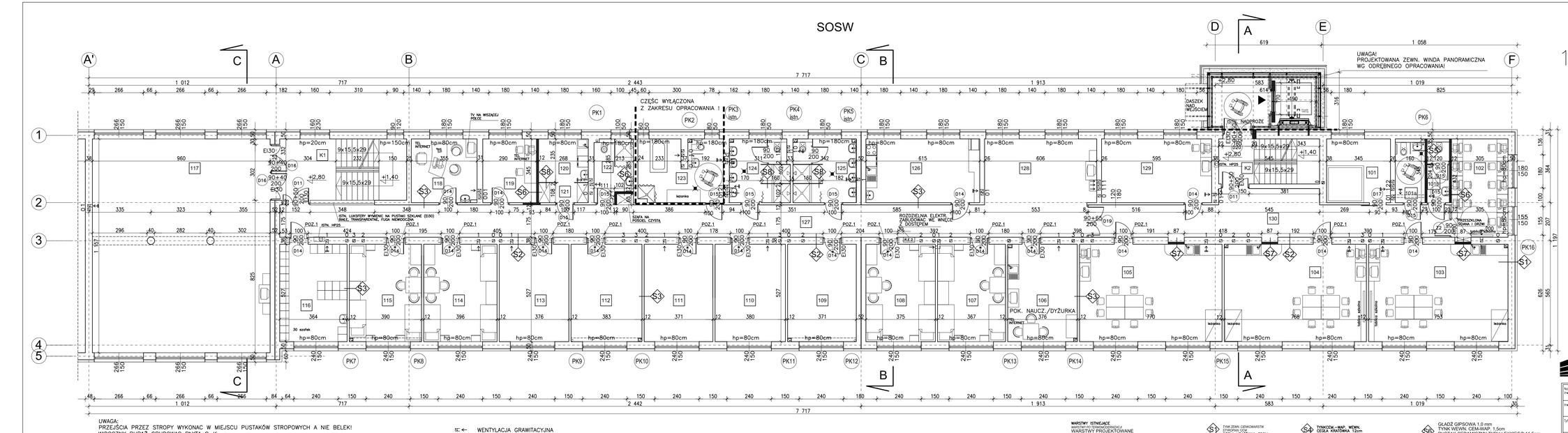

UWAGA:
PRZEJŚCIA PRZEZ STROPY WYKONAC W MIEJSCU PUSTAKÓW STROPOWYCH A NIE BELEK!
WIDOCZNY RURAŹ OBUDOWAC PŁYTĄ G-K.
POSZERZYC OTWORY DRZWIOWE W OSI "J", WSTAWIC NADPROŻA STALOWE 2:1120

WENTYLACJA GRAWITACYJNA

WENTYLACJA WSPOMAGANA MECHANICZNIE

WARSTWY ISTNIEJĄCE
WARSTWY KTÓRE ZOSTAWIAMY
WARSTWY PROJEKTOWANE
WARSTWY PROJEKTOWANE
* parametry techniczne nowych okien:
- cieplne szybowe o współczynniku przenikania ciepła k=1.1 W/m2K
- miejscowy współczynnik przenikania ciepła do całego okna k=1.2W/m2K

UWAGA:
PUSTAK CERAMICZNY TYPU LEKKIEGO
NP FIRMY: POROTHERM, UNIPOR,
POROTON, TERMOPOR LUB INNEJ FIRMY RÓWNOWAŻNE !

S1 TYNK ZEWN. CEMOWAPAPIST SYPROPAN UZM
CEGŁA KRATÓWKA 38CM
TYNK WEWN. CEM.-WAP. 1,5CM

S2 TYNK CEM.-WAP. WEWN.
CEGŁA KRATÓWKA 38cm
TYNK CEM.-WAP. WEWN.

S3 TYNK CEM.-WAP. WEWN.
CEGŁA KRATÓWKA 12cm
TYNK CEM.-WAP. WEWN.

S4 TYNKCEM.-WAP. WEWN.
CEGŁA KRATÓWKA 12cm
TYNK WEWN.
PŁYTKI CERAM NA KLEJU 1,5cm

S5 PŁYTKI CERAM NA KLEJU 1,5cm
ZAPRAWA GRUNTUJĄCA
PUSTAK CERAMICZNY TYPU LEKKIEGO 11,5cm
ZAPRAWA GRUNTUJĄCA
PŁYTKI CERAM. NA KLEJU 1,5cm

S6 GŁADŹ GIPSOWA 1.0 mm
TYNK WEWN. CEMAWAP. 1,5cm
PUSTAK CERAMICZNY TYPU LEKKIEGO 11,5cm
PŁYTKI CERAMICZNE 1.5cm

S7 TYNK WEWNĘTRZNY 1.0mm
PUSTAK CERAMICZNY TYPU LEKKIEGO 11,5cm
TYNK WEWNĘTRZNY 1.0mm

S8 PŁYTA HPL 2.0cm

LEGENDA:

ZAMUROWANIA

POWIERZCHNIA UŻYTKOWA I PIETRA:

NR	POMIESZCZENIE	POSADZKA	POW. (M2)
101	SUCHE BASEN	WYKŁ. DYW.	11,9
101a	WC DLA O.N./DAMSKIE	PŁYTKI GRES.	5,5
101b	WC MĘSKIE	PŁYTKI GRES.	4,1
102	SALA KOMPUTEROWA	WYKŁ. PCV	16,2
103	SALA LEKCYJNA	WYKŁ. PCV	39,7
104	SALA LEKCYJNA	WYKŁ. PCV	40,5
105	SALA LEKCYJNA	WYKŁ. PCV	40,6
106	POK. NAUCZ./DYŻURKA	WYKŁ. DYW.	19,8
107	POKÓJ INTERNATU	WYKŁ. PCV	19,4
108	POKÓJ INTERNATU	WYKŁ. PCV	19,8
109	POKÓJ INTERNATU	WYKŁ. PCV	19,5
110	POKÓJ INTERNATU	WYKŁ. PCV	20,0
111	POKÓJ INTERNATU	WYKŁ. PCV	19,5
112	POKÓJ INTERNATU	WYKŁ. PCV	20,2
113	POKÓJ INTERNATU	WYKŁ. PCV	19,8
114	POKÓJ INTERNATU	WYKŁ. PCV	20,7
115	POKÓJ INTERNATU	WYKŁ. PCV	20,5
116	SZATNIA	WYKŁ. PCV	19,2
117	SALA WIELOFUNKCYJNA	WYKŁ. PCV	111,0
118	POKÓJ WICEDYREKTOR	WYKŁ. DYW.	12,2
119	POKÓJ LOGOPEDY	WYKŁ. DYW.	10,0
120	P.PRZEPIEREK/SUSZAR.	PŁYTKI GRES.	9,2
121	MAG. POŚCI. BRUDNEJ	PŁYTKI GRES.	2,8
122	ŁAZIENKA PERSONELU	PŁYTKI GRES.	6,7
123	ŁAZIENKA DLA O.N.	PŁYTKI GRES.	15,3
124	UMYWALNIA	PŁYTKI GRES.	11,1
125	UMYWALNIA	PŁYTKI GRES.	11,8
126	PRACOW. KUCHENNA	PŁYTKI GRES.	21,2
127	KOMUNIKACJA	WYKŁ. PCV.	67,9
128	HOL. TV	WYKŁ. PCV.	20,9
129	PRACOWNIA	WYKŁ. PCV.	20,5
130	KOMUNIKACJA	WYKŁ. PCV.	47,4
		RAZEM:	743,2

P E R S P E K T Y W A PRACOWNIA PROJEKTOWA S.C.
30-109 KRAKÓW ; UL. SAUWATORSKA 14/102 TEL. 012-426-06-16
EMAIL: BIUROPERSPEKTYWA-KRAKOW.PL WWW.PERSPEKTYWA-KRAKOW.PL
CODZIAŃ: 61-851 POZNAŃ UL. ZIELONA 8 TEL./FAX. 061-851-30-10

Nazwa i adres inwestycji:	PRZEBUDOWA INTERNATU ZESPOŁU SZKÓŁ Z PRZYSTOS. DLA UCZNIÓW NIEPEŁ., UL. TOPOLOWA 2, 62-050 MOSINA	Data:	LISTOPAD 2008
Inwestor:	POWIAT POZNAŃSKI UL. JĄCKOWSKIEGO 18, 60-509 POZNAŃ	Branża:	ARCHITEKTURA
Tytuł rysunku:	RZUT 1 PIĘTRA	Faza proj.:	PW
	Imię i nazwisko:	Nr uprawnień:	Podpis:
Projektował:	mgr inż. arch. ANGELIKA KORCZYŃSKA	MPOW/037/2005	Skala: 1:100
Opracował:	mgr inż. arch. MAŁGORZATA BELKA		Nr rys.: 2
Sprawdził:	mgr inż. arch. AGNIESZKA KOŁODZIEJSKA-ZAPROH	MPOW/032/2005	

WSZYSTKIE PRAWA ZASTRZEŻONE. UŻYCIE Z PRAWEM REPRODUKCJI LUB UDOSTĘPNIANIA OSOBOM TRZECIM RYSUNKU LUB JEGO CZĘŚCI BEZ ZGODY AUTORA PROJEKTU JEST ZABRONIONE.

INTERNAT DLA ZESPOŁU SZKÓŁ

2 PIĘTRO

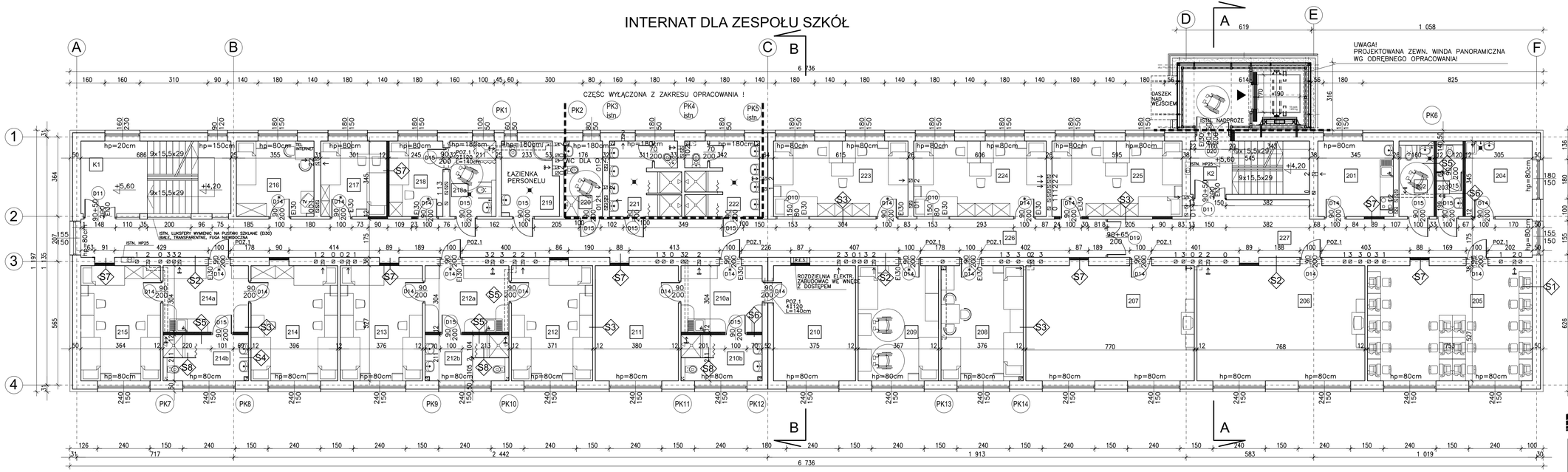

LEGENDA:

ZAMUROWANIA

POWIERZCHNIA UŻYTKOWA 2 PIĘTRA:

NR	POMIESZCZENIE	POSADZKA	POW. (M2)
201	POKÓJ SOCJALNY	WYKŁ. PCV	11,9
202	WC DLA O.N./DAMSKI	PŁYTKI GRES.	5,5
203	WC MĘSKI	PŁYTKI GRES.	4,1
204	POM. PORZĄDKOWE	PŁYTKI GRES.	10,5
205	SALA KOMPUTEROWA	WYKŁ. PCV	39,7
206	SALA TV	WYKŁ. PCV	40,9
207	ŚWIETLICA	WYKŁ. PCV	40,6
208	POKÓJ INTERNATU	WYKŁ. PCV	19,5
209	POKÓJ INTERNATU	WYKŁ. PCV	19,9
210	POKÓJ INETRNATU	WYKŁ. PCV	19,3
210a	ANEKS KUCHENNY	PŁYTKI GRES.	11,5
210b	ŁAZIENKA	PŁYTKI GRES.	7,8
211	POKÓJ INETRNATU	WYKŁ. PCV	19,8
212	POKÓJ INTERNATU	WYKŁ. PCV	20,0
212a	ANEKS KUCHENNY	PŁYTKI GRES.	11,5
212b	ŁAZIENKA	PŁYTKI GRES.	7,8
213	POKÓJ INTERNATU	WYKŁ. PCV	20,0
214	POKÓJ INTERNATU	WYKŁ. PCV	19,9
214a	ANEKS KUCHENNY	PŁYTKI GRES.	11,5
214b	ŁAZIENKA	PŁYTKI GRES.	7,8
215	POKÓJ INTERNATU	WYKŁ. PCV	19,9
216	POKÓJ WYCHOWAWCY	WYKŁ. DYW.	12,3
217	POKÓJ INTERNATU	WYKŁ. PCV	10,2
218	IZOLATKA	WYKŁ. PCV	8,5
218a	ŁAZIENKA IZOLATKI	PŁYTKI GRES.	7,3
219	ŁAZIENKA PERSONELU	PŁYTKI GRES.	8,2
220	WC DLA O.N.	PŁYTKI GRES.	7,0
221	UMYWALNIA	PŁYTKI GRES.	12,0
222	UMYWALNIA	PŁYTKI GRES.	10,6
223	POKÓJ INTERNATU	WYKŁ. PCV	21,2
224	POKÓJ INTERNATU	WYKŁ. PCV	20,9
225	POKÓJ INTERNATU	WYKŁ. PCV	20,5
226	KOMUNIKACJA	WYKŁ. PCV	81,5
227	KOMUNIKACJA	WYKŁ. PCV	39,0
		RAZEM:	629,8

UWAGA:
PRZEJŚCIA PRZEZ STROPY WYKONAĆ W MIEJSCU PUSTAKÓW STROPOWYCH A NIE BELEK!
WIDOCZNY RURAŻ OBUDOWAĆ PŁYTĄ G–K.
POSZERZYĆ OTWORY DRZWIOWE W OSI "3", WSTAWIĆ NADPROŻA STALOWE 2 I120

WENTYLACJA GRAWITACYJNA

WENTYLACJA WSPOMAGANA MECHANICZNIE

WARSTWY ISTNIEJĄCE
WARSTWY PO TERMOMODERNIZACJI
WARSTWY PROJEKTOWANE
* parametry techniczne nowych okien
–zestaw szybowy o współczynniku przenikania ciepła k=1,1 W/m2K
–maksymalny współczynnik przenikania ciepła dla całego okna k=1,2W/m2K

UWAGA:
PUSTAK CERAMICZNY TYPU LEKKIEGO
NP FIRMY: POROTHERM, UNIPOR,
POROTON, TERMOPOR LUB INNEJ FIRMY RÓWNOWAŻNE !

TYNK,CEWN.CIEPKOWARSTW. STYROPIAN 10CM
S1 **CEGŁA KRATÓWKA 38CM TYNK WEWN. CEM.–WAP. 1,5CM**

S2 **TYNK CEM.–WAP. WEWN. CEGŁA KRATÓWKA 38cm TYNK CEM.–WAP. WEWN.**

S3 **TYNK CEM.–WAP. WEWN. CEGŁA KRATÓWKA 12cm TYNK CEM.–WAP. WEWN.**

S4 **TYNKCEM.–WAP. WEWN. CEGŁA KRATÓWKA 12cm TYNK WEWN.**
PŁYTKI CERAM NA KLEJU 1,5cm

PŁYTKI CERAM NA KLEJU 1,5cm
ZAPRAWA GRUNTUJĄCA
PŁYTKI CERAM. NA KLEJU 1,5cm

S5 PUSTAK CERAMICZNY TYPU LEKKIEGO 11,5cm
ZAPRAWA GRUNTUJĄCA
PŁYTKI CERAM. NA KLEJU 1,5cm

S6 GŁADŹ GIPSOWA 1,0 mm
TYNK WEWN. CEM-WAP. 1,5cm
PUSTAK CERAMICZNY TYPU LEKKIEGO 11,5cm
PŁYTKI CERAMICZNE 1,5cm

S7 TYNK WEWNĘTRZNY 1,0mm
PUSTAK CERAMICZNY TYPU LEKKIEGO 11,5cm
TYNK WEWNĘTRZNY 1,0mm

S8 PŁYTA HPL 2,0cm

P E R S P E K T Y W A PRACOWNIA PROJEKTOWA S.C.
30–109 KRAKÓW UL. SALWATORSKA 14/102 TEL. 012–426–06–16
EMAIL: BIURO@PERSPEKTYWA–KRAKOW.PL WWW.PERSPEKTYWA–KRAKOW.PL
ODDZIAŁ: 61–851 POZNAŃ UL. ZIELONA 8 TEL./FAX. 061–851–30–10

Nazwa i adres inwestycji:	PRZEBUDOWA INTERNATU ZESPOŁU SZKÓŁ Z PRZYSTOS. DLA UCZNIÓW NIEPEŁ., UL. TOPOLOWA 2, 62–050 MOSINA		Data: LISTOPAD 2008
Inwestor:	POWIAT POZNAŃSKI UL. JACKOWSKIEGO 18, 60–509 POZNAŃ		Branża: ARCHITEKTURA
Tytuł rysunku:	RZUT 2 PIĘTRA		Faza proj.: PW
	Imię i nazwisko:	Nr uprawnień: / Podpis:	Skala: 1:100
Projektował:	mgr inż. arch. ANGELIKA KORCZYŃSKA	MPOM/033/2005	
Opracował:	mgr inż. arch. MAŁGORZATA BELKA		Nr rys.: 3
Sprawdził:	mgr inż. arch. AGNIESZKA KOŁODZIEJSKA–ZARYCH	MPOM/032/2005	

WSZYSTKIE PRAWA ZASTRZEŻONE. ŻADNE Z PRAWOM REPRODUKCJI LUB UDOSTĘPNIANIA OSOBOM TRZECIM WYSŁANIU LUB JEGO CZĘŚCI

INTERNAT DLA ZESPOŁU SZKÓŁ

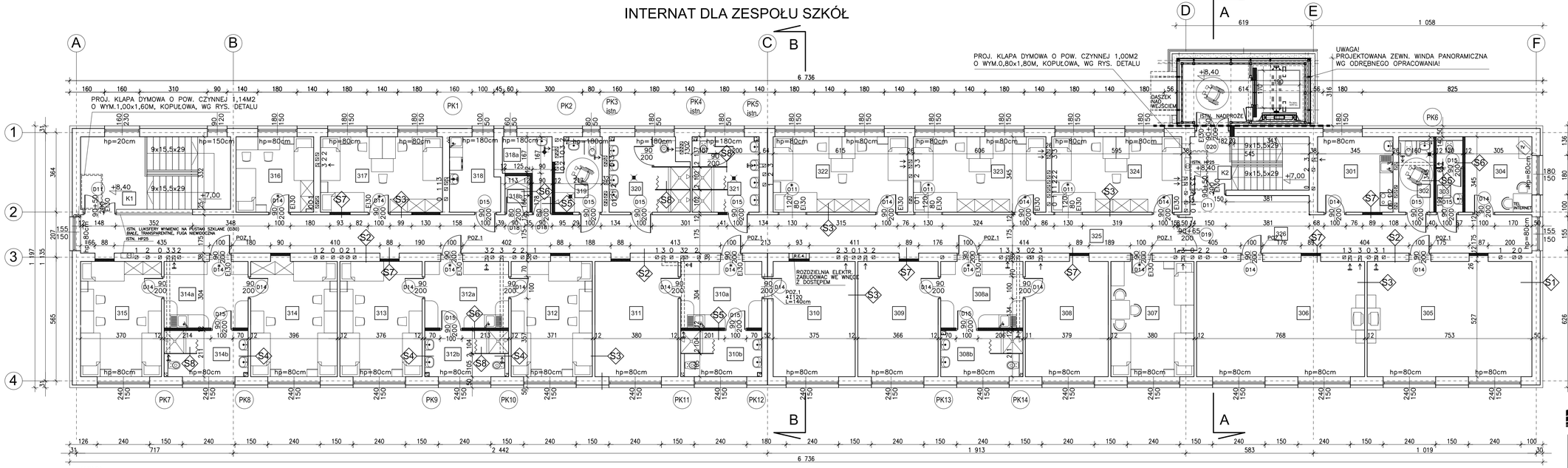

UWAGA:
PRZEJŚCIA PRZEZ STROPY WYKONAĆ W MIEJSCU PUSTAKÓW STROPOWYCH A NIE BELEK!
WIDOCZNY RURAŻ OBUDOWAĆ PŁYTĄ G–K.
POSZERZYĆ OTWORY DRZWIOWE W OSI "3", WSTAWIĆ NADPROŻA STALOWE 2 I120

WENTYLACJA GRAWITACYJNA

WENTYLACJA WSPOMAGANA MECHANICZNIE

WARSTWY ISTNIEJĄCE
WARSTWY PO TERMOMODERNIZACJI
WARSTWY PROJEKTOWANE
* parametry techniczne nowych okien
–zestaw szybowy o współczynniku przenikania ciepła k=1,1 W/m2K
–maksymalny współczynnik przenikania ciepła dla całego okna k=1,2W/m2K

UWAGA:
PUSTAK CERAMICZNY TYPU LEKKIEGO
NP FIRMY: POROTHERM, UNIPOR,
POROTON, TERMOPOR LUB INNEJ FIRMY RÓWNOWAŻNE !

S1 TYNK ZEWN. CEMKOWARSTW. STYROPIAN 10CM
CEGŁA KRATÓWKA 38CM
TYNK WEWN. CEM.–WAP. 1,5CM

S2 TYNK CEM.–WAP. WEWN.
CEGŁA KRATÓWKA 38cm
TYNK CEM.–WAP. WEWN.

S3 TYNK CEM.–WAP. WEWN.
CEGŁA KRATÓWKA 12cm
TYNK CEM.–WAP. WEWN.

S4 **TYNKCEM.–WAP. WEWN.**
CEGŁA KRATÓWKA 12cm
TYNK WEWN.
PŁYTKI CERAM NA KLEJU 1,5cm

PŁYTKI CERAM NA KLEJU 1,5cm
ZAPRAWA GRUNTUJĄCA
PUSTAK CERAMICZNY TYPU LEKKIEGO 11,5cm
ZAPRAWA GRUNTUJĄCA
PŁYTKI CERAM. NA KLEJU 1,5cm

S5 TYNK WEWNĘTRZNY 1,0mm
PUSTAK CERAMICZNY TYPU LEKKIEGO 11,5cm
TYNK WEWNĘTRZNY 1,0mm

S6 GŁADŹ GIPSOWA 1,0 mm
TYNK WEWN. CEM-WAP. 1,5cm
PUSTAK CERAMICZNY TYPU LEKKIEGO 11,5cm
PŁYTKI CERAMICZNE 1,5cm

S7 PŁYTA HPL 2,0cm

3 PIĘTRO

LEGENDA:

ZAMUROWANIA

POWIERZCHNIA UŻYTKOWA 3 PIĘTRA:

NR	POMIESZCZENIE	POSADZKA	POW. (M2)
301	POKÓJ SOCJALNY	WYKŁ. PCV	11,9
302	WC DLA O.N./DAMSKI	PŁYTKI GRES.	5,5
303	WC MĘSKI	PŁYTKI GRES.	4,3
304	POKÓJ WYCHOWAWCY	WYKŁ. DYW.	16,2
305	ŚWIETLICA/SALA TV	WYKŁ. PCV	39,7
306	ŚWIETLICA/SALA TV	WYKŁ. PCV	40,5
307	POKÓJ INETRNATU	WYKŁ. PCV	20,0
308	POKÓJ INTERNATU	WYKŁ. PCV	20,0
308a	ANEKS KUCHENNY	PŁYTKI GRES.	11,5
308b	ŁAZIENKA	PŁYTKI GRES.	7,8
309	POKÓJ INTERNATU	WYKŁ. PCV	19,4
310	POKÓJ INTERNATU	WYKŁ. PCV	19,7
310a	ANEKS KUCHENNY	PŁYTKI GRES.	11,5
310b	ŁAZIENKA	PŁYTKI GRES.	7,8
311	POKÓJ INTERNATU	WYKŁ. PCV	19,7
312	POKÓJ INTERNATU	WYKŁ. PCV	20,0
312a	ANEKS KUCHENNY	PŁYTKI GRES.	11,5
312b	ŁAZIENKA	PŁYTKI GRES.	7,8
313	POKÓJ INTERNATU	WYKŁ. PCV	20,0
314	POKÓJ INTERNATU	WYKŁ. PCV	19,9
314a	ANEKS KUCHENNY	PŁYTKI GRES.	11,5
314b	ŁAZIENKA	PŁYTKI GRES.	7,8
315	POKÓJ INTERNATU	WYKŁ. PCV	19,9
316	POKÓJ INTERNATU	WYKŁ. PCV	12,3
317	POKÓJ INTERNATU	WYKŁ. PCV	19,2
318	P.PRZEPIEREK/SUSZAR.	PŁYTKI GRES.	7,5
318a	MAG. POŚC. BRUDNEJ	PŁYTKI GRES.	5,4
318b	MAG. POŚC. CZYSTEJ	PŁYTKI GRES.	1,8
319	WC DLA O.N.	PŁYTKI GRES.	7,0
320	UMYWALNIA	PŁYTKI GRES.	12,0
321	UMYWALNIA	PŁYTKI GRES.	10,6
322	POKÓJ INTERNATU	WYKŁ. PCV	21,2
323	POKÓJ INTERNATU	WYKŁ. PCV	20,9
324	POKÓJ INTERNATU	WYKŁ. PCV	20,5
325	KOMUNIKACJA	WYKŁ. PCV	87,6
326	KOMUNIKACJA	WYKŁ. PCV	32,9
		RAZEM:	626,1

P E R S P E K T Y W A PRACOWNIA PROJEKTOWA S.C.
30–109 KRAKÓW UL. SALWATORSKA 14/102 TEL. 012–426–06–16
EMAIL: BIURO@PERSPEKTYWA–KRAKOW.PL WWW.PERSPEKTYWA–KRAKOW.PL
ODDZIAŁ: 61–851 POZNAŃ UL. ZIELONA 8 TEL./FAX. 061–851–30–10

Nazwa i adres inwestycji:	PRZEBUDOWA INTERNATU ZESPOŁU SZKÓŁ Z PRZYSTOS. DLA UCZNIÓW NIEPEŁ., UL. TOPOLOWA 2, 62–050 MOSINA		Data: LISTOPAD 2008
Inwestor:	POWIAT POZNAŃSKI UL. JACKOWSKIEGO 18, 60–509 POZNAŃ		Branża: ARCHITEKTURA
Tytuł rysunku:	RZUT 3 PIĘTRA		Faza proj.: PW
	Imię i nazwisko:	Nr uprawnień: / Podpis:	Skala: 1:100
Projektował:	mgr inż. arch. ANGELIKA KORCZYŃSKA	MPDM/033/2005	
Opracował:	mgr inż. arch. MAŁGORZATA BELKA		Nr rys.: 4
Sprawdził:	mgr inż. arch. AGNIESZKA KOŁODZIEJSKA–ZARYCH	MPDM/032/2005	

WSZYSTKIE PRAWA ZASTRZEŻONE. UŻYCIE Z PRAWEM REPRODUKCJI LUB UDOSTĘPNIANIA OSOBOM TRZECIM WYŁĄCZNIE LUB JEŚLI CZĘŚCI

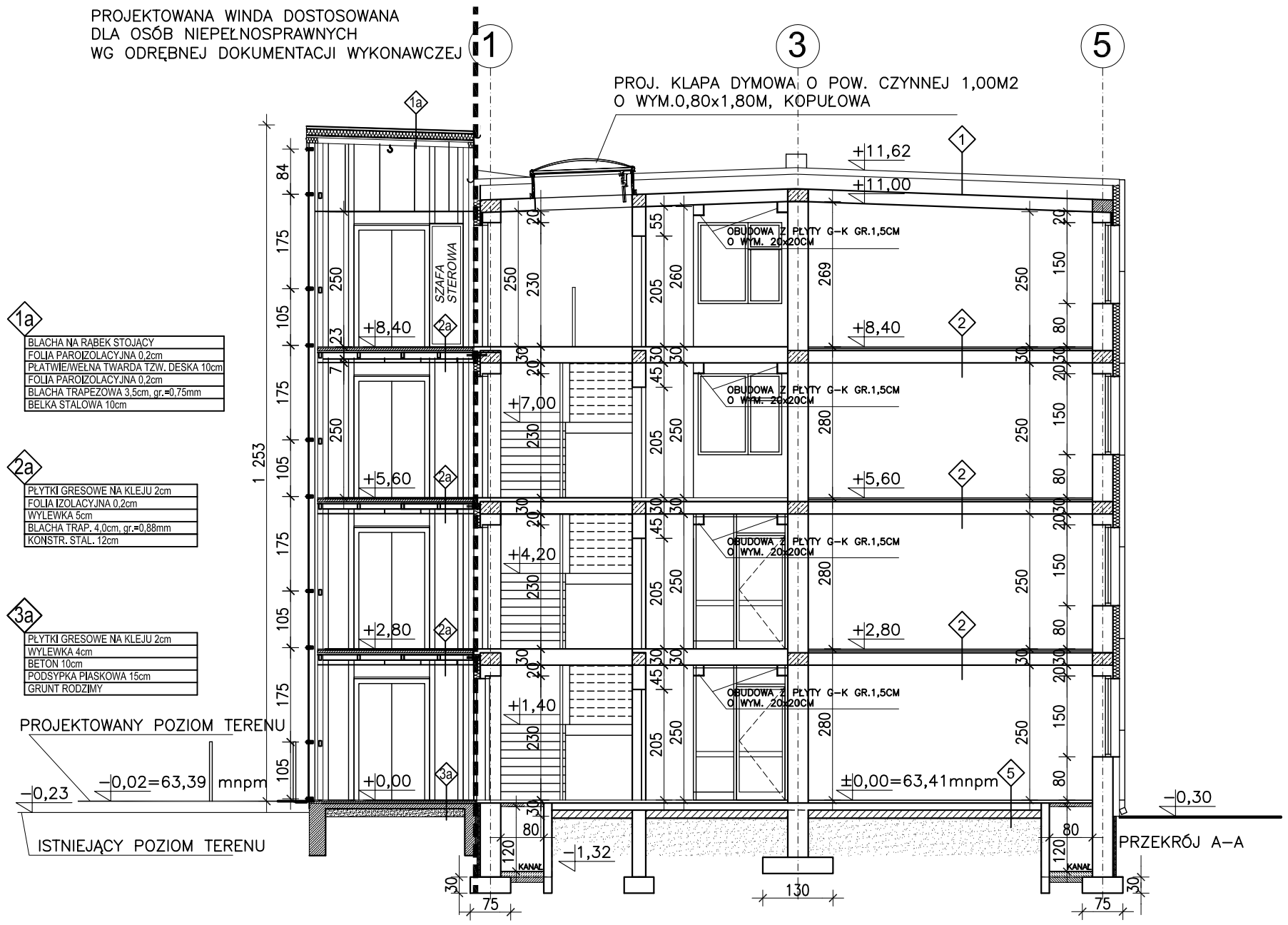

1a

BLACHA NA RABEK STOJACY
FOLIA PAROIZOLACYJNA 0,2cm
PŁATWIE/WEŁNA TWARDA TZW. DESKA 10cm
FOLIA PAROIZOLACYJNA 0,2cm
BLACHA TRAPEZOWA 3,5cm, gr.=0,75mm
BELKA STALOWA 10cm

2a

PŁYTKI GRESOWE NA KLEJU 2cm
FOLIA IZOLACYJNA 0,2cm
WYLEWKA 5cm
BLACHA TRAP. 4,0cm, gr.=0,88mm
KONSTR. STAL. 12cm

3a

PŁYTKI GRESOWE NA KLEJU 2cm
WYLEWKA 4cm
BETON 10cm
PODSYPKA PIASKOWA 15cm
GRUNT RODZIMY

WARSTWY ISTNIEJĄCE
WARSTWY PO TERMOMODERNIZACJI
WARSTWY PROJEKTOWANE
* parametry techniczne nowych okien
−zestaw szybowy o współczynniku przenikania ciepła k=1,1 W/m2K
−maksymalny współczynnik przenikania ciepła dla całego okna k=1,2W/m2K

UWAGA:
PUSTAK CERAMICZNY TYPU LEKKIEGO NP FIRMY: POROTHERM, UNIPOR, POROTON, TERMOPOR LUB INNEJ FIRMY RÓWNOWAŻNE !

1
PAPA TERMOZGRZEW. WIERZCH. KRYCIA Z POSYPKĄ
PAPA TERMOPODKŁADOWA
STYROPIAN TWARDY 15cm
PAPA ZGRZEWALNA
GŁADŹ CEMENYOWA 3cm
PŁYTY TRZCINOWE "W" 5cm
WARSTWA WENTYLACYJNA 7cm
GŁADŹ WYRÓWNAWCZA 1cm
PŁYTY TRZCINOWE "W" 5cm
PAROIZOLACJA 1XPAPA 0,5cm
STROP D.Z.−3 23cm

2
PCV
JASTRYCH CEMENTOWY 3,5cm
1XPAPA 0,5cm
PŁYTA PILŚNIOWA 1,25cm
GŁADŹ CEMENTOWA 1cm
STROP D.Z.−3 23cm

3
LASTRYCO 2cm
GŁADŹ CEMENTOWA WODOSZCZELNA 2cm
PŁYTY TRZCINOWE 5cm
2X PAPA NA LEPIKU 0,5cm
GŁADŹ CEMENOWA 2cm
GRUZOBETON 15cm
PIASEK UBITY 50cm

4
JASTRYCH CEMENTOWY 3cm
2XPAPA 0,5cm
GŁADŹ CEMENTOWA 2cm
GRUZOBETON 15cm

5
PCV
JASTRYCH CEMENTOWY 3,2cm
PŁYTA PILŚNIOWA 1,25cm
2X PAPA NA LEPIKU 0,5cm
GRUZOBETON 15cm
PIASEK UBITY ŚREDNI 70cm

S1
TYNK ZEWN. CIENKOWARSTW.
STYROPIAN 12CM
CEGŁA KRATÓWKA 38CM
TYNK WEWN. CEM.−WAP. 1,5CM

S2
TYNK CEM.−WAP. WEWN.
CEGŁA KRATÓWKA 38cm
TYNK CEM.−WAP. WEWN.

S3
TYNK CEM.−WAP. WEWN.
CEGŁA KRATÓWKA 12cm
TYNK CEM.−WAP. WEWN.

S4
TYNKCEM.−WAP. WEWN.
CEGŁA KRATÓWKA 12cm
TYNK WEWN.
PŁYTKI CERAM NA KLEJU 1,5cm

S5
PŁYTKI CERAM NA KLEJU 1,5cm
ZAPRAWA GRUNTUJĄCA
PUSTAK CERAMICZNY TYPU LEKKIEGO 11,5cm
ZAPRAWA GRUNTUJĄCA
PŁYTKI CERAM. NA KLEJU 1,5cm

S6
GŁADŹ GIPSOWA 1,0 mm
TYNK WEWN. CEM-WAP. 1,5cm
PUSTAK CERAMICZNY TYPU LEKKIEGO 11,5cm
PŁYTKI CERAMICZNE 1,5cm

S7
TYNK WEWNĘTRZNY 1,0mm
PUSTAK CERAMICZNY TYPU LEKKIEGO 11,5cm
TYNK WEWNĘTRZNY 1,0mm

S8
PŁYTA HPL 2,0cm

P E R S P E K T Y W A PRACOWNIA PROJEKTOWA S.C.
30−109 KRAKÓW UL. SALWATORSKA 14/102 TEL. 012−426−06−16
EMAIL: BIURO@PERSPEKTYWA−KRAKOW.PL WWW.PERSPEKTYWA−KRAKOW.PL
ODDZIAŁ: 61−851 POZNAŃ UL. ZIELONA 8 TEL./FAX. 061−851−30−10

Nazwa i adres inwestycji:	PRZEBUDOWA INTERNATU ZESPOŁU SZKÓŁ Z PRZYSTOS. DLA UCZNIÓW NIEPEŁ., UL. TOPOLOWA 2, 62−050 MOSINA			Data: LISTOPAD 2008
Inwestor:	POWIAT POZNAŃSKI UL. JACKOWSKIEGO 18, 60−509 POZNAŃ			Branża: ARCHITEKTURA
Tytuł rysunku:	PRZEKRÓJ A−A			Faza proj.: PW
	Imię i nazwisko:	Nr uprawnień:	Podpis:	Skala: 1:100
Projektował:	mgr inż. arch. ANGELIKA KORCZYŃSKA	MPOIA/037/2005		
Opracował:	mgr inż. arch. MAŁGORZATA BELKA			Nr rys.: 5
Sprawdził:	mgr inż. arch. AGNIESZKA KOŁODZIEJSKA−ZARYCH	MPOIA/032/2005		

WSZYSTKIE PRAWA ZASTRZEŻONE, ŁĄCZNIE Z PRAWEM REPRODUKCJI LUB UDOSTĘPNIANIA OSOBOM TRZECIM RYSUNKU LUB JEGO CZĘŚCI

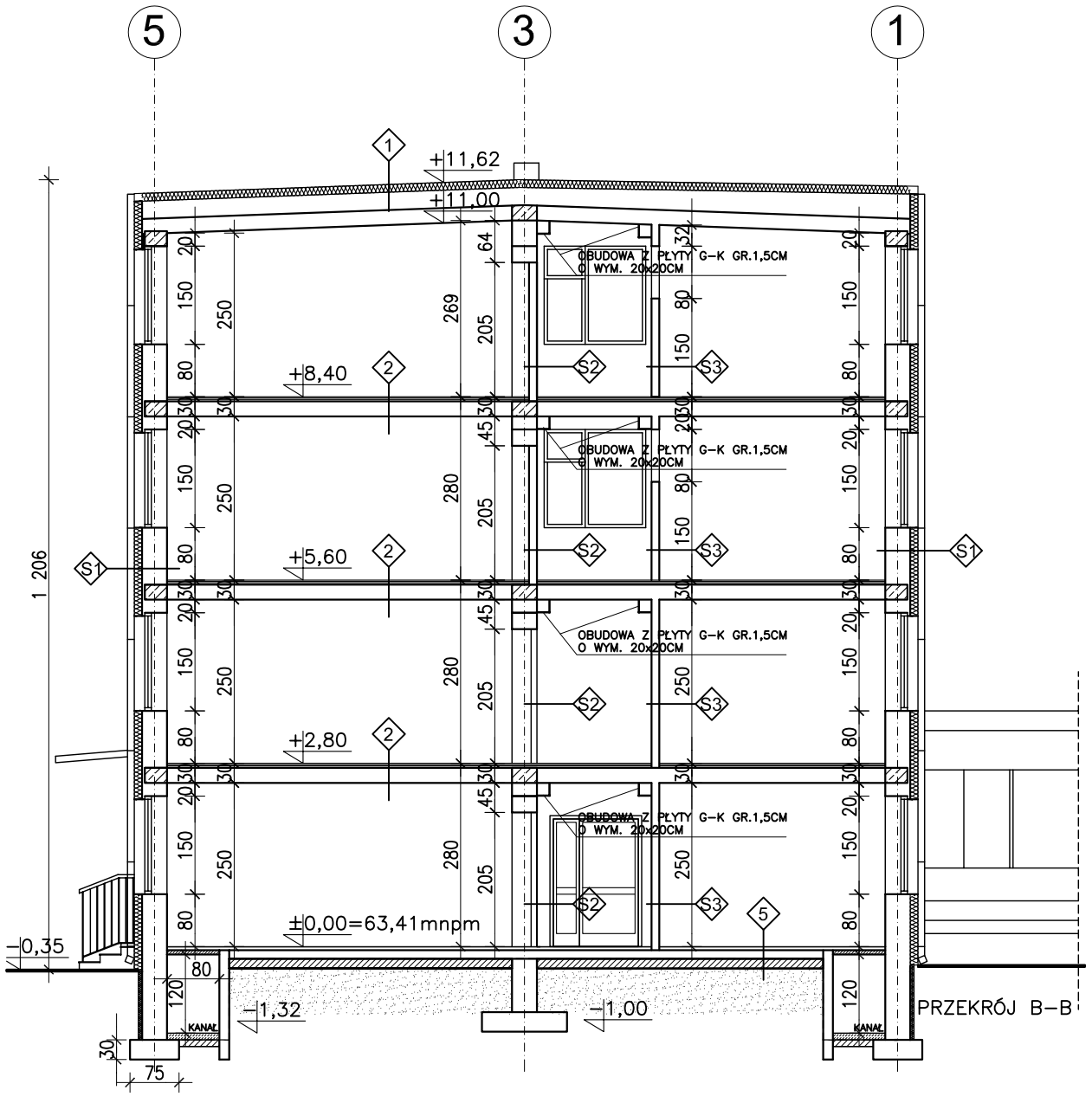

PRZEKRÓJ B−B

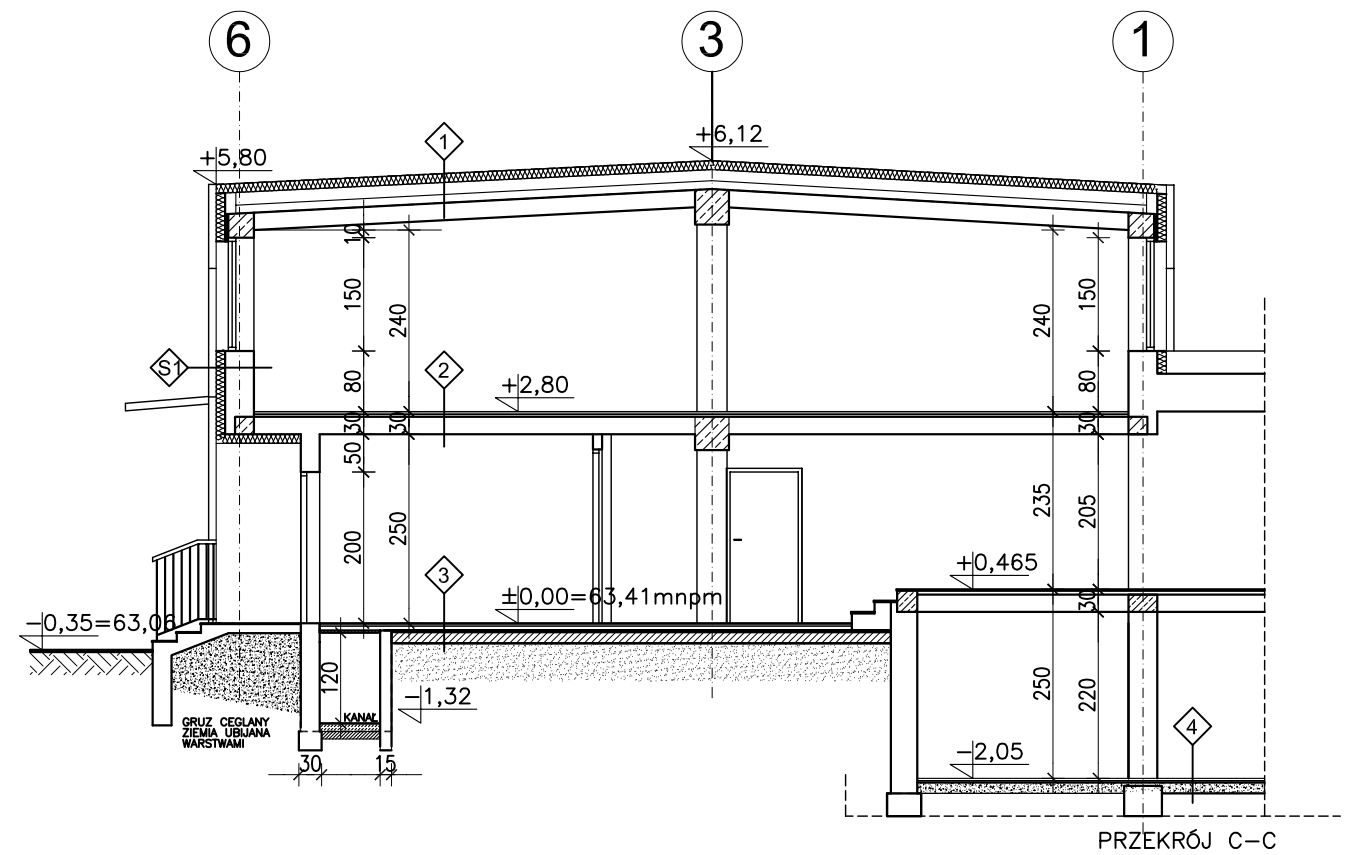

PRZEKRÓJ C−C

WARSTWY ISTNIEJĄCE
WARSTWY PO TERMOMODERNIZACJI
WARSTWY PROJEKTOWANE
* parametry techniczne nowych okien
−zestaw szybowy o współczynniku przenikania ciepła k=1,1 W/m2K
−maksymalny współczynnik przenikania ciepła dla całego okna k=1,2W/m2K

UWAGA:
PUSTAK CERAMICZNY TYPU LEKKIEGO NP FIRMY: POROTHERM, UNIPOR, POROTON, TERMOPOR LUB INNEJ FIRMY RÓWNOWAŻNE !

1
PAPA TERMOZGRZEW. WIERZCH. KRYCIA Z POSYPKĄ
PAPA TERMOPODKŁADOWA
STYROPIAN TWARDY 15cm
PAPA ZGRZEWALNA
GŁADŹ CEMENYOWA 3cm
PŁYTY TRZCINOWE "W" 5cm
WARSTWA WENTYLACYJNA 7cm
GŁADŹ WYRÓWNAWCZA 1cm
PŁYTY TRZCINOWE "W" 5cm
PAROIZOLACJA 1XPAPA 0,5cm
STROP D.Z.−3 23cm

2
PCV
JASTRYCH CEMENTOWY 3,5cm
1XPAPA 0,5cm
PŁYTA PILŚNIOWA 1,25cm
GŁADŹ CEMENTOWA 1cm
STROP D.Z.−3 23cm

3
LASTRYCO 2cm
GŁADŹ CEMENTOWA WODOSZCZELNA 2cm
PŁYTY TRZCINOWE 5cm
2X PAPA NA LEPIKU 0,5cm
GŁADŹ CEMENOWA 2cm
GRUZOBETON 15cm
PIASEK UBITY 50cm

4
JASTRYCH CEMENTOWY 3cm
2XPAPA 0,5cm
GŁADŹ CEMENTOWA 2cm
GRUZOBETON 15cm

5
PCV
JASTRYCH CEMENTOWY 3,2cm
PŁYTA PILŚNIOWA 1,25cm
2X PAPA NA LEPIKU 0,5cm
GRUZOBETON 15cm
PIASEK UBITY ŚREDNI 70cm

S1
TYNK ZEWN. CIENKOWARSTW.
STYROPIAN 12CM
CEGŁA KRATÓWKA 38CM
TYNK WEWN. CEM.−WAP. 1,5CM

S2
TYNK CEM.−WAP. WEWN.
CEGŁA KRATÓWKA 38cm
TYNK CEM.−WAP. WEWN.

S3
TYNK CEM.−WAP. WEWN.
CEGŁA KRATÓWKA 12cm
TYNK CEM.−WAP. WEWN.

S4
TYNKCEM.−WAP. WEWN.
CEGŁA KRATÓWKA 12cm
TYNK WEWN.
PŁYTKI CERAM NA KLEJU 1,5cm

S5
PŁYTKI CERAM NA KLEJU 1,5cm
ZAPRAWA GRUNTUJĄCA
PUSTAK CERAMICZNY TYPU LEKKIEGO 11,5cm
ZAPRAWA GRUNTUJĄCA
PŁYTKI CERAM. NA KLEJU 1,5cm

S6
GŁADŹ GIPSOWA 1,0 mm
TYNK WEWN. CEM-WAP. 1,5cm
PUSTAK CERAMICZNY TYPU LEKKIEGO 11,5cm
PŁYTKI CERAMICZNE 1,5cm

S7
TYNK WEWNĘTRZNY 1,0mm
PUSTAK CERAMICZNY TYPU LEKKIEGO 11,5cm
TYNK WEWNĘTRZNY 1,0mm

S8
PŁYTA HPL 2,0cm

P E R S P E K T Y W A PRACOWNIA PROJEKTOWA S.C.
30−109 KRAKÓW UL. SALWATORSKA 14/102 TEL. 012−426−06−16
EMAIL: BIURO@PERSPEKTYWA−KRAKOW.PL WWW.PERSPEKTYWA−KRAKOW.PL
ODDZIAŁ: 61−851 POZNAŃ UL. ZIELONA 8 TEL./FAX. 061−851−30−10

Nazwa i adres inwestycji:	PRZEBUDOWA INTERNATU ZESPOŁU SZKÓŁ Z PRZYSTOS. DLA UCZNIÓW NIEPEŁ., UL. TOPOLOWA 2, 62−050 MOSINA			Data: LISTOPAD 2008
Inwestor:	POWIAT POZNAŃSKI UL. JACKOWSKIEGO 18, 60−509 POZNAŃ			Branża: ARCHITEKTURA
Tytuł rysunku:	PRZEKRÓJ B−B i C−C			Faza proj.: PW
	Imię i nazwisko:	Nr uprawnień:	Podpis:	Skala: 1:100
Projektował:	mgr inż. arch. ANGELIKA KORCZYŃSKA	MPOIA/037/2005		
Opracował:	mgr inż. arch. MAŁGORZATA BELKA			Nr rys.: 5a
Sprawdził:	mgr inż. arch. AGNIESZKA KOŁODZIEJSKA−ZARYCH	MPOIA/032/2005		

WSZYSTKIE PRAWA ZASTRZEŻONE, ŁĄCZNIE Z PRAWEM REPRODUKCJI LUB UDOSTĘPNIANIA OSOBOM TRZECIM RYSUNKU LUB JEGO CZĘŚCI

ZESTAWIENIE DRZWI CZĘŚCI INTERNATOWEJ

	DRZWI ZEWN.	WEWN.									
l.p.	1	2	3	4	5	6	7	8	9	10	11
oznaczenie	D10	D11	D12	D13	D14	D14*	D15	D16	D17	D18	D19
SCHEMAT	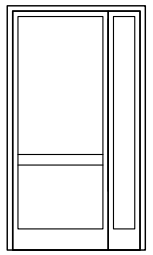	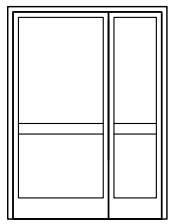	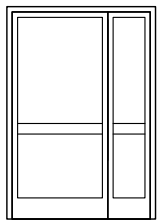	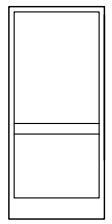	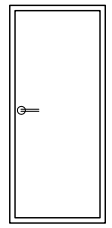	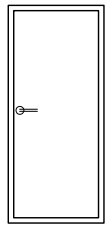	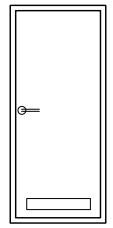	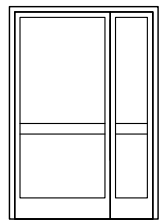	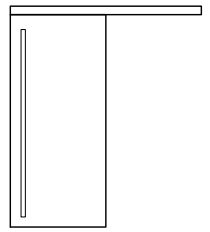	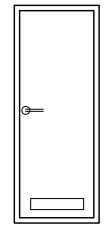	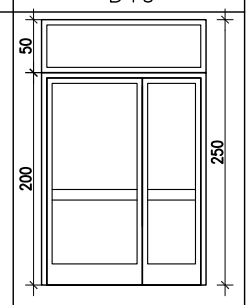
wymiary [cm] zewnętrzne ościerzy S	130	150	140	100	100	100	100	140	100	90	175
wymiary [cm] zewnętrzne ościerzy H	230	205	205	205	205	205	205	205	205	205	250
wymiary [cm] skrzydło drzwiowe So	90+30	90+50	90+40	90	90	90	90	90+40	90	80	90+65
wymiary [cm] skrzydło drzwiowe Ho	230	200	200	200	200	200	200	200	200	200	200+50
ilość parter:	– 1P	– 1P	1L –	1L –	3L 9P	2L 5P	3L 6P	– –	– –	– –	1L –
ilość 1 piętro:	– –	1L 1P	– –	– –	5L 3P	4L 6P	– 8P	1L 1P	– 1P	– –	– 1P
ilość 2 piętro:	– –	– 2P	– –	– –	6L 5P	8L 3P	5L 7P	– –	– –	– –	1L –
ilość 3 piętro:	– –	– 2P	– –	– –	6L 6P	9L 1P	3L 7P	– –	– –	1L 1P	1L –
razem:	– 1P	1L 6P	1L –	1L –	20L 23P	23L 15P	11L 28P	1L 1P	– 1P	1L 1P	3L 1P
uwagi	aluminiowe EI30 przeszklone, szkło bezpieczne antywłamaniowe kolor biały	aluminiowe EI30 przeszklone, szkło bezpieczne kolor biały	aluminiowe EI60 przeszklone, szkło bezpieczne kolor biały	aluminiowe EI30 przeszklone, szkło bezpieczne kolor biały	pełne, płytowe okleina CPL w kol. "buk" izol. akust. 32dB	pełne, EI30 okleina CPL w kol. "buk" izol. akust. 32dB	pełne, płytowe okleina CPL w kol. "buk" z kratką wentyl.	aluminiowe przeszklone, szkło bezpieczne kolor biały EI30	przesuwne, pełne, płytowe okleina CPL w kol. "buk"	pełne, płytowe okleina CPL w kol. "buk" z kratką wentyl.	DYMOSZCZELNE aluminiowe przeszklone, szkło bezpieczne kolor biały, naświetle stałe

UWAGA: WSZYSTKIE WYMIARY SPRAWDZIĆ NA BUDOWIE!

P E R S P E K T Y W A PRACOWNIA PROJEKTOWA S.C.
30–109 KRAKÓW UL. SALWATORSKA 14/102 TEL. 012–426–06–16
EMAIL: BIURO@PERSPEKTYWA–KRAKOW.PL WWW.PERSPEKTYWA–KRAKOW.PL

Nazwa i adres inwestycji:	PRZEBUDOWA INTERNATU ZESPOŁU SZKÓŁ Z PRZYSTOS. DLA UCZNIÓW NIEPEŁ., UL. TOPOLOWA 2, 62–050 MOSINA			Data: LISTOPAD 2008
Inwestor:	POWIAT POZNAŃSKI UL. JACKOWSKIEGO 18, 60–509 POZNAŃ			Branża: ARCHITEKTURA
Tytuł rysunku:	CZĘŚC INTERNATOWA ZESTAWIENIE DRZWI			Faza proj.: PW
	Imię i nazwisko:	Nr uprawnień:	Podpis:	Skala:
Projektował:	mgr inż. arch. ANGELIKA KORCZYŃSKA	MPOIA/037/2005		
Opracował:	mgr inż. arch. MAŁGORZATA BELKA			Nr rys.: 6
Sprawdził:	mgr inż. arch. AGNIESZKA KOŁODZIEJSKA–ZARYCH	MPOIA/032/2005		

WSZYSTKIE PRAWA ZASTRZEŻONE, ŁĄCZNIE Z PRAWEM REPRODUKCJI LUB UDOSTĘPNIANIA OSOBOM TRZECIM RYSUNKU LUB JEGO CZĘŚCI

ZESTAWIENIE OKIEN WEWN. CZĘŚCI INTERNATOWEJ

l.p.		1	2
oznaczenie		010	011
SCHEMAT		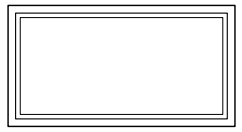	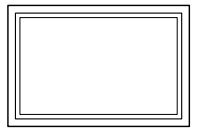
wymiary (cm) w świetle otworu	S	155	125
	H	88	88
wymiary (cm) ościerznicy	S	150	120
	H	80	80
ilość parter:		–	2
ilość 1 piętro:		–	–
ilość 2 piętro:		2	–
ilość 3 piętro:		–	3
razem:		2	5
uwagi		2SZT. EI30	3 SZTUKI EI30
		P.POŻ. STAL., POZOSTAŁE PCV W KOLORZE BIAŁYM, STAŁE, NIEOTWIERALNE	

ZESTAWIENIE ŚLUSARKI ALUM. CZĘŚCI INTERNATOWEJ

l.p.		1
oznaczenie		Z2
SCHEMAT		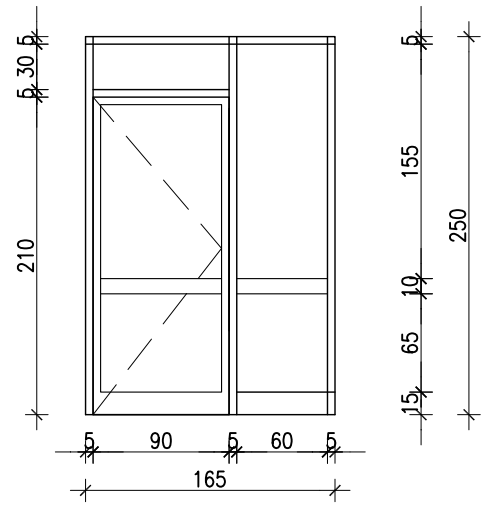
wymiary (cm) w świetle otworu	S	175
	H	250
ilość parter:		1P
ilość 1 piętro:		1P
ilość 2 piętro:		
ilość 3 piętro:		
razem:		2
uwagi		ŚLUSARKA ALUMIN., W KOLORZE BIAŁYM, SZKŁO BEZPIECZNE, TRANSPARENTNE

UWAGA: WSZYSTKIE WYMIARY SPRAWDZIĆ NA BUDOWIE!

P E R S P E K T Y W A PRACOWNIA PROJEKTOWA S.C.
30–109 KRAKÓW UL. SALWATORSKA 14/102 TEL. 012–426–06–16
EMAIL: BIURO@PERSPEKTYWA–KRAKOW.PL WWW.PERSPEKTYWA–KRAKOW.PL

Nazwa i adres inwestycji:	PRZEBUDOWA INTERNATU ZESPOŁU SZKÓŁ Z PRZYSTOS. DLA UCZNIÓW NIEPEŁ., UL. TOPOLOWA 2, 62–050 MOSINA			Data: LISTOPAD 2008
Inwestor:	POWIAT POZNAŃSKI UL. JACKOWSKIEGO 18, 60–509 POZNAŃ			Branża: ARCHITEKTURA
Tytuł rysunku:	CZĘŚĆ INTERNATOWA ZESTAWIENIE OKIEN I ŚLUSARKI ALUM.			Faza proj.: PW
	Imię i nazwisko:	Nr uprawnień:	Podpis:	Skala: 1:50
Projektował:	mgr inż. arch. ANGELIKA KORCZYŃSKA	MPOIA/037/2005		
Opracował:	mgr inż. arch. MAŁGORZATA BELKA			Nr rys.: 7
Sprawdził:	mgr inż. arch. AGNIESZKA KOŁODZIEJSKA–ZARYCH	MPOIA/032/2005		

WSZYSTKIE PRAWA ZASTRZEŻONE, ŁĄCZNIE Z PRAWEM REPRODUKCJI LUB UDOSTĘPNIANIA OSOBOM TRZECIM RYSUNKU LUB JEGO CZĘŚCI

LEGENDA:

WYKŁADZINA ELASTYCZNA, WINYLOWA, O PODWYŻSZONEJ ODPORNOŚCI
KOLOR: NP. WG WZORNIKA FIRMY TARKETT
IQ GRANIT 3040 773 LUB PODOBNY INNEGO PRODUCENTA

WYKŁADZINA ELASTYCZNA, WINYLOWA, O PODWYŻSZONEJ ODPORNOŚCI
KOLOR: NP. WG WZORNIKA FIRMY TARKETT
IQ GRANIT 3040 772 LUB PODOBNY INNEGO PRODUCENTA

WYKŁADZINA ELASTYCZNA, WINYLOWA, O PODWYŻSZONEJ ODPORNOŚCI
KOLOR: NP. WG WZORNIKA FIRMY TARKETT
IQ GRANIT 3040 383 LUB PODOBNY INNEGO PRODUCENTA

KOLORYSTYKA ŚCIAN POSZCZEGÓLNYCH PIĘTER ZNOŚNIKOWANA

KOLORYSTYKA ŚCIAN PIĘTRA III–
JASNA, PASTELOWA, W TONACJI POMARAŃCZOWEJ,
NP. WG WZORNIKA FIRMY CAPAROL Polazzo 330
LUB PODOBNY INNEGO PRODUCENTA

KOLORYSTYKA WYKŁADZINY POSADZKOWEJ–
ZALECA SIĘ WYKŁADZINĘ O WZORZE BEZKIERUNKOWYM,
MASKUJĄCYM, ŁATWIAJĄCYM UTRZYMANIE CZYSTOŚCI

WYKONAĆ WYKŁADZINĘ 10cm NA ŚCIANĘ

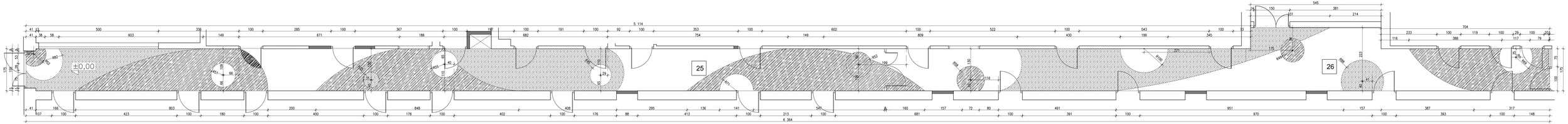

UWAGA:
1. SPRAWDZIĆ WYMIARY NA ŻUŻWIE
2. WYMIARY NIEPRZEKRACZALNE ORAZ ODSKOKOWE CIĘŻNE Z PROJEKTAMI BRANŻOWYMI
3. KOLORYSTYKĘ NA ŚCIANIE WEDŁUG UZGODNIEŃ Z PROJEKTANTEM

P E R S P E K T Y W A PRACOWNIA PROJEKTOWA S.C.
30-109 KRAKÓW UL. SALWATORSKA 14/102 TEL: 012-426-06-16
FAX: 012-426-06-17 E-MAIL: PERSPEKTYWA@PERSPEKTYWA.COM.PL
ODDZIAŁ: 61-851 POZNAŃ UL. ZIELONA 8 TEL/FAX: 061-851-30-31

Nazwa i adres inwestycji:	PRZEBUDOWA INTERNATU ZESPOŁU SZKÓŁ Z PRZYSTOSOWANIEM DLA UCZNIÓW NIEPEŁN., UL. TOPOLOWA 2, 62-050 MOŚNA		Data: LUTOWY 2008
Inwestor:	POWIAT POZNAŃSKI UL. JACOWSKIEGO 18, 60-509 POZNAŃ		Branża: ARCHITEKTURA
Tytuł rysunku:	RZUT POSADZKI KORYTARZA PARTERU		Tytuł arkusz: FW
	Imię i nazwisko:	Nr uprawnień:	Podpis:
Projektował:	mgr inż. arch. ANELEKA KOKCZYŃSKA	WPOA/0372/2005	
Sprawdził:	mgr inż. arch. MAŁGORZATA SEJDA		
Sprawdził:	mgr inż. arch. AGNIESZKA KOSZEGLEWSKA-ZAPITCH	WPOA/0372/2005	

Skala: 1:50

Nr rys.: 8

WSZYSTKIE PRAWA AUTORSKIE ZASTRZEŻONE. ZABRANIA SIĘ KOPIOWANIE LUB ROZPOWSZECHNIANIE BEZ ZGODY TWÓRCÓW. PRZYWRÓCENIE LUB ZAKAZ ROZPOWSZECHNIANIA

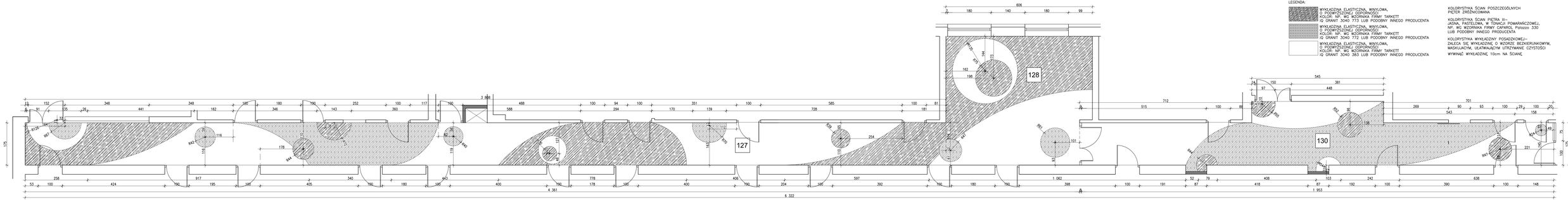

LEGENDA:

- WYKŁADZINA ELASTYCZNA, WINYLOWA, O PODWYŻSZONEJ ODPORNOŚCI KOLOR: NP. WG WZORNIKA FIRMY TARKETT IQ GRANIT 3040 773 LUB PODOBNY INNEGO PRODUCENTA
- WYKŁADZINA ELASTYCZNA, WINYLOWA, O PODWYŻSZONEJ ODPORNOŚCI KOLOR: NP. WG WZORNIKA FIRMY TARKETT IQ GRANIT 3040 772 LUB PODOBNY INNEGO PRODUCENTA
- WYKŁADZINA ELASTYCZNA, WINYLOWA, O PODWYŻSZONEJ ODPORNOŚCI KOLOR: NP. WG WZORNIKA FIRMY TARKETT IQ GRANIT 3040 383 LUB PODOBNY INNEGO PRODUCENTA

KOLORYSTYKA ŚCIAN POSZCZEGÓLNYCH PIĘTER ZRÓŻNICOWANA

KOLORYSTYKA ŚCIAN PIĘTRA II– JASNA, PASTELOWA, W TONACJI POMARAŃCZOWEJ, NP. WG WZORNIKA FIRMY CAPAROL Palazzo 330 LUB PODOBNY INNEGO PRODUCENTA

KOLORYSTYKA WYKŁADZINY POSADZKOWEJ– ZALEGA SIĘ WYKŁADZINĘ O WZORZE BEZKIERUNKOWYM, MASKUJĄCYM, UŁATWIAJĄCYM UTRZYMANIE CZYSTOŚCI

WYWINĄĆ WYKŁADZINĘ 10cm NA ŚCIANĘ

UWAGA:
1. SPRAWDZIĆ WYMIARY NA BUDOWIE
2. PRZEDY WEJŚCIOWE/OKNOWE KORYTARZ LICZNE Z PRZEDSTAWIONYMI ZMIANAMI
3. KOLORYSTYKĘ NA ETAPIE WYBORU UZGODNIĆ Z PROJEKTANTEM

P E R S P E K T Y W A PRACOWNIA PROJEKTOWA S.C.
30-109 KRAKÓW UL. SAŁBATORSKA 14/102 TEL: 012-426-06-16
FAX: 012-426-06-17 E-MAIL: PERSPEKTYWA@PERSPEKTYWA.COM.PL
OSDOW: 61-651 POZNAŃ UL. ZIELONA 8 TEL/FAX: 061-651-30-15

Nazwa i adres inwestycji:	PRZEBUDOWA INTERNATU ZESPOŁU SZKÓŁ Z PRZYSTOSOWANIEM DLA UCZNIÓW NIEPEŁ., UL. TOPOLOWA 2, 62–050 MOŚNA		Data: LUTEGO 2008
Inwestor:	POWIAT POZNAŃSKI UL. JACKOWSKIEGO 18, 60–509 POZNAŃ		Branża: ARCHITEKTURA
Tytuł rysunku:	RZUT POSADZKI KORYTARZA I PIĘTRA		Tytuł arkusza: PW
	Imię i nazwisko:	Nr uprawnień:	Podpis:
Projektował:	mgr inż. arch. ANELEWA KOKCZYŃSKA	WPOA/0012/2005	Skala: 1:50
Sprawdził:	mgr inż. arch. MAŁGORZATA SEJDA		Nr rys: 9
Sprawdził:	mgr inż. arch. AGNIESZKA KOLBUSZOWSKA-ZAWTOR	WPOA/0012/2005	

WSZYSTKIE PRAWA AUTORSKIE ZASTRZEŻONE. KOPIOWANIE LUB WYKORZYSTANIE CAŁOŚCI LUB CZĘŚCI BEZ ZGODY AUTORA ZABRONIONE

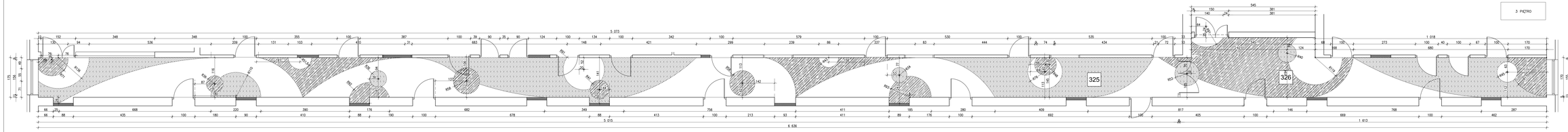

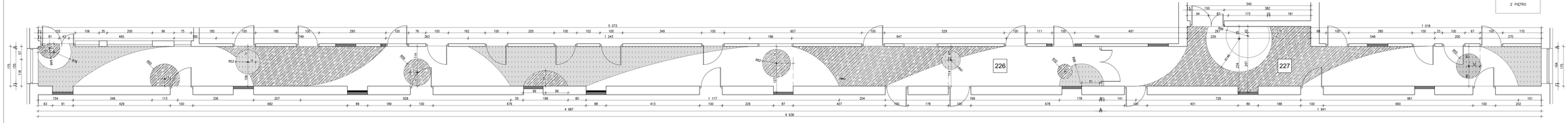

KOLORYSTYKA ŚCIAN POSZCZEGÓLNYCH PIĘTER ZNIESCHODAMA

KOLORYSTYKA ŚCIAN PIĘTRA III–
JASNA, PASTELOWA, W TONACH POMARAŃCZOWEJ, ZGODNIE Z WYTYCZNYMI ZARZĄDU Powiatu 330 LUB PODOBNY INNEGO PRODUCENTA

KOLORYSTYKA WYKŁADZINY POSADZKOWEJ–
ZALECA SIĘ WYKŁADZINĘ O WZORZE BEZKIERUNKOWYM, MASKUJĄCYM UŁATWIAJĄCYM UTRZYMANIE CZYSTOŚCI

WYMINĄĆ WYKŁADZINĘ 10cm NA ŚCIANĘ

LEGENDA:

- WYKŁADZINA ELASTYCZNA, WINYLOWA, O PODWYŻSZONEJ ODPORNOŚCI KOLOR: NP. WG WZÓRNIKA FIRMY TARKETT IQ GRANIT 3040 773 LUB PODOBNY INNEGO PRODUCENTA
- WYKŁADZINA ELASTYCZNA, WINYLOWA, O PODWYŻSZONEJ ODPORNOŚCI KOLOR: NP. WG WZÓRNIKA FIRMY TARKETT IQ GRANIT 3040 772 LUB PODOBNY INNEGO PRODUCENTA
- WYKŁADZINA ELASTYCZNA, WINYLOWA, O PODWYŻSZONEJ ODPORNOŚCI KOLOR: NP. WG WZÓRNIKA FIRMY TARKETT IQ GRANIT 3040 383 LUB PODOBNY INNEGO PRODUCENTA

UWAGI:
1. WYMIARY WYNIKAJĄ WYŁĄCZNIE NA ŚCIANIE
2. WYMIARY WYKOPÓW NALEŻY SPRAWDZIĆ GEODEZJĄ Z PRZEDMIAREM DOŁADNYM
3. WYLICZYĆ NA CAŁE WYMIARY
GEODEZJĄ Z PRZEDMIAREM

P E R S P E K T Y W A PRACOWNIA PROJEKTOWA S.C.
ZG–109 KOROND 10, UL.MICKIEWICZA 14/112 TEL. 012-426-08-18
OBRÓ. BUROBIUROPOSTĘTNA–KRAKÓW 9, BIURO/POSTĘTNA–KRAKÓW 31,
OSIEDLE 81-803 POZNAŃ UL.ZELONA 8 EL./FAX 061-651-50-53

Nazwa i adres obiektu budowlanego	PRZEBUDOWA WEWNĘTRZNA ZESPOŁU CZNÓW Z PRZYSTOŚCIĄ DLA UCZNÓW NIEPEŁ. UL. TOPOLOWA 2, 62-100 WOŹNIKI	Skala:	
Inwestor:	POWIAT POZNAŃSKI UL. JAGIELLOŃSKIEGO 18, 60-509 POZNAŃ	Branża:	ARCHITEKTURA
Tytuł rysunku:	RZUT POSADZKI KORYTARZA II i III PIĘTRA	Nr rys. arch.:	10
	Imię i nazwisko / Nr uprawnień / Podpis / Data		
Projektował:	mgr inż. arch. WACŁAW KOWCZYŃSKI / APP/06/2/2000	Skala:	1:50
Sprawdził:	mgr inż. arch. MIECZYSŁAW SŁUKA	Nr rys.	10
Sprawdził:	mgr inż. arch. KONSTANTA KRASUŁSKA–OWTCH / APP/06/2/2000		

WSZYSTKIE PRAWA AUTORSKIE ZASTRZEŻONE – KOPIOWANIE LUB UDOSTĘPNIANIE OSOBOM TRZECH ZGODNIE Z ART. 1203

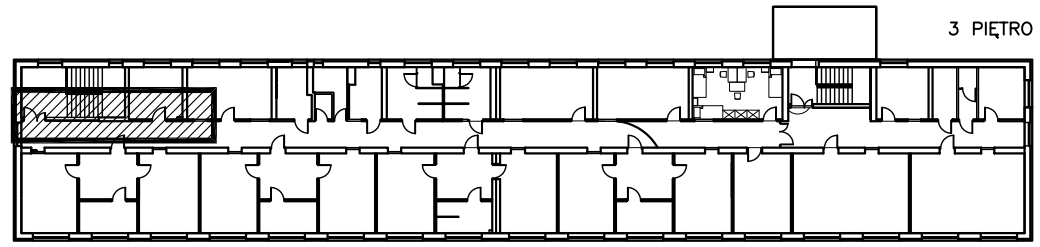

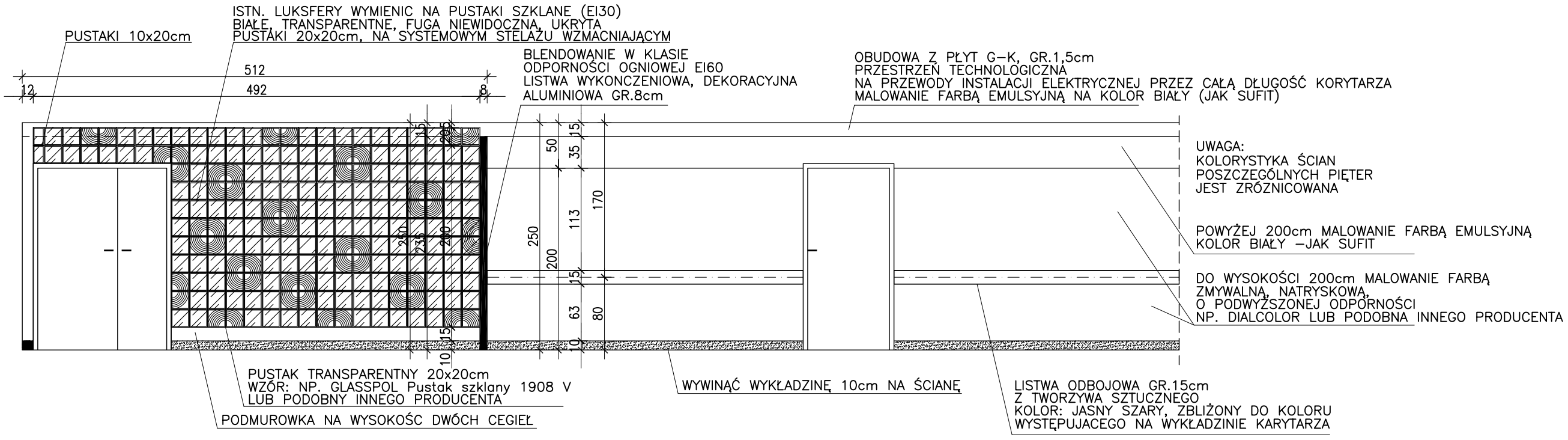

UWAGA:

1. SPRAWDZIĆ WYMIARY NA BUDOWIE
2. PROJEKT ARCHITEKTONICZNY ROZPATRYWAĆ ŁĄCZNIE Z PROJEKTAMI BRANŻOWYMI
3. KOLORYSTYKĘ NA ETAPIE WYBORU
   UZGODNIĆ Z PROJEKTANTEM

P E R S P E K T Y W A PRACOWNIA PROJEKTOWA S.C.
30–109 KRAKÓW UL. SALWATORSKA 14/102 TEL. 012–426–06–16
EMAIL: BIURO@PERSPEKTYWA–KRAKOW.PL WWW.PERSPEKTYWA–KRAKOW.PL
ODDZIAŁ: 61–851 POZNAŃ UL. ZIELONA 8 TEL./FAX. 061–851–30–10

Nazwa i adres inwestycji:	PRZEBUDOWA INTERNATU ZESPOŁU SZKÓŁ Z PRZYSTOS. DLA UCZNIÓW NIEPEŁ., UL. TOPOLOWA 2, 62–050 MOSINA			Data: LISTOPAD 2008
Inwestor:	POWIAT POZNAŃSKI UL. JACKOWSKIEGO 18, 60–509 POZNAŃ			Branża: ARCHITEKTURA
Tytuł rysunku:	WIDOK ŚCIANY KORYTARZA–FRAGMENT			Faza proj.: PW
	Imię i nazwisko:	Nr uprawnień:	Podpis:	Skala: 1:50
Projektował:	mgr inż. arch. ANGELIKA KORCZYŃSKA	MPOIA/037/2005		
Opracował:	mgr inż. arch. MAŁGORZATA BELKA			Nr rys.: 11
Sprawdził:	mgr inż. arch. AGNIESZKA KOŁODZIEJSKA–ZARYCH	MPOIA/032/2005		

WSZYSTKIE PRAWA ZASTRZEŻONE, ŁĄCZNIE Z PRAWEM REPRODUKCJI LUB UDOSTĘPNIANIA OSOBOM TRZECIM RYSUNKU LUB JEGO CZĘŚCI

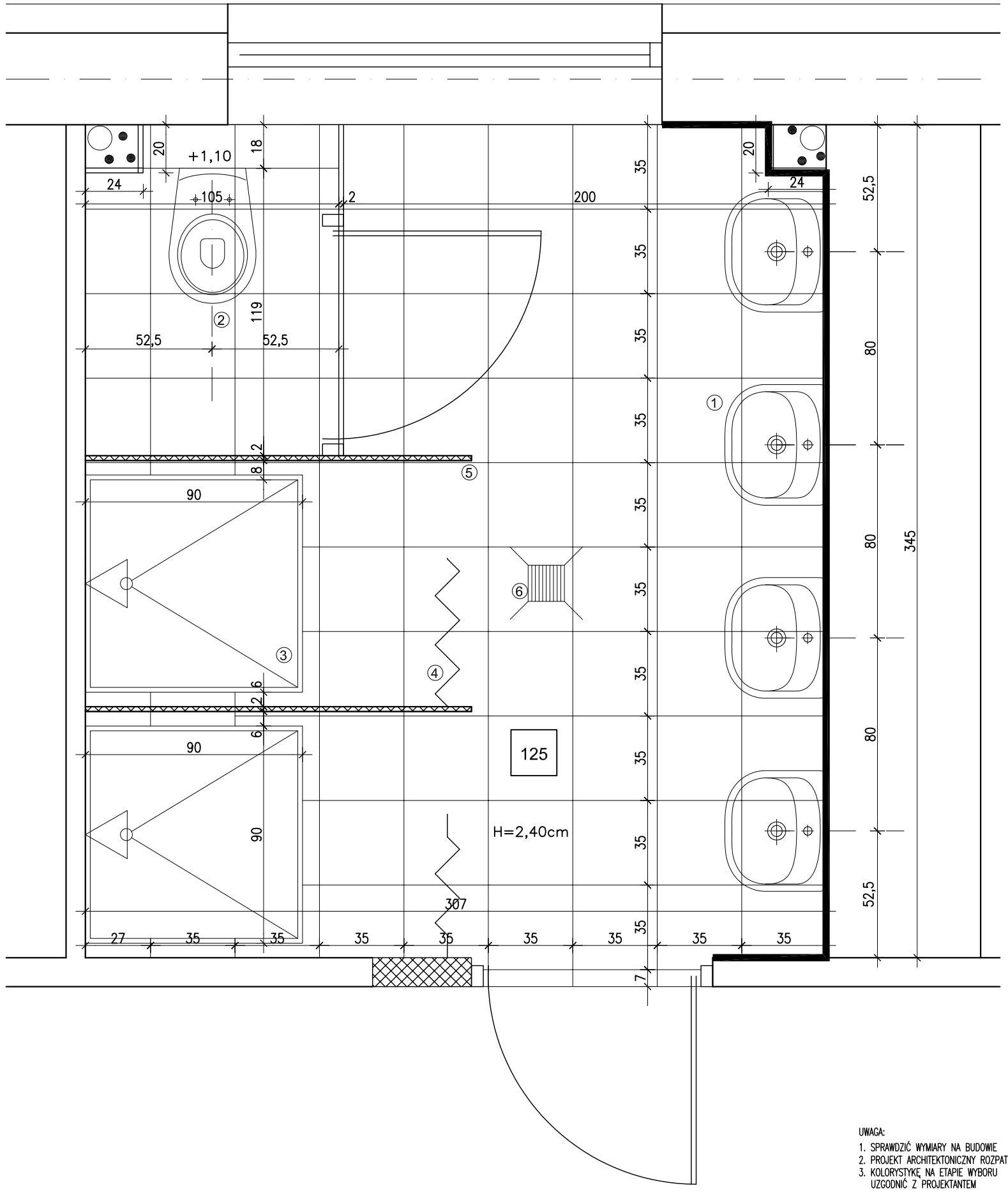

LEGENDA:

1. UMYWALKA STANDARDOWA 50cm, WISZĄCA, MOCOWANA NA ŚRUBACH DO ŚCIANY, WYS.80cm, PÓŁPOSTUMENT MASKUJĄCY PODŁĄCZENIE
2. MISKA USTĘPOWA STANDARDOWA, WISZĄCA, WYS.40cm, ZE SPŁUCZKĄ PODTYNKOWĄ, OBUDOWA 110cm
3. BRODZIK NISKOPROFILOWANY, BEZPROGOWY Hmax=2cm, WYMIARY 90x90cm JAK NP. FIRMY Z.P.–H. "BUDO–PLAST", LUB PODOBNY INNEGO PRODUCENTA
4. ZASŁONKA WISZĄCA WINYLOWA NIEPRZEŹROCZYSTA 180x200cm
5. ŚCIANKA HPL GR.2cm
6. KRATKA ŚCIEKOWA ZE STALI NIERDZEWNEJ

POSADZKA: PŁYTKI GRESOWE ANTYPOŚLIZGOWE, O WYM. STANDARDOWYM, NP. OPOCZNO 35x35cm LUB PODOBNY INNEGO PRODUCENTA FUGA 2mm, KOLOR FUGI: CIEMNY, PRAKTYCZNY, UŁATWIAJĄCY UTRZYMANIE CZYSTOŚCI

KOLORYSTYKA PŁYTEK JASNA– PASTELOWA, UTRZYMANA W TONACJI CIEPŁEJ
PŁYTKI PODŁOGOWE W KOLORZE PŁYTEK NA ŚCIANIE LUB O 2 TONY CIEMNIEJSZE NIŻ PŁYTKI ŚCIENNE WZÓR MASKUJĄCY, BEZKIERUNKOWY, NP. MARMURKOWY UŁATWIAJĄCY UTRZYMANIE CZYSTOŚCI

ZAKRES PASA KOLORYSTYCZNEGO PŁYTEK NAŚCIENNYCH

UWAGA:

1. SPRAWDZIĆ WYMIARY NA BUDOWIE
2. PROJEKT ARCHITEKTONICZNY ROZPATRYWAĆ ŁĄCZNIE Z PROJEKTAMI BRANŻOWYMI
3. KOLORYSTYKĘ NA ETAPIE WYBORU UZGODNIĆ Z PROJEKTANTEM

P E R S P E K T Y W A PRACOWNIA PROJEKTOWA S.C.
30–109 KRAKÓW UL. SALWATORSKA 14/102 TEL. 012–426–06–16
EMAIL: BIURO@PERSPEKTYWA–KRAKOW.PL WWW.PERSPEKTYWA–KRAKOW.PL
ODDZIAŁ: 61–851 POZNAŃ UL. ZIELONA 8 TEL./FAX. 061–851–30–10

Nazwa i adres inwestycji:	PRZEBUDOWA INTERNATU ZESPOŁU SZKÓŁ Z PRZYSTOS. DLA UCZNIÓW NIEPEŁ., UL. TOPOLOWA 2, 62–050 MOSINA			Data: LISTOPAD 2008
Inwestor:	POWIAT POZNAŃSKI UL. JACKOWSKIEGO 18, 60–509 POZNAŃ			Branża: ARCHITEKTURA
Tytuł rysunku:	RZUT UMYWALNI			Faza proj.: PW
	Imię i nazwisko:	Nr uprawnień:	Podpis:	Skala: 1:20
Projektował:	mgr inż. arch. ANGELIKA KORCZYŃSKA	MPOIA/037/2005		
Opracował:	mgr inż. arch. MAŁGORZATA BELKA			Nr rys.: 12
Sprawdził:	mgr inż. arch. AGNIESZKA KOŁODZIEJSKA–ZARYCH	MPOIA/032/2005		

WSZYSTKIE PRAWA ZASTRZEŻONE, ŁĄCZNIE Z PRAWEM REPRODUKCJI LUB UDOSTĘPNIANIA OSOBOM TRZECIM RYSUNKU LUB JEGO CZĘŚCI

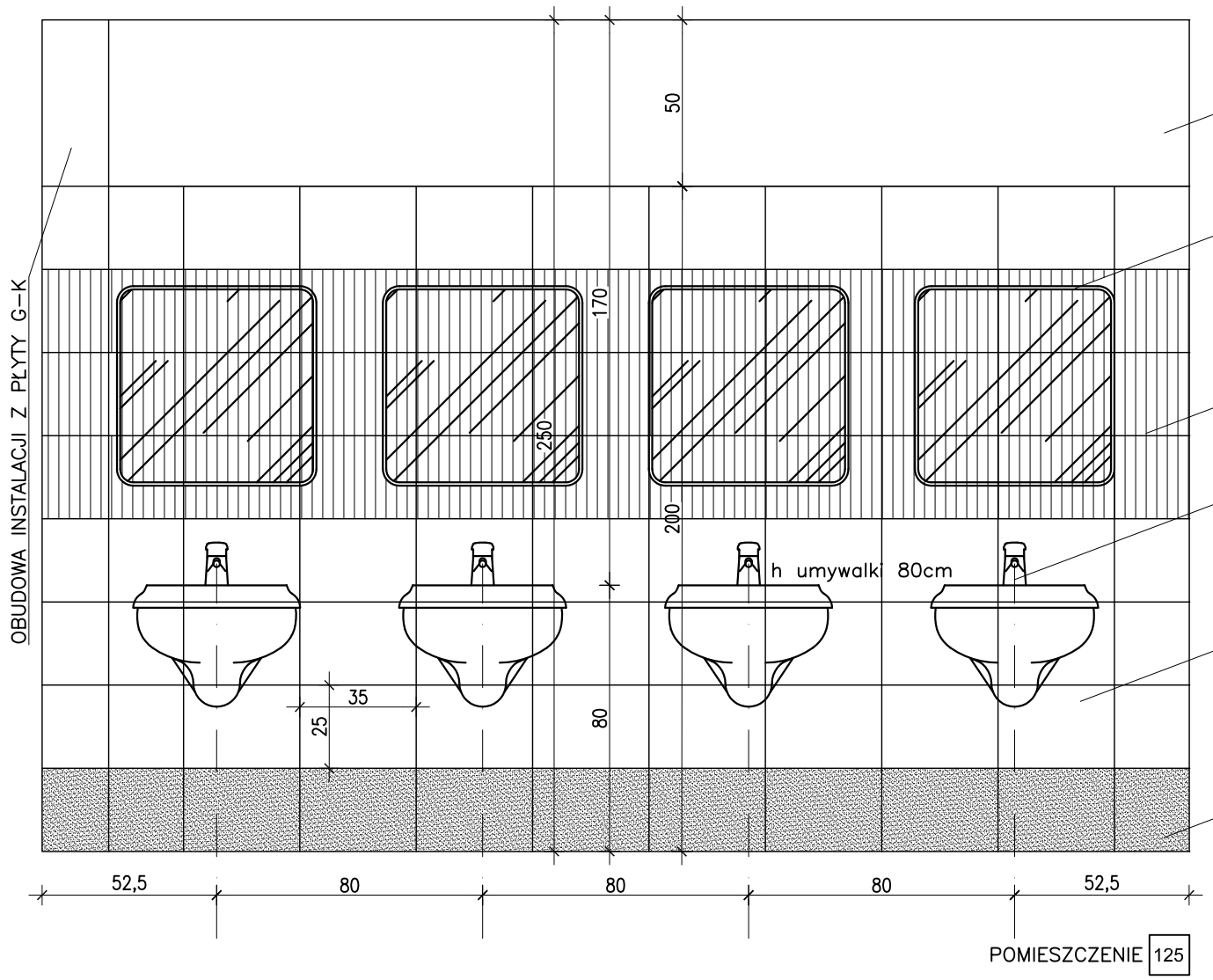

MALOWANIE FARBĄ EMULSYJNĄ NA KOLOR: BIAŁY
–JAK SUFIT

ELEMENT WYPOSAŻENIA WNĘTRZA:
LUSTRO WISZĄCE, UCHYLNE Z RAMĄ
KWADRATOWE LUB PROSTOKĄTNE

PAS KOLORYSTYCZNY
PŁYTKA O WZORZE LUB GŁADKA W KONTRASTOWYM KOLORZE,
WYMIARY STANDARDOWE NP. OPOCZNO 25x35cm,
PROSTOKĄTNA, W UKŁADZIE POZIOMYM,
KOLOR: UTRZYMANY W TONACJI CIEPŁEJ
NP. WG KATALOGU OPOCZNO: TREVI ORANGE
LUB PODOBNY INNEGO PORDUCENTA

ELEMENT WYPOSAŻENIA WNĘTRZA:
UMYWALKA STANDARDOWA
SZER. 50cm, ZAWIESZONA NA WYSOKOŚCI 85cm*

PŁYTKA JASNA, GŁADKA, JEDNOKOLOROWA, PASTELOWA,
WYMIARY STANDARDOWE NP. OPOCZNO 25x35cm,
PROSTOKĄTNA, W UKŁADZIE POZIOMYM,
KOLOR: UTRZYMANY W TONACJI CIEPŁEJ,
NP. WG KATALOGU OPOCZNO: TREVI KREM
LUB PODOBNY INNEGO PORDUCENTA

PŁYTKA GŁADKA, JEDNOKOLOROWA, O KONTRASTOWYM KOLORZE
WYMIARY STANDARDOWE NP. OPOCZNO 25x35cm,
PROSTOKĄTNA, W UKŁADZIE POZIOMYM,
KOLOR: UTRZYMANY W TONACJI CIEPŁEJ
NP. WG KATALOGU OPOCZNO: TREVI ZIELONA
LUB PODOBNY INNEGO PRODUCENTA
ALBO W KOLORZE PŁYTEK POSADZKI
(DOLNY PAS KOLOROWYCH PŁYTEK NA WSZYSTKICH ŚCIANACH POMIESZCZENIA)

UWAGI:

PŁYTKI ŚCIENNE DO WYSOKOŚCI 2m,
POWYŻEJ MALOWANIE FARBĄ EMULSYJNĄ NA KOLOR BIAŁY–JAK SUFIT
*NA PARTERZE ORAZ I PIĘTRZE UMYWALKI ZAWIESZONE NA WYSOKOŚCI 80cm
NA PIĘTRACH II i III, UMYWALKI ZAWIESZONE NA WYSOKOŚCI 85cm

MISKI USTĘPOWE NA PARTERZE ORAZ I PIĘTRZE ZAWIESZONE NA WYSOKOŚCI 40cm (SIEDZISKO)
NA PIĘTRACH II i III, ZAWIESZONE NA WYSKOŚCI 46cm

UWAGA:
1. SPRAWDZIĆ WYMIARY NA BUDOWIE
2. PROJEKT ARCHITEKTONICZNY ROZPATRYWAĆ ŁĄCZNIE Z PROJEKTAMI BRANŻOWYMI
3. KOLORYSTYKĘ NA ETAPIE WYBORU
UZGODNIĆ Z PROJEKTANTEM

P E R S P E K T Y W A PRACOWNIA PROJEKTOWA S.C.
30–109 KRAKÓW UL. SALWATORSKA 14/102 TEL. 012–426–06–16
EMAIL: BIURO@PERSPEKTYWA–KRAKOW.PL WWW.PERSPEKTYWA–KRAKOW.PL
ODDZIAŁ: 61–851 POZNAŃ UL. ZIELONA 8 TEL./FAX. 061–851–30–10

Nazwa i adres inwestycji:	PRZEBUDOWA INTERNATU ZESPOŁU SZKÓŁ Z PRZYSTOS. DLA UCZNIÓW NIEPEŁ., UL. TOPOLOWA 2, 62–050 MOSINA			Data: LISTOPAD 2008
Inwestor:	POWIAT POZNAŃSKI UL. JACKOWSKIEGO 18, 60–509 POZNAŃ			Branża: ARCHITEKTURA
Tytuł rysunku:	WIDOK ŚCIANY SATNITARIATU–ZESPÓŁ UMYWALKOWY			Faza proj.: PW
	Imię i nazwisko:	Nr uprawnień:	Podpis:	Skala: 1:20
Projektował:	mgr inż. arch. ANGELIKA KORCZYŃSKA	MPOIA/037/2005		
Opracował:	mgr inż. arch. MAŁGORZATA BELKA			Nr rys.: 13
Sprawdził:	mgr inż. arch. AGNIESZKA KOŁODZIEJSKA–ZARYCH	MPOIA/032/2005		

WSZYSTKIE PRAWA ZASTRZEŻONE, ŁĄCZNIE Z PRAWEM REPRODUKCJI LUB UDOSTĘPNIANIA OSOBOM TRZECIM RYSUNKU LUB JEGO CZĘŚCI

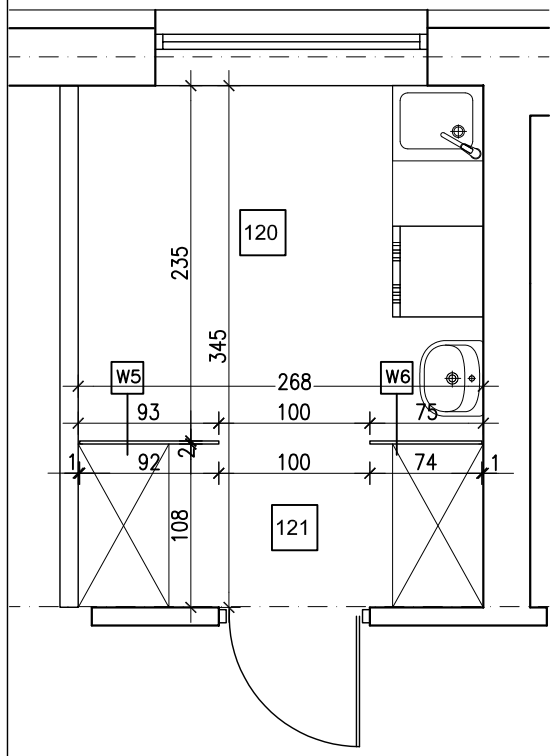

ŚCIANKA DZIELĄCE SUSZARNIE/POM. PRZEPIEREK
I MAGAZYN POŚCIELI
W5– SZT.1 W6– SZT.1

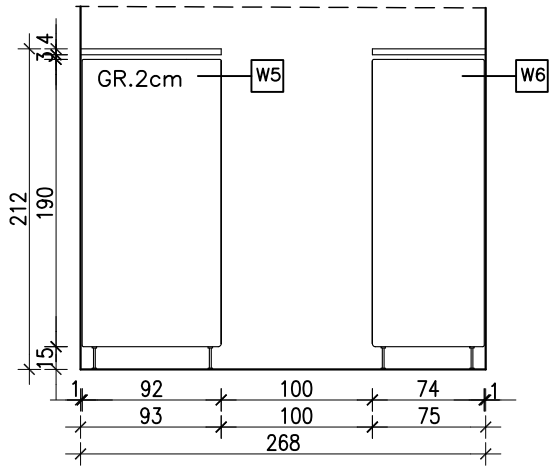

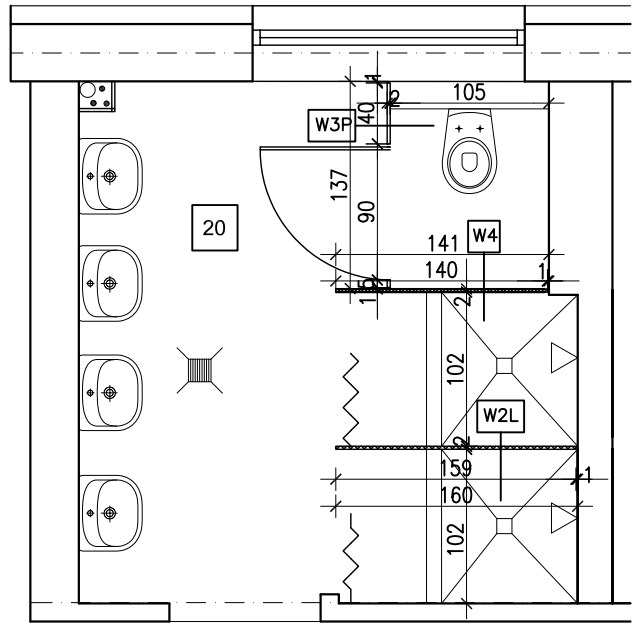

ŚCIANKI KABIN
PRYSZNICOWYCH UMYWALNI
W4–SZT.1
DLA POMIESZCZENIA NR 20

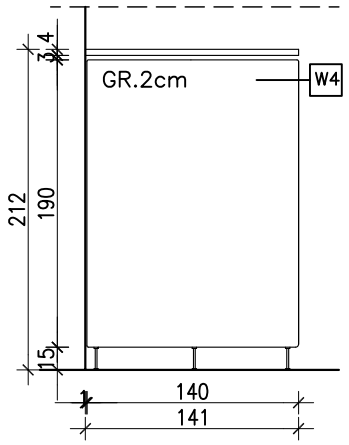

ŚCIANKA KABIN
WC UMYWALNI
W3P–SZT.3 OGÓŁEM
DLA POMIESZCZEŃ NR 20,
124, 320.

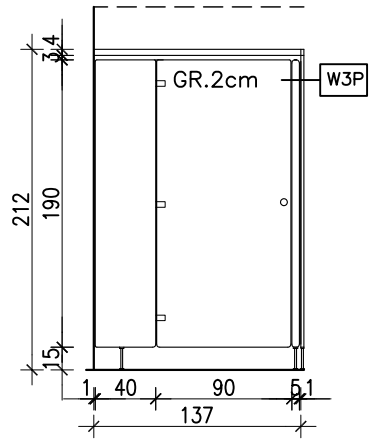

ŚCIANKI KABIN
PRYSZNICOWYCH UMYWALNI
W2L– SZT.4 OGÓŁEM
DLA POMIESZCZEŃ NR 20,
124, 320.

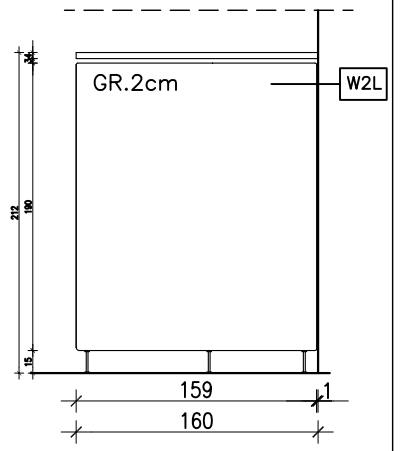

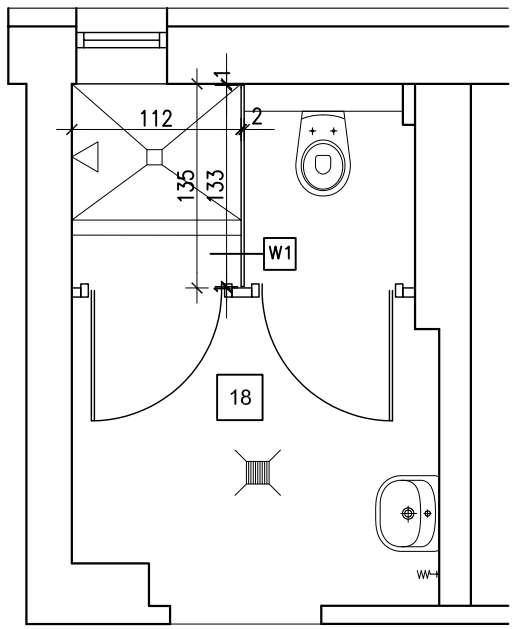

ŚCIANKA PRYSZNICOWA
ŁAZIENKI PERSONELU
W1– SZT.1
(DLA POMIESZCZENIA NR 18)

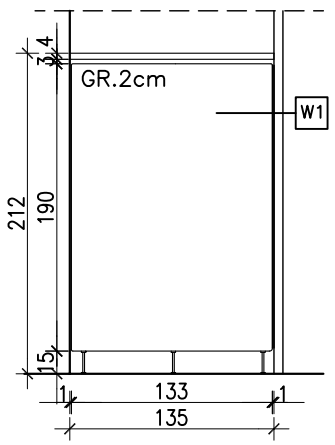

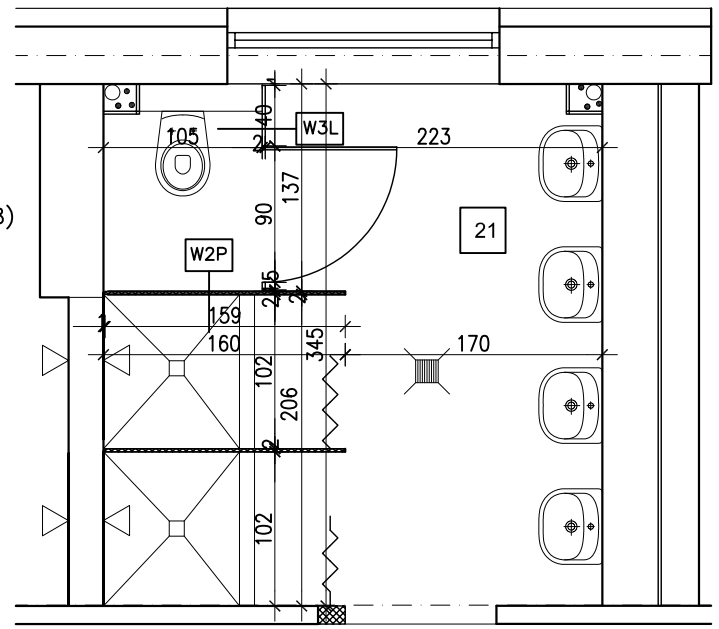

ŚCIANKI KABIN
PRYSZNICOWYCH UMYWALNI
W2P– SZT.6 OGÓŁEM
(DLA POMIESZCZEŃ NR 21
125,321)

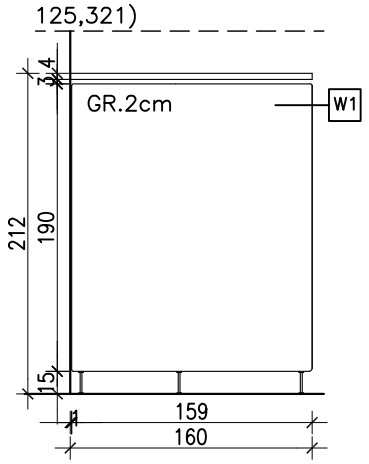

ŚCIANKA KABIN
WC UMYWALNI
W3L– SZT.3 OGÓŁEM
(DLA POMIESZCZEŃ NR 21
125,321)

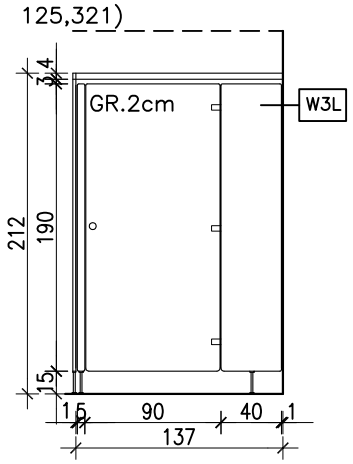

ŚCIANKI KABIN
PRYSZNICOWYCH UMYWALNI
W5– SZT.1
DLA POMIESZCZENIA 320

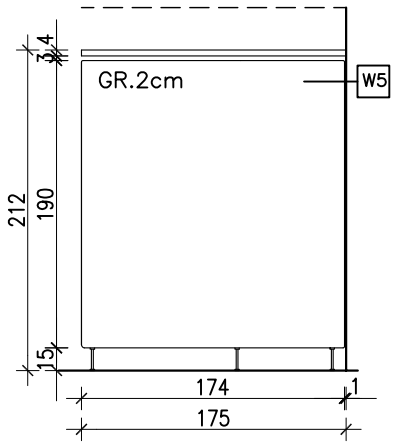

P E R S P E K T Y W A PRACOWNIA PROJEKTOWA S.C.
30–109 KRAKÓW UL. SALWATORSKA 14/102 TEL. 012–426–06–16
EMAIL: BIURO@PERSPEKTYWA–KRAKOW.PL WWW.PERSPEKTYWA–KRAKOW.PL
ODDZIAŁ: 61–851 POZNAŃ UL. ZIELONA 8 TEL./FAX. 061–851–30–10

UWAGA:
1. SPRAWDZIĆ WYMIARY NA BUDOWIE
2. PROJEKT ARCHITEKTONICZNY ROZPATRYWAĆ ŁĄCZNIE Z PROJEKTAMI BRANŻOWYMI
3. KOLORYSTYKĘ NA ETAPIE WYBORU
UZGODNIĆ Z PROJEKTANTEM

Nazwa i adres inwestycji:	PRZEBUDOWA INTERNATU ZESPOŁU SZKÓŁ Z PRZYSTOS. DLA UCZNIÓW NIEPEŁ., UL. TOPOLOWA 2, 62–050 MOSINA			Data: LISTOPAD 2008
Inwestor:	POWIAT POZNAŃSKI UL. JACKOWSKIEGO 18, 60–509 POZNAŃ			Branża: ARCHITEKTURA
Tytuł rysunku:	ZESTAWIENIE ŚCIANEK HPL			Faza proj.: PW
	Imię i nazwisko:	Nr uprawnień:	Podpis:	Skala: 1:50
Projektował:	mgr inż. arch. ANGELIKA KORCZYŃSKA	MPOIA/037/2005		
Opracował:	mgr inż. arch. MAŁGORZATA BELKA			Nr rys.: 14
Sprawdził:	mgr inż. arch. AGNIESZKA KOŁODZIEJSKA–ZARYCH	MPOIA/032/2005		

WSZYSTKIE PRAWA ZASTRZEŻONE, ŁĄCZNIE Z PRAWEM REPRODUKCJI LUB UDOSTĘPNIANIA OSOBOM TRZECIM RYSUNKU LUB JEGO CZĘŚCI

KLAPA DYMOWA KLATKI SCHODOWEJ "K1"

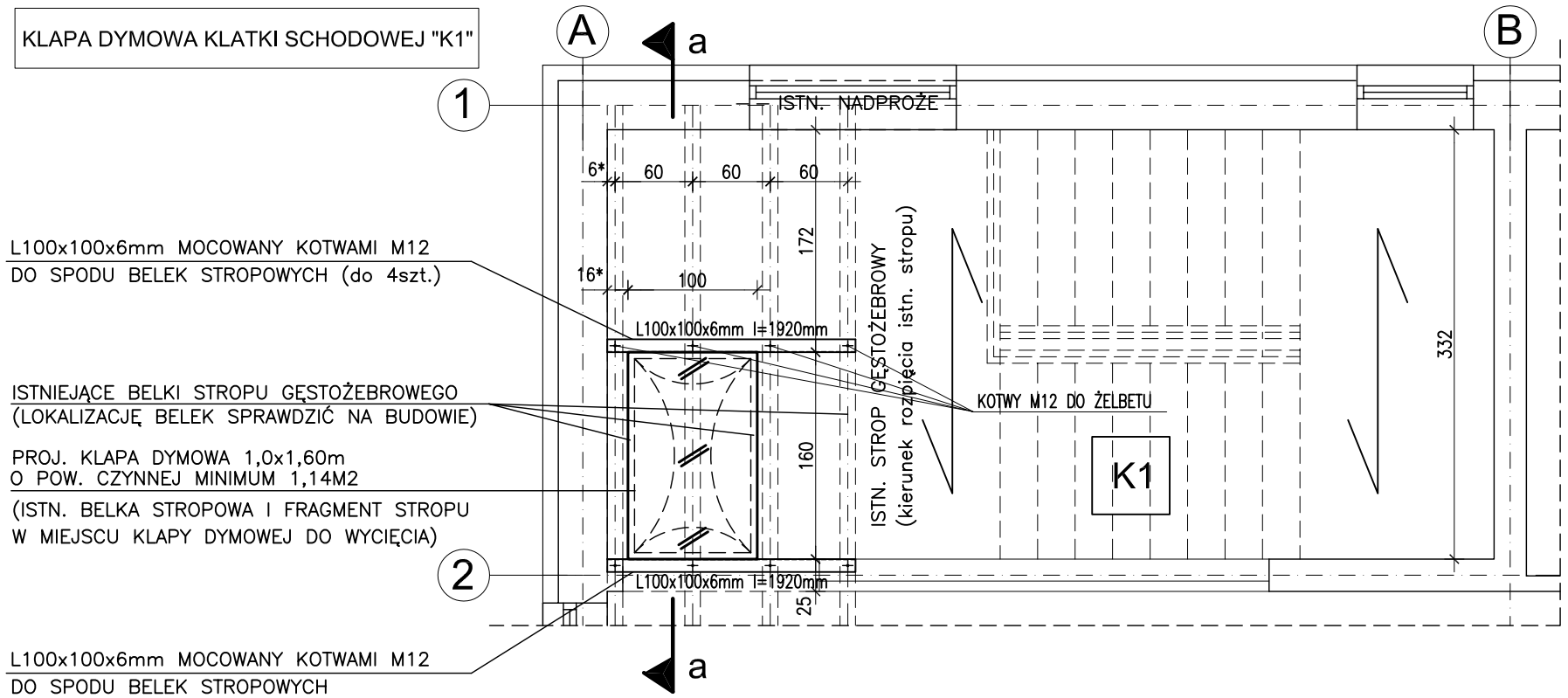

a-a

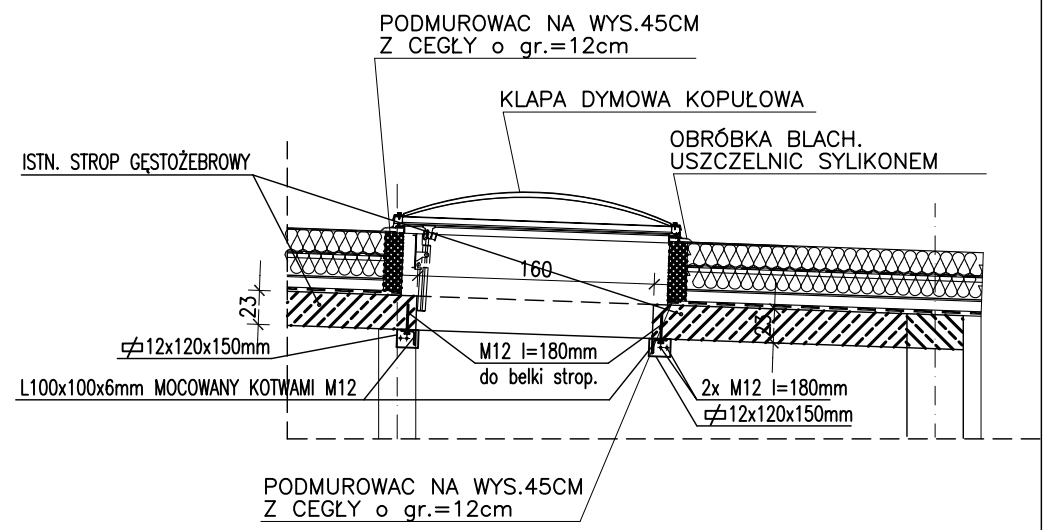

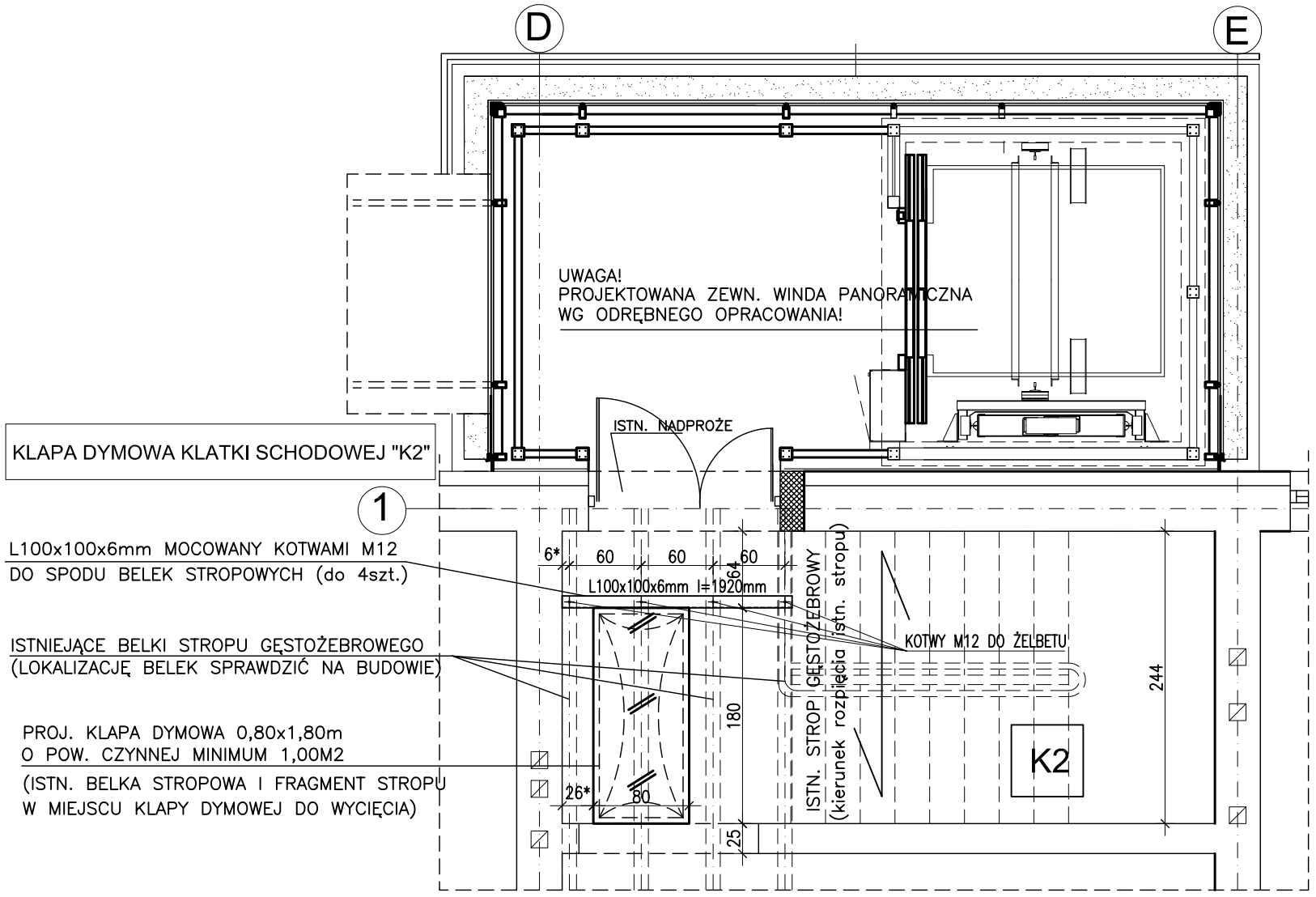

UWAGA: WSZYSTKIE WYMIARY SPRAWDZIĆ NA BUDOWIE!
ROZPATRYWAC ŁĄCZNIE Z PROJ. KONSTRUKCJI !
WYMIAR OZNACZONY "*" SPRAWDZIĆ NA BUDOWIE

P E R S P E K T Y W A PRACOWNIA PROJEKTOWA S.C.
30-109 KRAKÓW UL. SALWATORSKA 14/102 TEL. 012-426-06-16
EMAIL: BIURO@PERSPEKTYWA-KRAKOW.PL WWW.PERSPEKTYWA-KRAKOW.PL

Nazwa i adres inwestycji:	PRZEBUDOWA INTERNATU ZESPOŁU SZKÓŁ Z PRZYSTOS. DLA UCZNIÓW NIEPEŁ., UL. TOPOLOWA 2, 62-050 MOSINA			Data: LISTOPAD 2008
Inwestor:	POWIAT POZNAŃSKI UL. JACKOWSKIEGO 18, 60-509 POZNAŃ			Branża: ARCHITEKTURA
Tytuł rysunku:	**CZĘŚC INTERNATOWA** **DETAL OSADZENIA KLAPY DYMOWEJ**			Faza proj.: PW
	Imię i nazwisko:	Nr uprawnień:	Podpis:	Skala: 1:50
Projektował:	mgr inż. arch. ANGELIKA KORCZYŃSKA	MPOIA/037/2005		
Opracował:	mgr inż. arch. MAŁGORZATA BELKA			Nr rys.: 14a
Sprawdził:	mgr inż. arch. AGNIESZKA KOŁODZIEJSKA-ZARYCH	MPOIA/032/2005		

WSZYSTKIE PRAWA ZASTRZEŻONE, ŁĄCZNIE Z PRAWEM REPRODUKCJI LUB UDOSTĘPNIANIA OSOBOM TRZECIM RYSUNKU LUB JEGO CZĘŚCI

CZERPNIA POW.
O WYM. 50X50CM
Z ZALUZJA ZEWN.
W OTWORZE PO
ZDEMONTOWANYM OKNIE

SZAFKA STEROWNICZA PRZEPOMPOWNI
ŚCIEKÓW SANITARNYCH

POZ.4
WYBURZENIE STROPU I POCHODOW

POZ.3
2I120
L=140cm

POZ.3
2I120
L=140cm

CENTRALA WENT.
PODWIESZANA NAD SUFITEM PODW.
NA KONSTR. STAL.; W SUFICIE PODW. WYKONAC
OTWÓR REWIZYJNY O WYM. MIN. 1,0X1,0M

OBUDOWA Z PŁYTY GK, gr.=1,5cm
od posadzki do poz. 1,1m

OBUDOWA Z PŁYTY GK
SPÓD NA 2,20M OD POZ. POSADZKI
NA WYSOKOSC DO SUFITU PODW.

ZAMUROWANIE Z DYLATACJĄ

OBUDOWA Z PŁYTY GK, gr.=1,5cm
od posadzki do poziomu sufitu pogw.

OBUDOWA Z PŁYTY GK, gr.=1,5cm
od sufitu podw. do poz. 4,50m od posadzki

OTWORY WENTYL. 50x50CM
Hn=5,10M

OBUDOWA Z PŁYTY GK, gr.=1,5cm
od poz. 3,10m do sufitu podw.

WYRZUTNIA POW. W ISTN. OTWORZE 0,5x0,5M
ZABEZPIECZYC ZALUZJĄ ZEWN. SYSTEMOWĄ

OTWÓR W SCIANIE ø15CM

OBUDOWAC PRZESTRZEŃ
TECHNOLOGICZNĄ

MAGAZYN OLEJU OPAŁ.

POZ.2
4I120
L=140cm

POZ.5
3I160

WIESZAKI NA OKRYCIA WIERZCHNIE

R.E.5

PRZEBICIE W ŚCIANIE
WG RYS. INSTAL.

OBUDOWA Z PŁYTY GK
na 20cm od poziomu sufitu

OBUDOWA Z PŁYTY GK
na pełną wys. pomieszczenia

POZ.6
2I120
L=140cm

GRANICA OPRACOWANIA

OBUDOWA Z PŁYTY GK, gr.=1,5cm
od sufitu na 20cm

POWIERZCHNIA UŻYTKOWA:

NR	POMIESZCZENIE	POSADZKA	POW. (M2)
-1.00	WIATROLAP	WYKŁ. PCV	3,70
-1.01	KOMUNIKACJA	WYKŁ. PCV	22,50
-1.02a	PRZEDSIONEK WC	PŁYTKI GRES.	6,40
-1.02	WC MĘSKI	PŁYTKI GRES.	2,30
-1.03	WC DLA O.N./DAMSKI	PŁYTKI GRES.	4,60
-1.04	ŁAZIENKA	PŁYTKI GRES.	4,20
-1.05	POKÓJ OPIEKUNA	PŁYTKI GRES.	10,30
-1.06	MAGAZYN SPRZĘTU	WYKŁ. PCV	11,70
-1.07	SALA REWALIDACJI	WYKŁ. PCV	93,50
-1.08	SZATNIA MĘSKA	WYKŁ. PCV	6,70
-1.09	UMYWALNIA MĘSKA	WYKŁ. PCV	5,60
-1.10	SZATNIA DAMSKA	WYKŁ. PCV	6,90
-1.11	UMYWALNIA DAMSKA	WYKŁ. PCV	6,00
-1.12	POM. PORZĄDKOWE	WYKŁ. PCV	3,00
-1.13	POM. GOSP.	WYKŁ. PCV	10,00
-1.14	SALA INTROLIGATORNIA	WYKŁ. PCV	13,40
-1.15	SALA MAGIEL	WYKŁ. PCV	13,70
-1.16	ANEKS KUCHENNY	WYKŁ. PCV	14,80
		RAZEM:	239,30

LEGENDA:

ZAMUROWANIA

WARSTWY ISTNIEJĄCE
WARSTWY PO TERMOMODERNIZACJI
WARSTWY PROJEKTOWANE

* parametry techniczne nowych okien
–zestaw szybowy p. współczynniku przenikania ciepła k=1,1 W/m2K
–maksymalny współczynnik przenikania ciepła dla całego okna k=1,2W/m2K

1
PARA TERMOIZGRZEW. WIERZCH. KRYCIA Z POSYPKĄ
PARA TERMOPODKŁADOWA
STYROPIAN TWARDY 15cm
PARA ZGRZEWALNA
GŁADŹ CEMENTOWA 3cm
PŁYTY TRZCINOWE "W" 5cm
WARSTWA WENTYLACYJNA 7cm
GŁADŹ WYRÓWNAWCZA 1cm
PŁYTY TRZCINOWE "W" 5cm
PAROIZOLACJA 1XPAPA 0,5cm
STROP D.Z.–3 23cm

6
ELAST. WYKŁ. PCV TYPU SPORTOWA
WYL. SAMOPOZIOMUJĄCA GR.2,0mm
JASTRYCH CEMENTOWY GR.3cm
2x PAPA GR. 0,5cm
GŁADŹ CEMENTOWA GR.2cm
GRUZOBETON GR.15cm

7
PŁYTKI GRESOWE 1,5cm
WYLEWKA BETONOWA 4cm
FOLIA PE
STYROPIAN 5cm
FOLIA PE
CHUDY BETON 10cm
PODSYPKA PIASKOWA 10cm
GRUNT RODZIMY

S1 *TYNK ZEWN. CIENKOWARSTW.*
STYROPIAN 12CM
CEGŁA KRATÓWKA 38CM
TYNK WEWN. CEM.–WAP. 1,5CM

S2 TYNK CEM.–WAP. WEWN.
CEGŁA KRATÓWKA 38cm
TYNK CEM.–WAP. WEWN.

S9 TYNK CEM.–WAP. WEWN.
CEGŁA KRATÓWKA 25cm
TYNK CEM.–WAP. WEWN.

S10 TYNK CEM.-WAP. WEWN. 1,5cm
CEGŁA KRATÓWKA 12cm
TYNK CEM.-WAP. WEWN. 1,5cm

S11 TYNK CEM.-WAP. WEWN. 1,5cm
CEGŁA KRATÓWKA 12cm
PŁYTKI CERAM NA KLEJU 1,5cm

S12 PŁYTKI CERAM NA KLEJU 1,5cm
CEGŁA KRATÓWKA 12cm
PŁYTKI CERAM NA KLEJU 1,5cm

S13 PŁYTKI CERAM NA KLEJU 1,5cm
CEGŁA DZIURAWKA 6cm

UWAGI
ROZPATRYWAĆ ŁĄCZNIE Z PROJ. KONSTRUKCJI ORAZ BRANŻOWYMI
ELEMENTY KONSTRUKCYJNE WG PROJ. KONSTRUKCJI
ISTNIEJĄCE WYMIARY SPRAWDZIĆ NA BUDOWIE

P E R S P E K T Y W A PRACOWNIA PROJEKTOWA S.C.
30–109 KRAKÓW UL. SAŁWATORSKA 14/102 TEL. 012–426–06–16
EMAIL: BIURO@PERSPEKTYWA–KRAKOW.PL WWW.PERSPEKTYWA–KRAKOW.PL

Nazwa i adres inwestycji:	PRZEBUDOWA INTERNATU ZESPOŁU SZKÓŁ Z PRZYSTOS. DLA UCZNIÓW NIEPEŁ., UL. TOPOLOWA 2, 62–050 MOSINA		Data: LISTOPAD 2008
Inwestor:	POWIAT POZNAŃSKI UL. JACKOWSKIEGO 18, 60–509 POZNAŃ		Branża: ARCHITEKTURA
Tytuł rysunku:	CZĘŚĆ REWALIDACYJNA DLA SOSW RZUT PIWNIC		Faza proj.: PW
	Imię i nazwisko:	Nr uprawnień: / Podpis:	Skala: 1:50
Projektował:	mgr inż. arch. ANGELIKA KORCZYŃSKA	MPOM/037/2005	
Opracował:	mgr inż. arch. MAŁGORZATA BELKA		Nr rys.: 15
Sprawdził:	mgr inż. arch. AGNIESZKA KOLODZIEJSKA–ZARYCH	MPOM/032/2005	

WSZYSTKIE PRAWA ZASTRZEŻONE, ŁĄCZNIE Z PRAWEM REPRODUKCJI LUB UDOSTĘPNIANIA OSOBOM TRZECIM RYSUNKU LUB JEGO CZĘŚCI

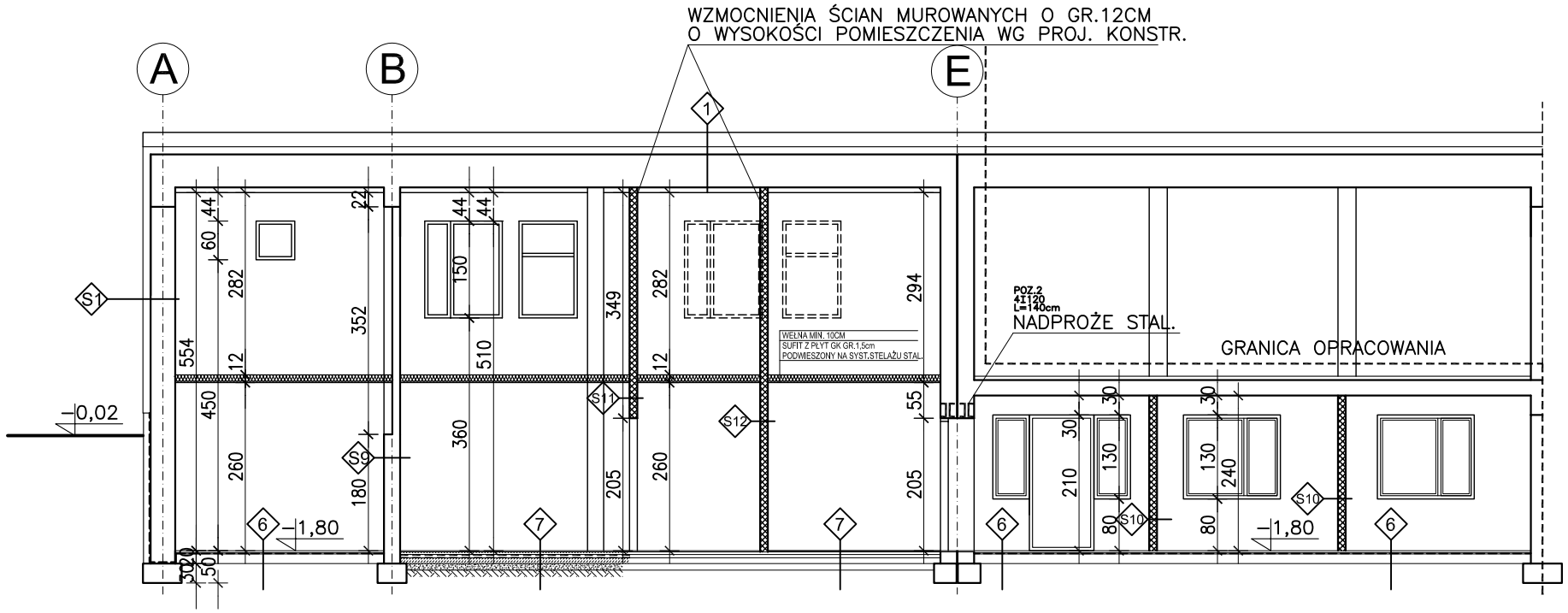

PRZEKRÓJ A–A

LEGENDA:

ZAMUROWANIA

WARSTWY ISTNIEJĄCE
WARSTWY PO TERMOMODERNIZACJI
WARSTWY PROJEKTOWANE

* parametry techniczne nowych okien
–zestaw szybowy o współczynniku przenikania ciepła k=1,1 W/m2K
–maksymalny współczynnik przenikania ciepła dla całego okna k=1,2W/m2K

1
PAPA TERMOZGRZEW. WIERZCH. KRYCIA Z POSYPKĄ
PAPA TERMOPODKŁADOWA
STYROPIAN TWARDY 15cm
PAPA ZGRZEWALNA
GŁADŹ CEMENYOWA 3cm
PŁYTY TRZCINOWE "W" 5cm
WARSTWA WENTYLACYJNA 7cm
GŁADŹ WYRÓWNAWCZA 1cm
PŁYTY TRZCINOWE "W" 5cm
PAROIZOLACJA 1XPAPA 0,5cm
STROP D.Z.–3 23cm

6
ELAST. WYKŁ. PCV TYPU SPORTOWA
WYL. SAMOPOZIOMUJĄCA GR.2,0mm
JASTRYCH CEMENTOWY GR.3cm
2x PAPA GR. 0,5cm
GŁADŹ CEMENTOWA GR.2cm
GRUZOBETON GR.15cm

7
PŁYTKI GRESOWE 1,5cm
WYLEWKA BETONOWA 4cm
FOLIA PE
STYROPIAN 5cm
FOLIA PE
CHUDY BETON 10cm
PODSYPKA PIASKOWA 10cm
GRUNT RODZIMY

S1
TYNK ZEWN. CIENKOWARSTW.
STYROPIAN 12CM
CEGŁA KRATÓWKA 38CM
TYNK WEWN. CEM.–WAP. 1,5CM

S2
TYNK CEM.–WAP. WEWN.
CEGŁA KRATÓWKA 38cm
TYNK CEM.–WAP. WEWN.

S9
TYNK CEM.–WAP. WEWN.
CEGŁA KRATÓWKA 25cm
TYNK CEM.–WAP. WEWN.

S10
TYNK CEM.-WAP. WEWN. 1,5cm
CEGŁA KRATÓWKA 12cm
TYNK CEM.-WAP. WEWN. 1,5cm

S11
TYNK CEM.-WAP. WEWN. 1,5cm
CEGŁA KRATÓWKA 12cm
PŁYTKI CERAM NA KLEJU 1,5cm

S12
PŁYTKI CERAM NA KLEJU 1,5cm
CEGŁA KRATÓWKA 12cm
PŁYTKI CERAM NA KLEJU 1,5cm

S13
PŁYTKI CERAM NA KLEJU 1,5cm
CEGŁA DZIURAWKA 6cm

UWAGA!
ROZPATRYWAC ŁĄCZNIE Z PROJ. KONSTRUKCJI ORAZ BRANŻOWYMI
ELEMENTY KONSTRUKCYJNE WG PROJ. KONSTRUKCJI
ISTNIEJĄCE WYMIARY SPRAWDZIC NA BUDOWIE

P E R S P E K T Y W A PRACOWNIA PROJEKTOWA S.C.
30–109 KRAKÓW UL. SALWATORSKA 14/102 TEL. 012–426–06–16
EMAIL: BIURO@PERSPEKTYWA–KRAKOW.PL WWW.PERSPEKTYWA–KRAKOW.PL

Nazwa i adres inwestycji:	PRZEBUDOWA INTERNATU ZESPOŁU SZKÓŁ Z PRZYSTOS. DLA UCZNIÓW NIEPEŁ., UL. TOPOLOWA 2, 62–050 MOSINA			Data: LISTOPAD 2008
Inwestor:	POWIAT POZNAŃSKI UL. JACKOWSKIEGO 18, 60–509 POZNAŃ			Branża: ARCHITEKTURA
Tytuł rysunku:	CZĘŚC REWALIDACYJNA DLA SOSW PRZEKRÓJ A–A			Faza proj.: PW
	Imię i nazwisko:	Nr uprawnień:	Podpis:	Skala: 1:100
Projektował:	mgr inż. arch. ANGELIKA KORCZYŃSKA	MPOIA/037/2005		
Opracował:	mgr inż. arch. MAŁGORZATA BELKA			Nr rys.: 16
Sprawdził:	mgr inż. arch. AGNIESZKA KOŁODZIEJSKA–ZARYCH	MPOIA/032/2005		

WSZYSTKIE PRAWA ZASTRZEŻONE, ŁĄCZNIE Z PRAWEM REPRODUKCJI LUB UDOSTĘPNIANIA OSOBOM TRZECIM RYSUNKU LUB JEGO CZĘŚCI

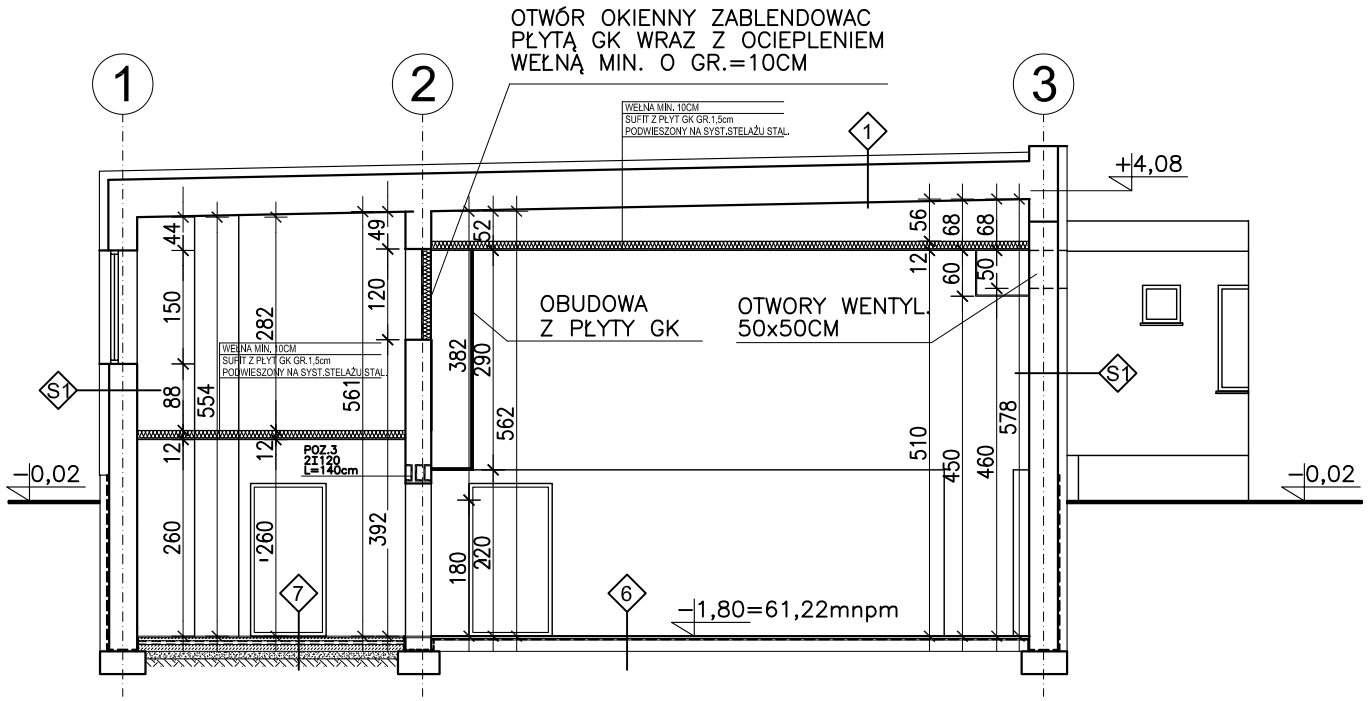

PRZEKRÓJ B–B

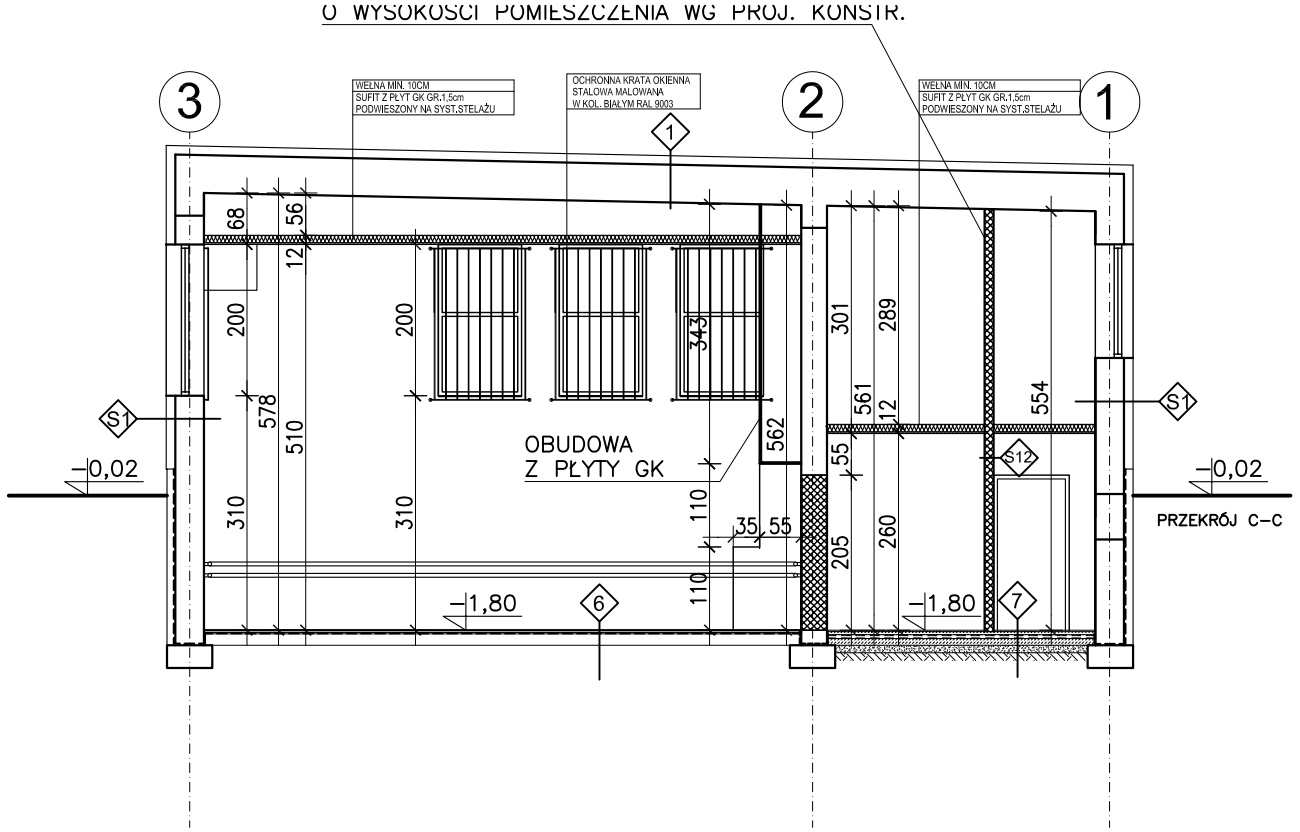

PRZEKRÓJ C–C

UWAGA!
ROZPATRYWAĆ ŁĄCZNIE Z PROJ. KONSTRUKCJI ORAZ BRANŻOWYMI
ELEMENTY KONSTRUKCYJNE WG PROJ. KONSTRUKCJI
ISTNIEJĄCE WYMIARY SPRAWDZIĆ NA BUDOWIE

P E R S P E K T Y W A PRACOWNIA PROJEKTOWA S.C.
30–109 KRAKÓW UL. SALWATORSKA 14/102 TEL. 012–426–06–16
EMAIL: BIURO@PERSPEKTYWA–KRAKOW.PL WWW.PERSPEKTYWA–KRAKOW.PL

Nazwa i adres inwestycji:	PRZEBUDOWA INTERNATU ZESPOŁU SZKÓŁ Z PRZYSTOS. DLA UCZNIÓW NIEPEŁ., UL. TOPOLOWA 2, 62–050 MOSINA			Data: LISTOPAD 2008
Inwestor:	POWIAT POZNAŃSKI UL. JACKOWSKIEGO 18, 60–509 POZNAŃ			Branża: ARCHITEKTURA
Tytuł rysunku:	CZĘŚĆ REWALIDACYJNA DLA SOSW PRZEKRÓJ B–B, C–C			Faza proj.: PW
	Imię i nazwisko:	Nr uprawnień:	Podpis:	Skala: 1:100
Projektował:	mgr inż. arch. ANGELIKA KORCZYŃSKA	MPOIA/037/2005		
Opracował:	mgr inż. arch. MAŁGORZATA BELKA			Nr rys.: 17
Sprawdził:	mgr inż. arch. AGNIESZKA KOŁODZIEJSKA–ZARYCH	MPOIA/032/2005		

WSZYSTKIE PRAWA ZASTRZEŻONE, ŁĄCZNIE Z PRAWEM REPRODUKCJI LUB UDOSTĘPNIANIA OSOBOM TRZECIM RYSUNKU LUB JEGO CZĘŚCI

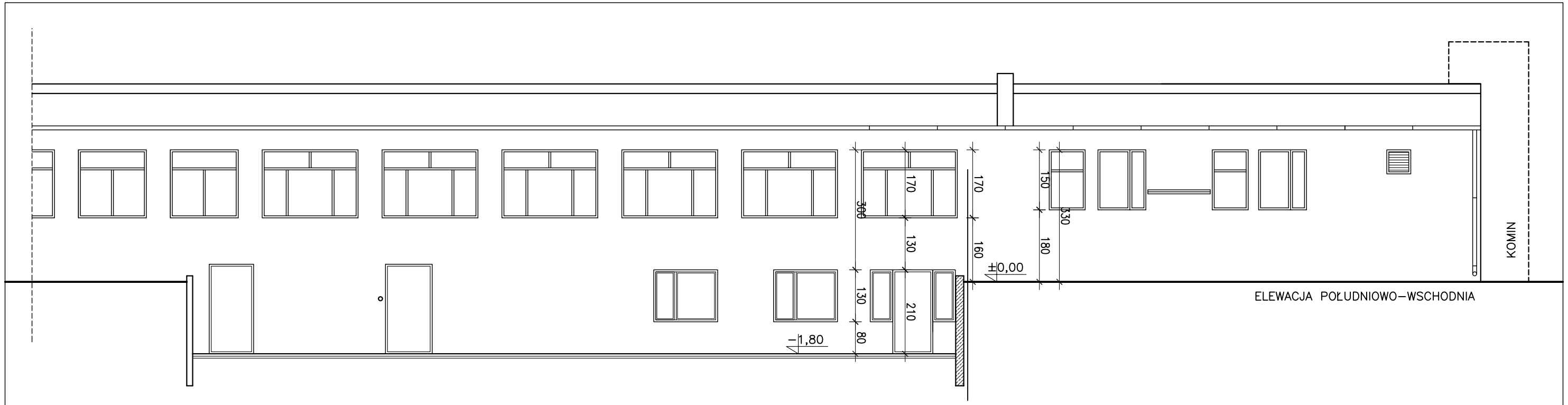

ELEWACJA POŁUDNIOWO–WSCHODNIA

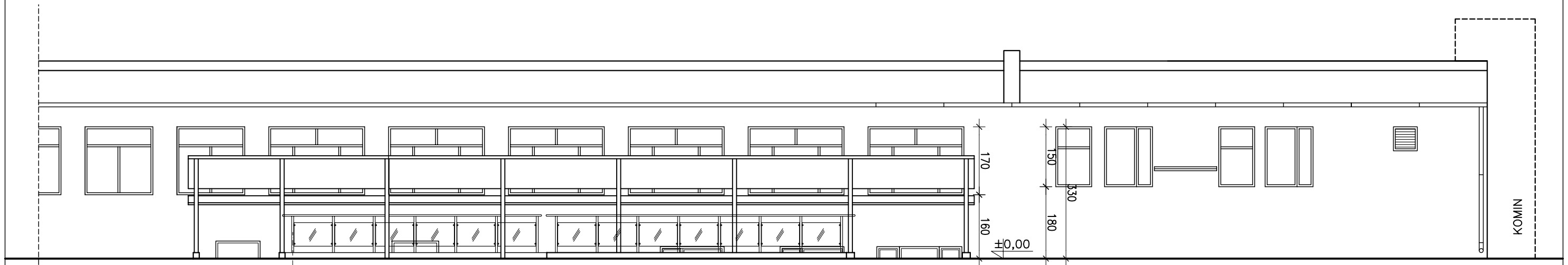

ELEWACJA POŁUDNIOWO–WSCHODNIA

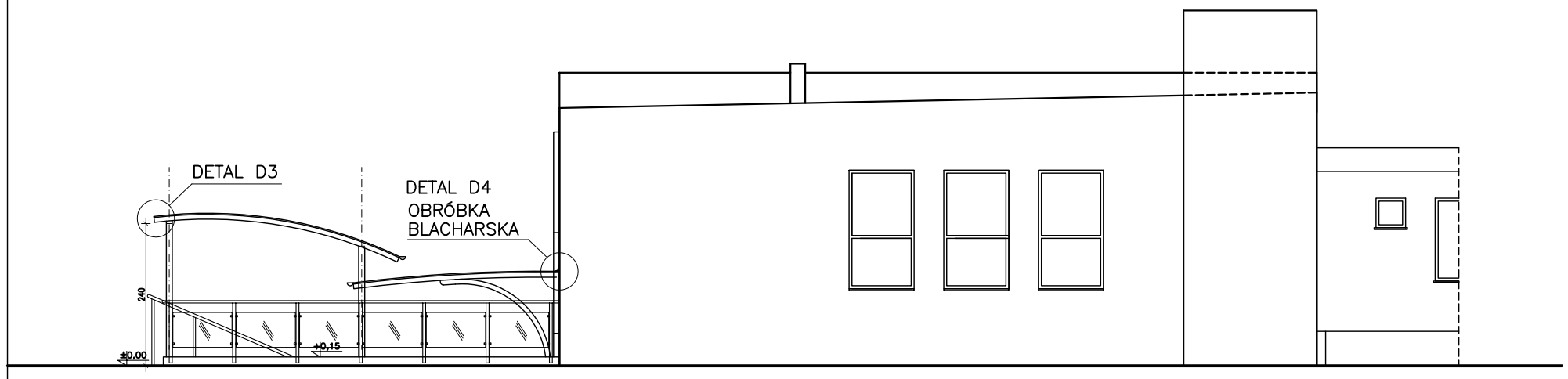

ELEWACJA PÓŁNOCNO–WSCHODNIA

UWAGA!
ROZPATRYWAĆ ŁĄCZNIE Z PROJ. KONSTRUKCJI ORAZ BRANŻOWYMI
ELEMENTY KONSTRUKCYJNE WG PROJ. KONSTRUKCJI
ISTNIEJĄCE WYMIARY SPRAWDZIĆ NA BUDOWIE

P E R S P E K T Y W A PRACOWNIA PROJEKTOWA S.C.
30–109 KRAKÓW UL. SALWATORSKA 14/102 TEL. 012–426–06–16
EMAIL: BIURO@PERSPEKTYWA–KRAKOW.PL WWW.PERSPEKTYWA–KRAKOW.PL

Nazwa i adres inwestycji:	PRZEBUDOWA INTERNATU ZESPOŁU SZKÓŁ Z PRZYSTOS. DLA UCZNIÓW NIEPEŁ., UL. TOPOLOWA 2, 62–050 MOSINA			Data: LISTOPAD 2008
Inwestor:	POWIAT POZNAŃSKI UL. JACKOWSKIEGO 18, 60–509 POZNAŃ			Branża: ARCHITEKTURA
Tytuł rysunku:	CZĘŚC REWALIDACYJNA DLA SOSW ELEWACJA PŁD–WSCH.			Faza proj.: PW
	Imię i nazwisko:	Nr uprawnień:	Podpis:	Skala: 1:100
Projektował:	mgr inż. arch. ANGELIKA KORCZYŃSKA	MPOIA/037/2005		
Opracował:	mgr inż. arch. MAŁGORZATA BELKA			Nr rys.: 18
Sprawdził:	mgr inż. arch. AGNIESZKA KOŁODZIEJSKA–ZARYCH	MPOIA/032/2005		

WSZYSTKIE PRAWA ZASTRZEŻONE, ŁĄCZNIE Z PRAWEM REPRODUKCJI LUB UDOSTĘPNIANIA OSOBOM TRZECIM RYSUNKU LUB JEGO CZĘŚCI

RZUT POCHYLNI
I SCHODÓW ZEWN.

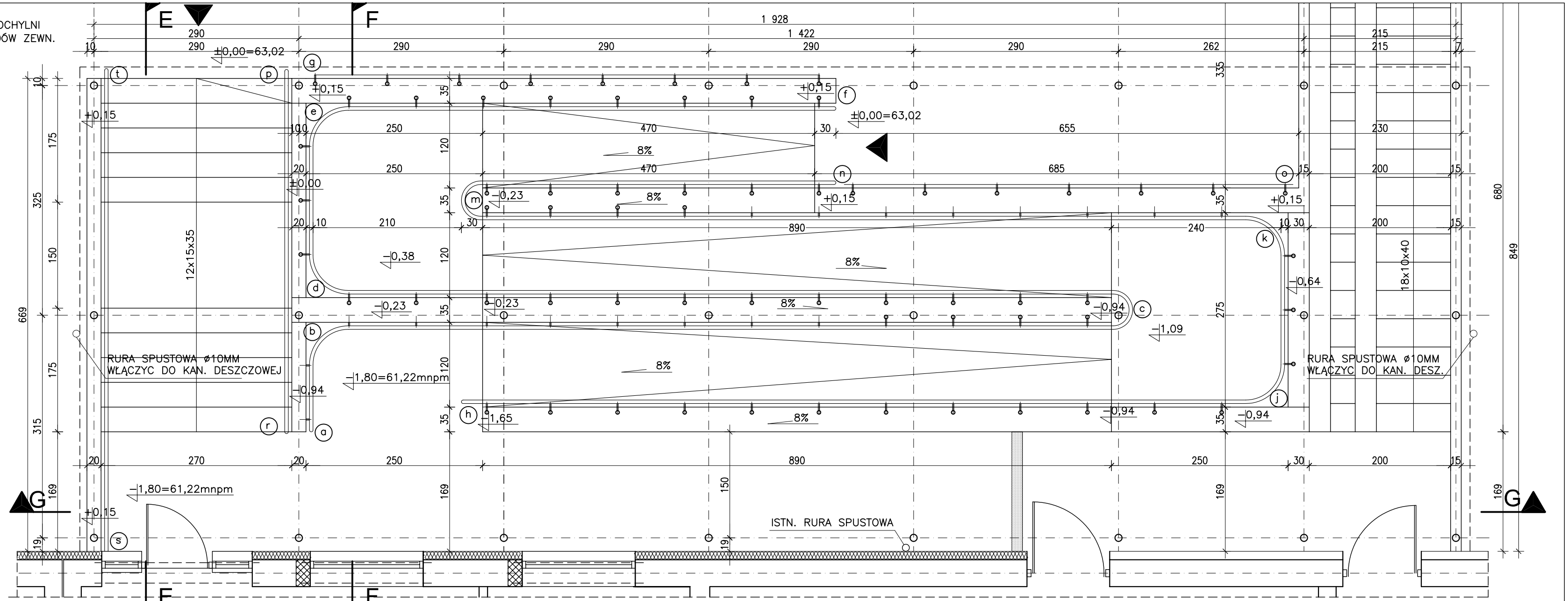

PRZEKRÓJ G–G
Z WIDOKIEM NA
MURKI OPOROWE
BEZ WIDOKU
ZADASZENIA
I BALUSTRAD

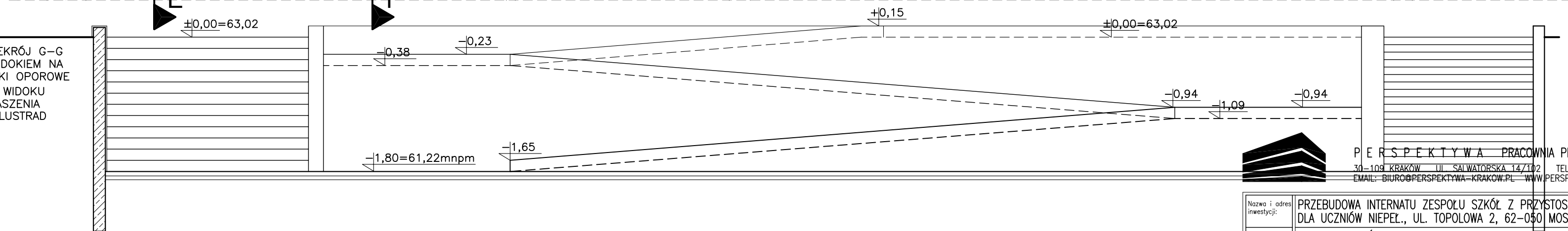

P E R S P E K T Y W A PRACOWNIA PROJEKTOWA S.C.
30–109 KRAKÓW UL. SAŁWATORSKA 14/102 TEL. 012–426–06–16
EMAIL: BIURO@PERSPEKTYWA-KRAKOW.PL WWW.PERSPEKTYWA-KRAKOW.PL

UWAGA!
ROZPATRYWAC ŁĄCZNIE Z PROJ. KONSTRUKCJI
ELEMENTY KONSTRUKCYJNE WG PROJ. KONSTRUKCJI
ISTNIEJĄCE WYMIARY SPRAWDZIC NA BUDOWIE

Nazwa i adres inwestycji:	PRZEBUDOWA INTERNATU ZESPOŁU SZKÓŁ Z PRZYSTOS. DLA UCZNIÓW NIEPEŁ., UL. TOPOLOWA 2, 62-050 MOSINA			Data: LISTOPAD 2008
Inwestor:	POWIAT POZNAŃSKI UL. JACKOWSKIEGO 18, 60–509 POZNAŃ			Branża: ARCHITEKTURA
Tytuł rysunku:	CZĘŚC REWALIDACYJNA DLA SOSW RZUT POCHYLNI I SCHODÓW ZEWN.			Faza proj.: PW
	Imię i nazwisko:	Nr uprawnień:	Podpis:	Skala: 1:50
Projektował:	mgr inż. arch. ANGELIKA KORCZYŃSKA	MPOIA/037/2005		
Opracował:	mgr inż. arch. MAŁGORZATA BELKA			Nr rys.: 19
Sprawdził:	mgr inż. arch. AGNIESZKA KOŁODZIEJSKA–ZARYCH	MPOIA/032/2005		

WSZYSTKIE PRAWA ZASTRZEŻONE, ŁĄCZNIE Z PRAWEM REPRODUKCJI LUB UDOSTĘPNANIA OSOBOM TRZECIM RYSUNKU LUB JEGO CZĘŚCI

RZUT FUNDAMENTÓW

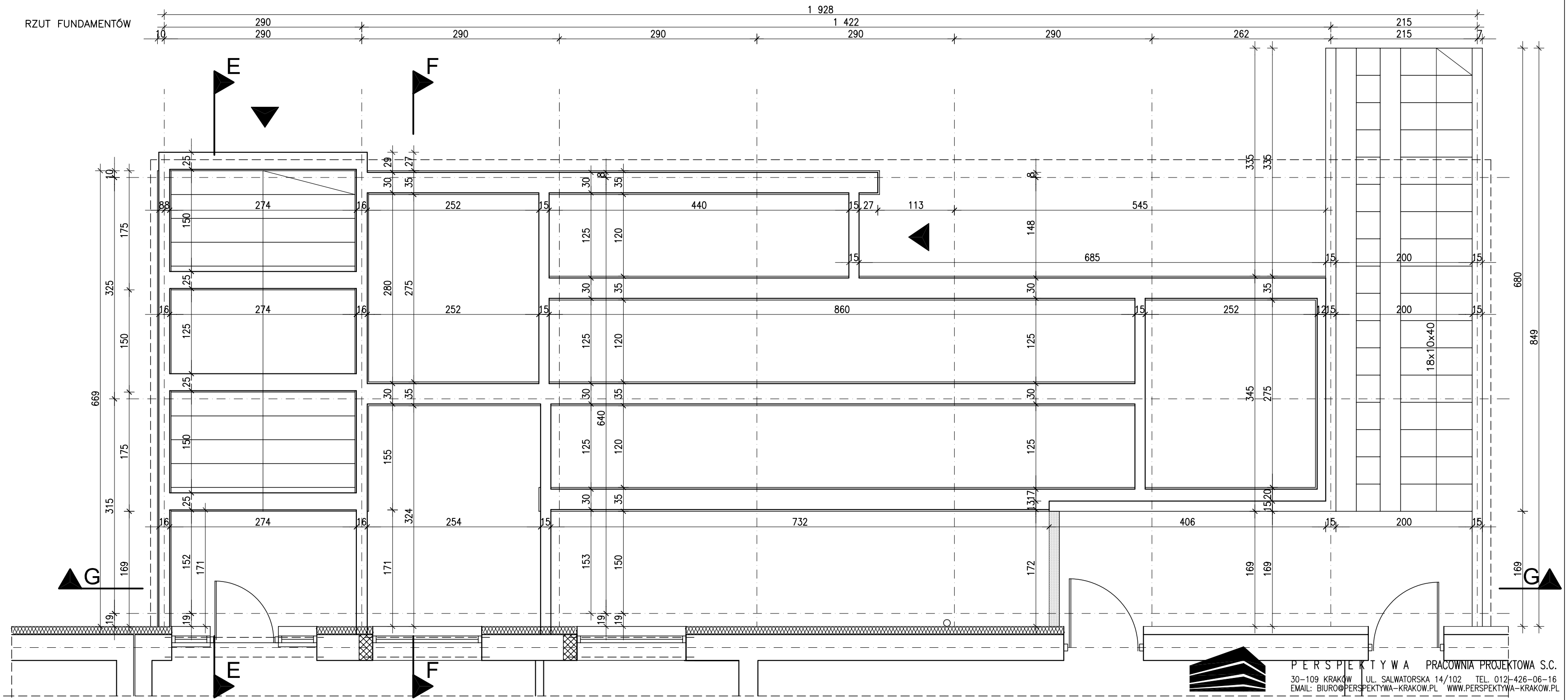

P E R S P E K T Y W A PRACOWNIA PROJEKTOWA S.C.
30-109 KRAKÓW UL. SALWATORSKA 14/102 TEL. 012-426-06-16
EMAIL: BIURO@PERSPEKTYWA-KRAKOW.PL WWW.PERSPEKTYWA-KRAKOW.PL

UWAGA!
ROZPATRYWAC ŁĄCZNIE Z PROJ. KONSTRUKCJI
ELEMENTY KONSTRUKCYJNE WG PROJ. KONSTRUKCJI
ISTNIEJĄCE WYMIARY SPRAWDZIC NA BUDOWIE

Nazwa i adres inwestycji:	PRZEBUDOWA INTERNATU ZESPOŁU SZKÓŁ Z PRZYSTOS. DLA UCZNIÓW NIEPEŁ., UL. TOPOLOWA 2, 62-050 MOSINA			Data: LISTOPAD 2008
Inwestor:	POWIAT POZNAŃSKI UL. JACKOWSKIEGO 18, 60-509 POZNAŃ			Branża: ARCHITEKTURA
Tytuł rysunku:	CZĘŚC REWALIDACYJNA DLA SOSW RZUT FUNDAMENTÓW POCHYLNI I SCHODÓW ZEWN.			Faza proj.: PW
	Imię i nazwisko:	Nr uprawnień:	Podpis:	Skala: 1:50
Projektował:	mgr inż. arch. ANGELIKA KORCZYŃSKA	MPOIA/037/2005		
Opracował:	mgr inż. arch. MAŁGORZATA BELKA			Nr rys.: 20
Sprawdził:	mgr inż. arch. AGNIESZKA KOŁODZIEJSKA-ZARYCH	MPOIA/032/2005		

WSZYSTKIE PRAWA ZASTRZEŻONE, ŁĄCZNIE Z PRAWEM REPRODUKCJI LUB UDOSTĘPNIANIA OSOBOM TRZECIM RYSUNKU LUB JEGO CZĘŚCI

RZUT ZADASZENIA

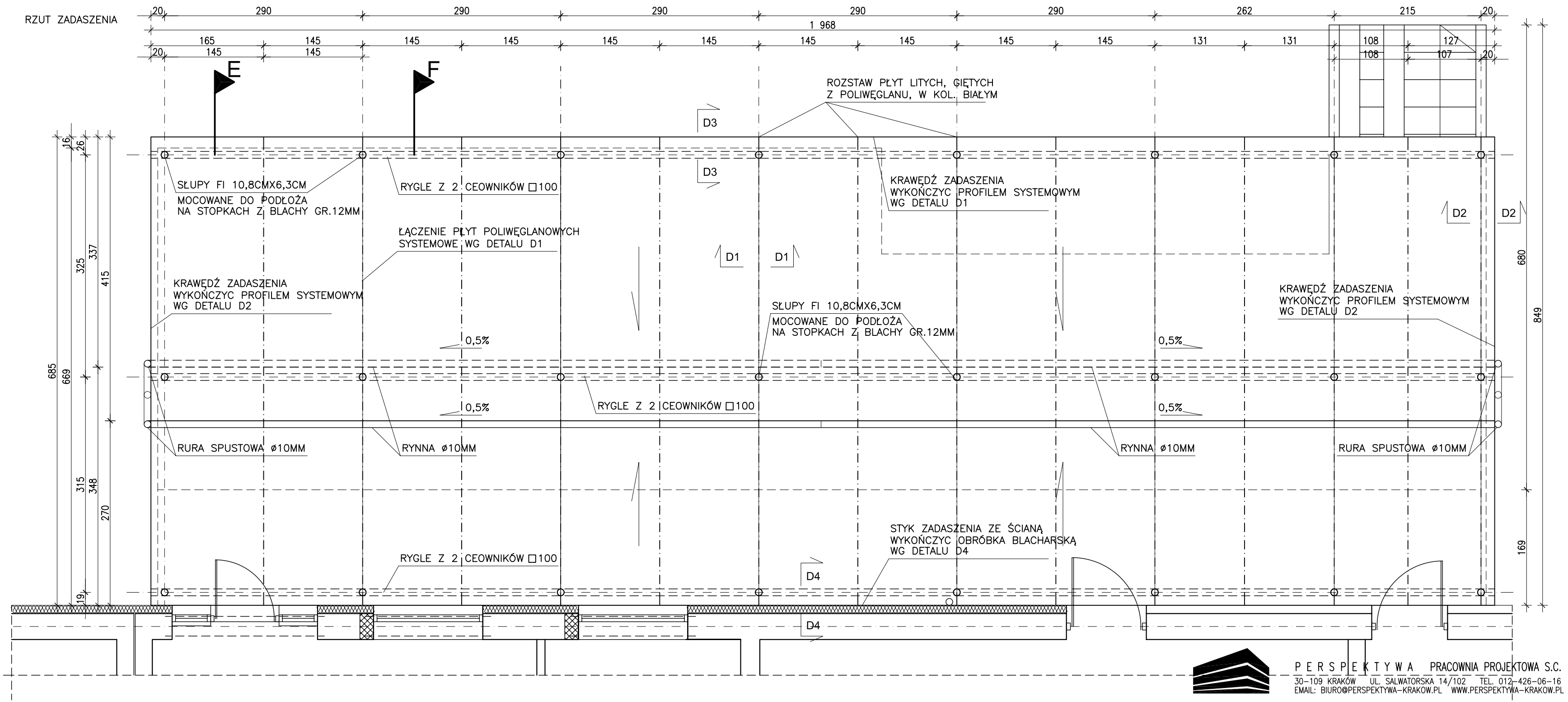

P E R S P E K T Y W A PRACOWNIA PROJEKTOWA S.C.
30-109 KRAKÓW UL. SALWATORSKA 14/102 TEL. 012-426-06-16
EMAIL: BIURO@PERSPEKTYWA-KRAKOW.PL WWW.PERSPEKTYWA-KRAKOW.PL

Nazwa i adres inwestycji:	PRZEBUDOWA INTERNATU ZESPOŁU SZKÓŁ Z PRZYSTOS. DLA UCZNIÓW NIEPEŁ., UL. TOPOLOWA 2, 62-050 MOSINA			Data: LISTOPAD 2008
Inwestor:	POWIAT POZNAŃSKI UL. JACKOWSKIEGO 18, 60-509 POZNAŃ			Branża: ARCHITEKTURA
Tytuł rysunku:	CZĘŚC REWALIDACYJNA DLA SOSW RZUT ZADASZENIA ZEWN.			Faza proj.: PW
	Imię i nazwisko:	Nr uprawnień:	Podpis:	Skala: 1:50
Projektował:	mgr inż. arch. ANGELIKA KORCZYŃSKA	MPOIA/037/2005		
Opracował:	mgr inż. arch. MAŁGORZATA BELKA			Nr rys.: 21
Sprawdził:	mgr inż. arch. AGNIESZKA KOŁODZIEJSKA-ZARYCH	MPOIA/032/2005		

UWAGA!
ROZPATRYWAC ŁĄCZNIE Z PROJ. KONSTRUKCJI
ELEMENTY KONSTRUKCYJNE WG PROJ. KONSTRUKCJI
ISTNIEJĄCE WYMIARY SPRAWDZIC NA BUDOWIE

WSZYSTKIE PRAWA ZASTRZEŻONE, ŁĄCZNIE Z PRAWEM REPRODUKCJI LUB UDOSTĘPNIANIA OSOBOM TRZECIM RYSUNKU LUB JEGO CZĘŚCI

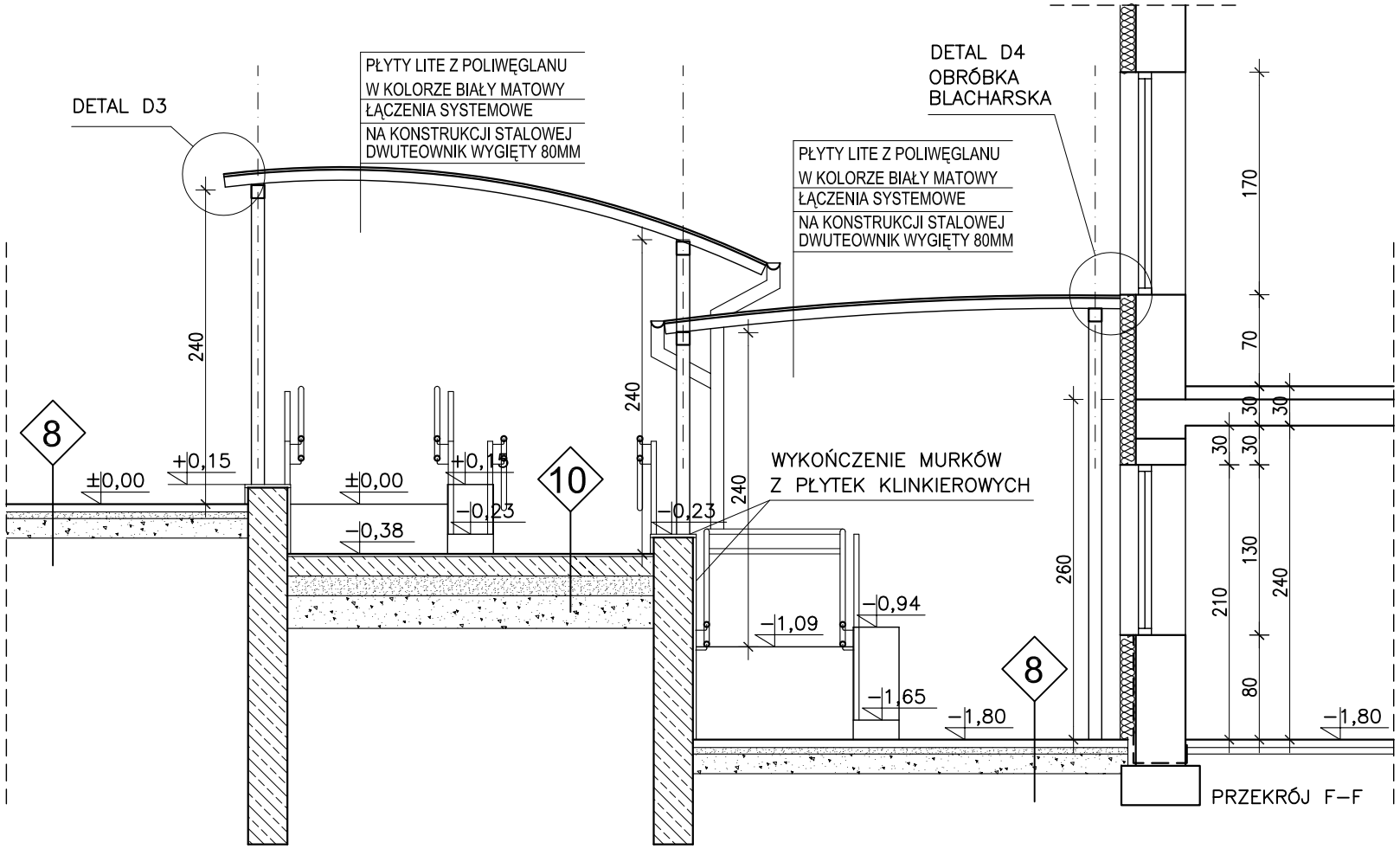

PRZEKRÓJ F–F

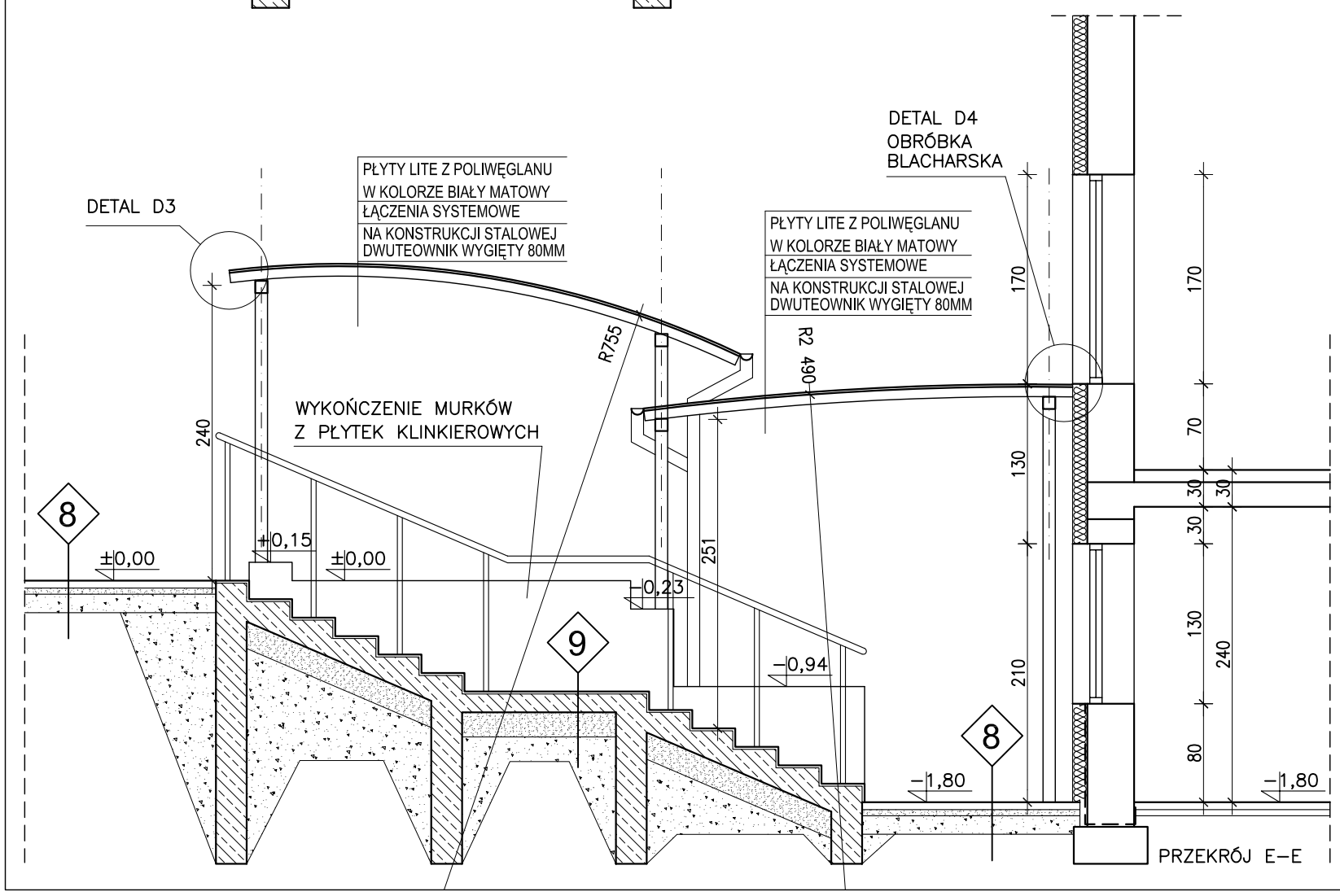

PRZEKRÓJ E–E

8

KOSTKA BRUKOWA GR.=6CM
PODSYPKA PIASKOWA GR=5CM
PODBUDOWA Z KRUSZYWA GR.=15CM
GRUNT RODZIMY

9

PŁYTKI GRES. MROZOODP. ANTYPOŚLIZG. NA ZAPRAWIE MROZOODP. GR.=1,5CM
PŁYTA ŻELBETOWA GR.=15CM
PODSYPKA PIASKOWA O FRAKCJI 0,0-4,0MM, GR.=15CM
GRUNT RODZIMY

10

FARBA ANTYPOŚLIZGOWA NP. F-MY C/S -WALLGLAZE LUB INNEJ RÓWNOWAŻNEJ
PŁYTA ŻELBETOWA GR.=15CM
PODSYPKA PIASKOWA O FRAKCJI 0,0-4,0MM, GR.=15CM
PODBUDOWA Z KRUSZYWA GR.=25CM
GRUNT RODZIMY

UWAGA!
ROZPATRYWAC ŁĄCZNIE Z PROJ. KONSTRUKCJI
ELEMENTY KONSTRUKCYJNE WG PROJ. KONSTRUKCJI
ISTNIEJĄCE WYMIARY SPRAWDZIC NA BUDOWIE
GŁĘBOKOŚC POSADOWIENIA WG PROJ. KONSTRUKCJI

P E R S P E K T Y W A PRACOWNIA PROJEKTOWA S.C.
30–109 KRAKÓW UL. SALWATORSKA 14/102 TEL. 012–426–06–16
EMAIL: BIURO@PERSPEKTYWA–KRAKOW.PL WWW.PERSPEKTYWA–KRAKOW.PL

Nazwa i adres inwestycji:	PRZEBUDOWA INTERNATU ZESPOŁU SZKÓŁ Z PRZYSTOS. DLA UCZNIÓW NIEPEŁ., UL. TOPOLOWA 2, 62–050 MOSINA			Data: LISTOPAD 2008
Inwestor:	POWIAT POZNAŃSKI UL. JACKOWSKIEGO 18, 60–509 POZNAŃ			Branża: ARCHITEKTURA
Tytuł rysunku:	CZĘŚC REWALIDACYJNA DLA SOSW PRZEKRÓJ F–F i E–E			Faza proj.: PW
	Imię i nazwisko:	Nr uprawnień:	Podpis:	Skala: 1:50
Projektował:	mgr inż. arch. ANGELIKA KORCZYŃSKA	MPOIA/037/2005		
Opracował:	mgr inż. arch. MAŁGORZATA BELKA			Nr rys.: 22
Sprawdził:	mgr inż. arch. AGNIESZKA KOŁODZIEJSKA–ZARYCH	MPOIA/032/2005		

WSZYSTKIE PRAWA ZASTRZEŻONE, ŁĄCZNIE Z PRAWEM REPRODUKCJI LUB UDOSTĘPNIANIA OSOBOM TRZECIM RYSUNKU LUB JEGO CZĘŚCI

ZESTAWIENIE DRZWI CZĘŚCI REWALIDACJI

			DRZWI ZEWN.	WEWN.			
l.p.			1	2	3	4	5
oznaczenie			D1	D2	D3	D4	D5
SCHEMAT			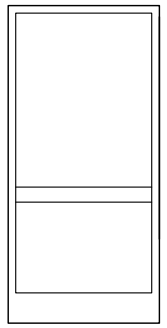	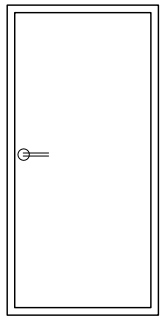	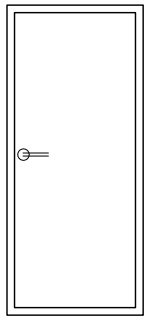	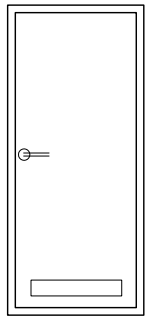	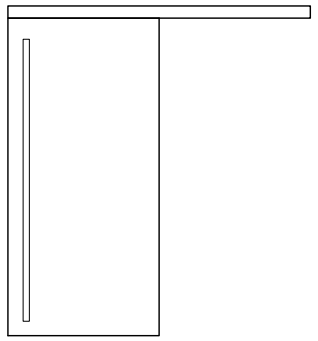
wymiary [cm]	zewnętrzne ościerzy	S	100	110	100	100	100
		H	210	205	205	205	205
	skrzydło drzwiowe	So	90	100	90	90	90
		Ho	205	200	200	200	200
ilość piwnica:			– 1P	1L –	3L 1P	4L 6P	– 1P
razem:			– 1P	1L –	3L 1P	4L 6P	– 1P
uwagi			aluminiowe zewnętrzne, przeszklone, szkło bezpieczne antywłamaniowe kolor biały	pełne, płytowe okleina CPL w kol. "buk" izol. akust. 32dB	pełne, płytowe okleina CPL w kol. "buk" izol. akust. 32dB	pełne, płytowe okleina CPL w kol. "buk" z kratką wentyl.	pełne, płytowe okleina CPL w kol. "buk" przesuwne,

UWAGA: WSZYSTKIE WYMIARY SPRAWDZIĆ NA BUDOWIE!

P E R S P E K T Y W A PRACOWNIA PROJEKTOWA S.C.
30–109 KRAKÓW UL. SALWATORSKA 14/102 TEL. 012–426–06–16
EMAIL: BIURO@PERSPEKTYWA–KRAKOW.PL WWW.PERSPEKTYWA–KRAKOW.PL

Nazwa i adres inwestycji:	PRZEBUDOWA INTERNATU ZESPOŁU SZKÓŁ Z PRZYSTOS. DLA UCZNIÓW NIEPEŁ., UL. TOPOLOWA 2, 62–050 MOSINA			Data: LISTOPAD 2008
Inwestor:	POWIAT POZNAŃSKI UL. JACKOWSKIEGO 18, 60–509 POZNAŃ			Branża: ARCHITEKTURA
Tytuł rysunku:	CZĘŚC REWALIDACYJNA DLA SOSW ZESTAWIENIE STOLARKI DRZWIOWEJ			Faza proj.: PW
	Imię i nazwisko:	Nr uprawnień:	Podpis:	Skala: 1:50
Projektował:	mgr inż. arch. ANGELIKA KORCZYŃSKA	MPOIA/037/2005		
Opracował:	mgr inż. arch. MAŁGORZATA BELKA			Nr rys.: 23
Sprawdził:	mgr inż. arch. AGNIESZKA KOŁODZIEJSKA–ZARYCH	MPOIA/032/2005		

WSZYSTKIE PRAWA ZASTRZEŻONE, ŁĄCZNIE Z PRAWEM REPRODUKCJI LUB UDOSTĘPNIANIA OSOBOM TRZECIM RYSUNKU LUB JEGO CZĘŚCI

ZESTAWIENIE OKIEN ZEWN.

l.p.		1	2
oznaczenie		01	02
SCHEMAT		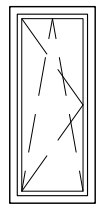	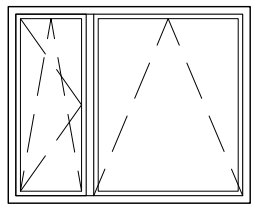
wymiary (cm) w świetle otworu	S	55	160
	H	130	130
wymiary (cm) ościerznicy	S	50	155
	H	125	125
ilość piwnica:		2	2
razem:		2	2
uwagi		PCV, W KOLORZE BIAŁYM, W KAŻDYM OKNIE NAWIETRZAK MONTOWANY W GÓRNEJ FUTRYNIE W KOLORZE RAMY OKNA!	

ZESTAWIENIE ŚLUSARKI ALUM. CZĘŚCI REWALIDACJI

l.p.		1
oznaczenie		Z1
SCHEMAT		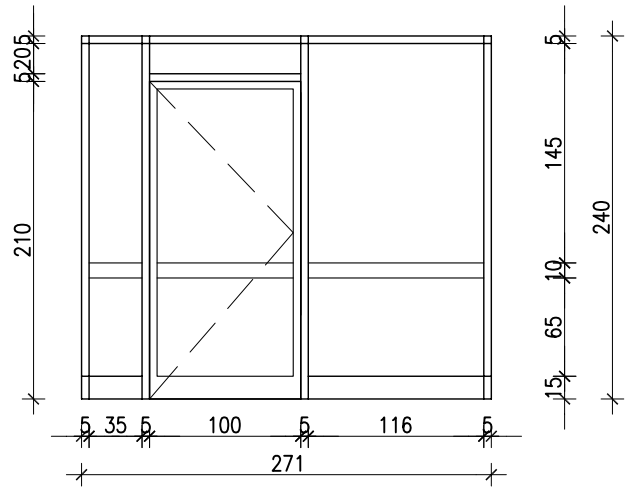
wymiary (cm) w świetle otworu	S	271
	H	240
ilość piwnica:		1
razem:		1
uwagi		ŚLUSARKA ALUMIN., W KOLORZE BIAŁYM, SZKŁO BEZPIECZNE, TRANSPARENTNE

UWAGA: WSZYSTKIE WYMIARY SPRAWDZIĆ NA BUDOWIE!

P E R S P E K T Y W A PRACOWNIA PROJEKTOWA S.C.
30–109 KRAKÓW UL. SALWATORSKA 14/102 TEL. 012–426–06–16
EMAIL: BIURO@PERSPEKTYWA–KRAKOW.PL WWW.PERSPEKTYWA–KRAKOW.PL

Nazwa i adres inwestycji:	PRZEBUDOWA INTERNATU ZESPOŁU SZKÓŁ Z PRZYSTOS. DLA UCZNIÓW NIEPEŁ., UL. TOPOLOWA 2, 62–050 MOSINA			Data: LISTOPAD 2008
Inwestor:	POWIAT POZNAŃSKI UL. JACKOWSKIEGO 18, 60–509 POZNAŃ			Branża: ARCHITEKTURA
Tytuł rysunku:	CZĘŚC REWALIDACYJNA DLA SOSW ZESTAWIENIE OKIEN I ŚLUSARKI ALUM.			Faza proj.: PW
	Imię i nazwisko:	Nr uprawnień:	Podpis:	Skala: 1:50
Projektował:	mgr inż. arch. ANGELIKA KORCZYŃSKA	MPOIA/037/2005		
Opracował:	mgr inż. arch. MAŁGORZATA BELKA			Nr rys.: 24
Sprawdził:	mgr inż. arch. AGNIESZKA KOŁODZIEJSKA–ZARYCH	MPOIA/032/2005		

WSZYSTKIE PRAWA ZASTRZEŻONE, ŁĄCZNIE Z PRAWEM REPRODUKCJI LUB UDOSTĘPNIANIA OSOBOM TRZECIM RYSUNKU LUB JEGO CZĘŚCI

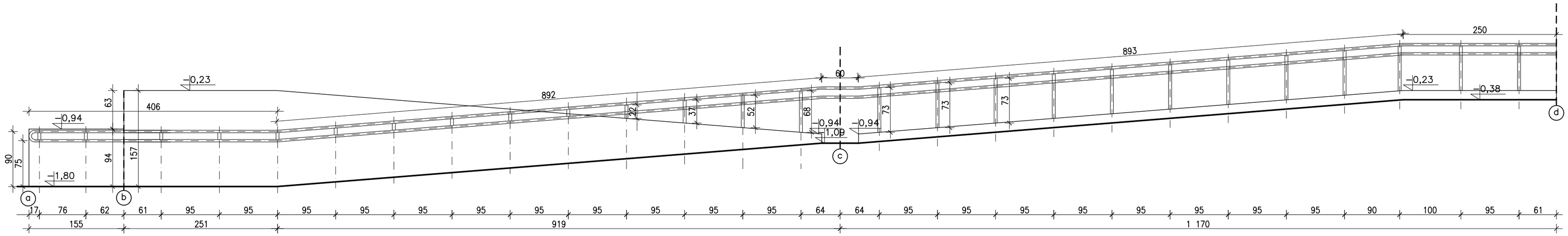

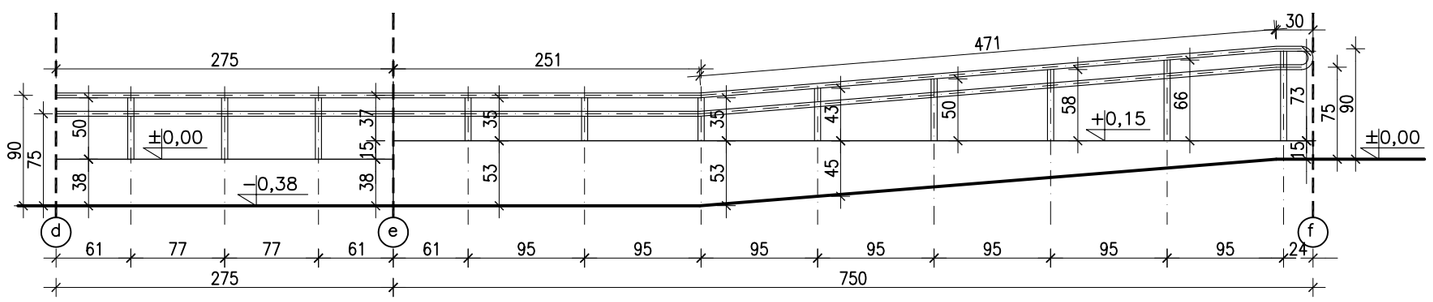

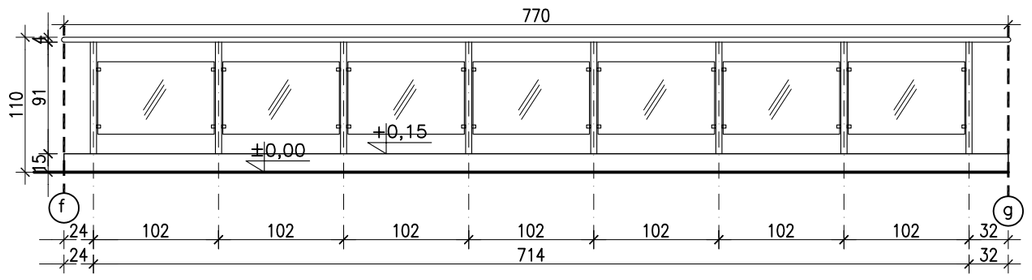

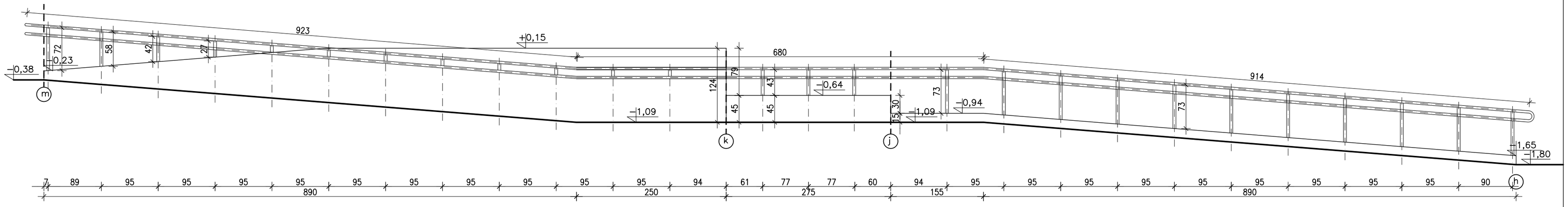

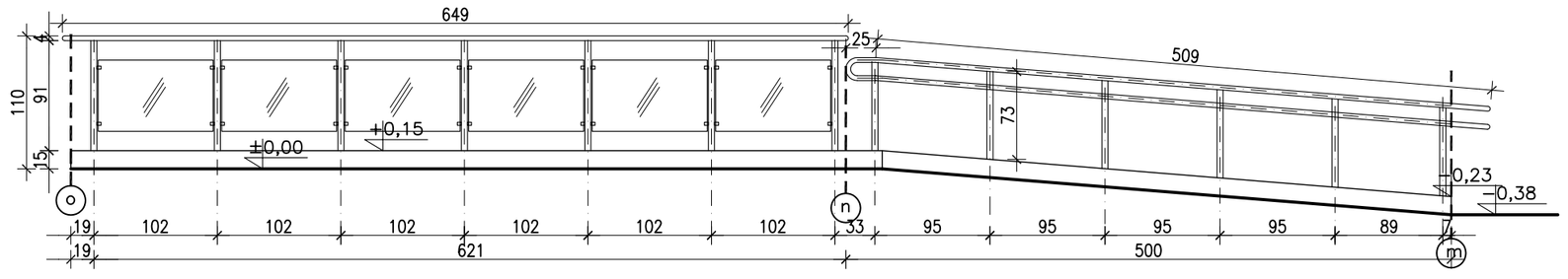

BALUSTRADA SYSTEMOWA ALUMINIOWA FIRMY WIDO LUB INNEJ RÓWNOWAŻNEJ,

1) WZDŁUŻ POCHYLNI BALUSTRADA DOSTOSOWANA DLA NIEPEŁNOSPRAWNYCH:
DWIE PORĘCZE NA WYSOKOŚCI 75 I 90CM OD POZ. POSADZKI, MOCOWANIE NA SŁUPKACH O PRZEKROJU ø50MM
ORAZ W MIEJSCU GDZIE MUREK WYSTAJE POWYŻEJ PORECZY MOCOWAC DO MURKÓW ZA POMOCĄ ŁĄCZNIKÓW SYSTEMOWYCH,

2) BALUSTRADA W PRZĘSŁACH n−o I f−g NA WYSOKOŚC 1,10M, WYPEŁNIENIE − SZKŁO BEZPIECZNE HARTOWANE, PRZEŹROCZYSTE,
MOCOWANE PUNKTOWO W ŁAPKACH SYSTEMOWYCH DO SŁUPKA , Z DYSTANSEM OD OSI SŁUPKÓW

ELEMENTY ALUMINIOWE W KOLORZE MIEDZI − RAL 3033.

P E R S P E K T Y W A PRACOWNIA PROJEKTOWA S.C.
30−109 KRAKÓW UL. SALWATORSKA 14/102 TEL. 012−426−06−16
EMAIL: BIURO@PERSPEKTYWA−KRAKOW.PL WWW.PERSPEKTYWA−KRAKOW.PL

Nazwa i adres inwestycji:	PRZEBUDOWA INTERNATU ZESPOŁU SZKÓŁ Z PRZYSTOS. DLA UCZNIÓW NIEPEŁ., UL. TOPOLOWA 2, 62−050 MOSINA			Data: LISTOPAD 2008
Inwestor:	POWIAT POZNAŃSKI UL. JACKOWSKIEGO 18, 60−509 POZNAŃ			Branża: ARCHITEKTURA
Tytuł rysunku:	CZĘŚC REWALIDACYJNA DLA SOSW ZESTAWIENIE BALUSTRAD POCHYLNI			Faza proj.: PW
	Imię i nazwisko:	Nr uprawnień:	Podpis:	Skala: 1:50
Projektował:	mgr inż. arch. ANGELIKA KORCZYŃSKA	MPOIA/037/2005		
Opracował:	mgr inż. arch. MAŁGORZATA BELKA			Nr rys.: 25
Sprawdził:	mgr inż. arch. AGNIESZKA KOŁODZIEJSKA−ZARYCH	MPOIA/032/2005		

WSZYSTKIE PRAWA ZASTRZEŻONE, ŁĄCZNIE Z PRAWIEM REPRODUKCJI LUB UDOSTĘPNIANIA OSOBOM TRZECIM RYSUNKU LUB JEGO CZĘŚCI

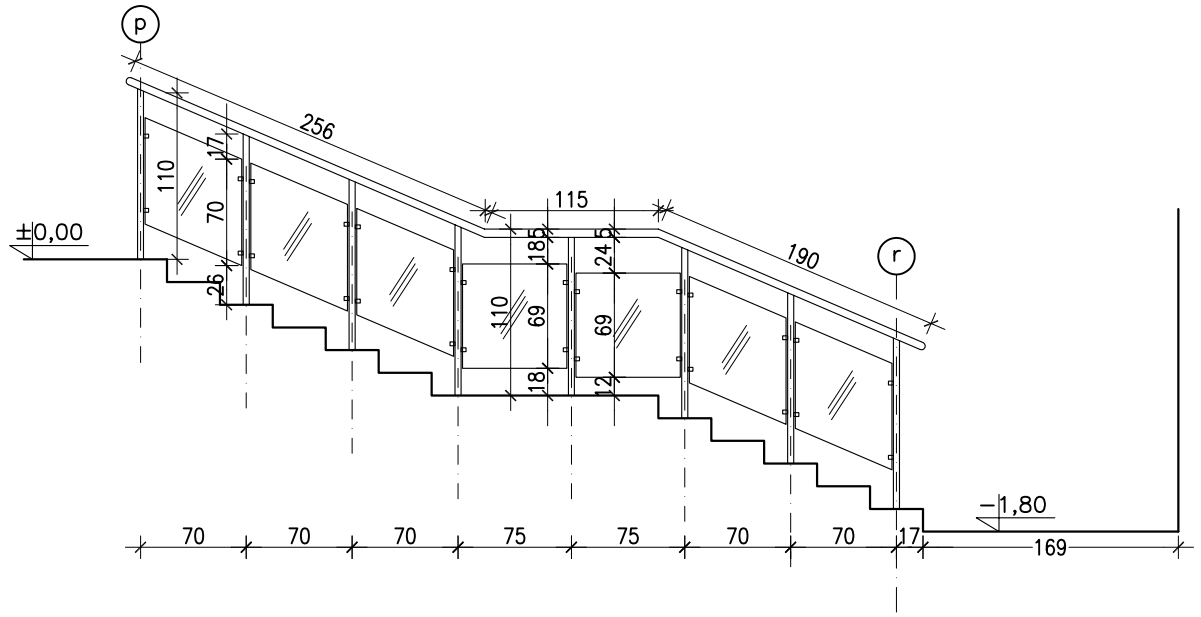

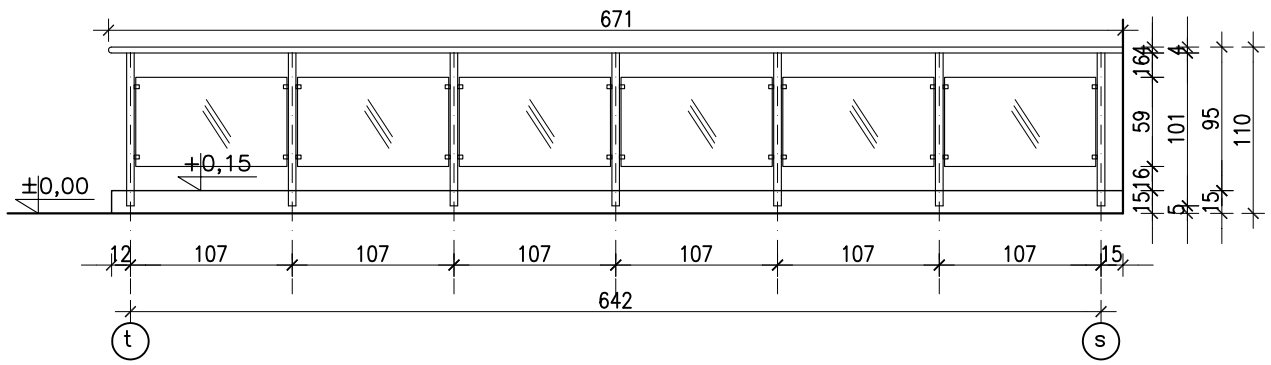

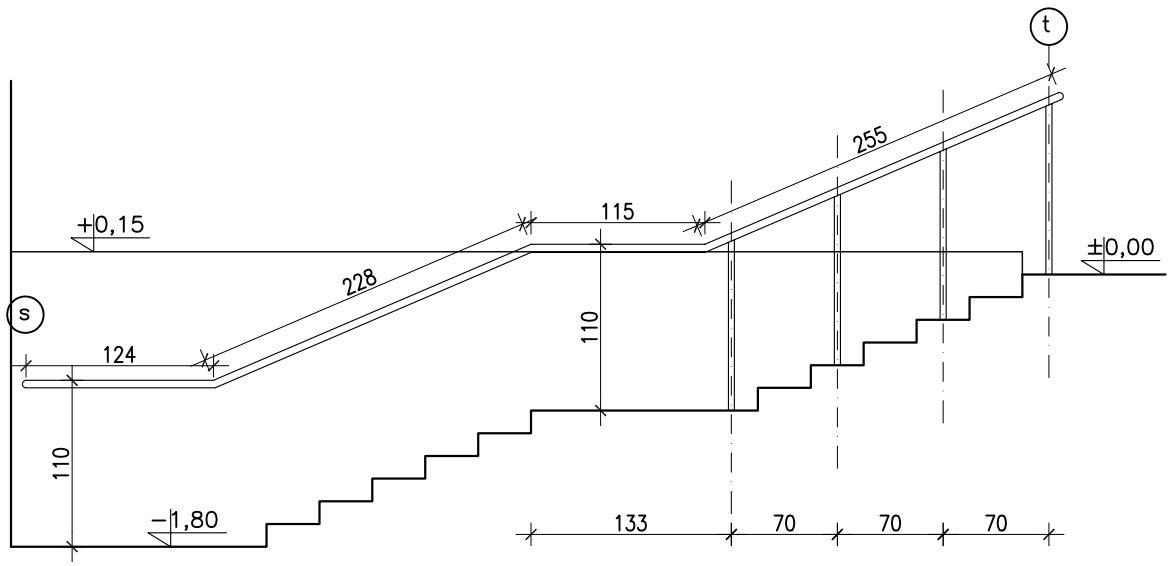

BALUSTRADA SYSTEMOWA ALUMINIOWA FIRMY WIDO LUB INNEJ RÓWNOWAŻNEJ,

1) BALUSTRADA W PRZĘSŁACH p–r NA WYSOKOŚC 1,10M, WYPEŁNIENIE – SZKŁO BEZPIECZNE HARTOWANE, PRZEŹROCZYSTE, MOCOWANE PUNKTOWO W ŁAPKACH SYSTEMOWYCH DO SŁUPKA W OSI SŁUPKÓW

2) BALUSTRADA W PRZĘSŁACH t–s NA WYSOKOŚC 1,10M, WYPEŁNIENIE – SZKŁO BEZPIECZNE HARTOWANE, PRZEŹROCZYSTE, MOCOWANE PUNKTOWO W ŁAPKACH SYSTEMOWYCH DO SŁUPKA W OSI SŁUPKÓW, SŁUPLI MOCOWANE BOCZNIE DO MURKA

3) PORĘCZ s–t MOCOWANA CZĘŚCIOWO DO MURKA ORAZ NA SŁUPKACH

ELEMENTY ALUMINIOWE W KOLORZE MIEDZI – RAL 3033.

P E R S P E K T Y W A PRACOWNIA PROJEKTOWA S.C.
30–109 KRAKÓW UL. SALWATORSKA 14/102 TEL. 012–426–06–16
EMAIL: BIURO@PERSPEKTYWA–KRAKOW.PL WWW.PERSPEKTYWA–KRAKOW.PL

Nazwa i adres inwestycji:	PRZEBUDOWA INTERNATU ZESPOŁU SZKÓŁ Z PRZYSTOS. DLA UCZNIÓW NIEPEŁ., UL. TOPOLOWA 2, 62–050 MOSINA			Data: LISTOPAD 2008
Inwestor:	POWIAT POZNAŃSKI UL. JACKOWSKIEGO 18, 60–509 POZNAŃ			Branża: ARCHITEKTURA
Tytuł rysunku:	CZĘŚC REWALIDACYJNA DLA SOSW ZESTAWIENIE BALUSTRAD SCHODÓW ZEWN.			Faza proj.: PW
	Imię i nazwisko:	Nr uprawnień:	Podpis:	Skala: 1:50
Projektował:	mgr inż. arch. ANGELIKA KORCZYŃSKA	MPOIA/037/2005		
Opracował:	mgr inż. arch. MAŁGORZATA BELKA			Nr rys.: 26
Sprawdził:	mgr inż. arch. AGNIESZKA KOŁODZIEJSKA–ZARYCH	MPOIA/032/2005		

WSZYSTKIE PRAWA ZASTRZEŻONE, ŁĄCZNIE Z PRAWEM REPRODUKCJI LUB UDOSTĘPNIANIA OSOBOM TRZECIM RYSUNKU LUB JEGO CZĘŚCI

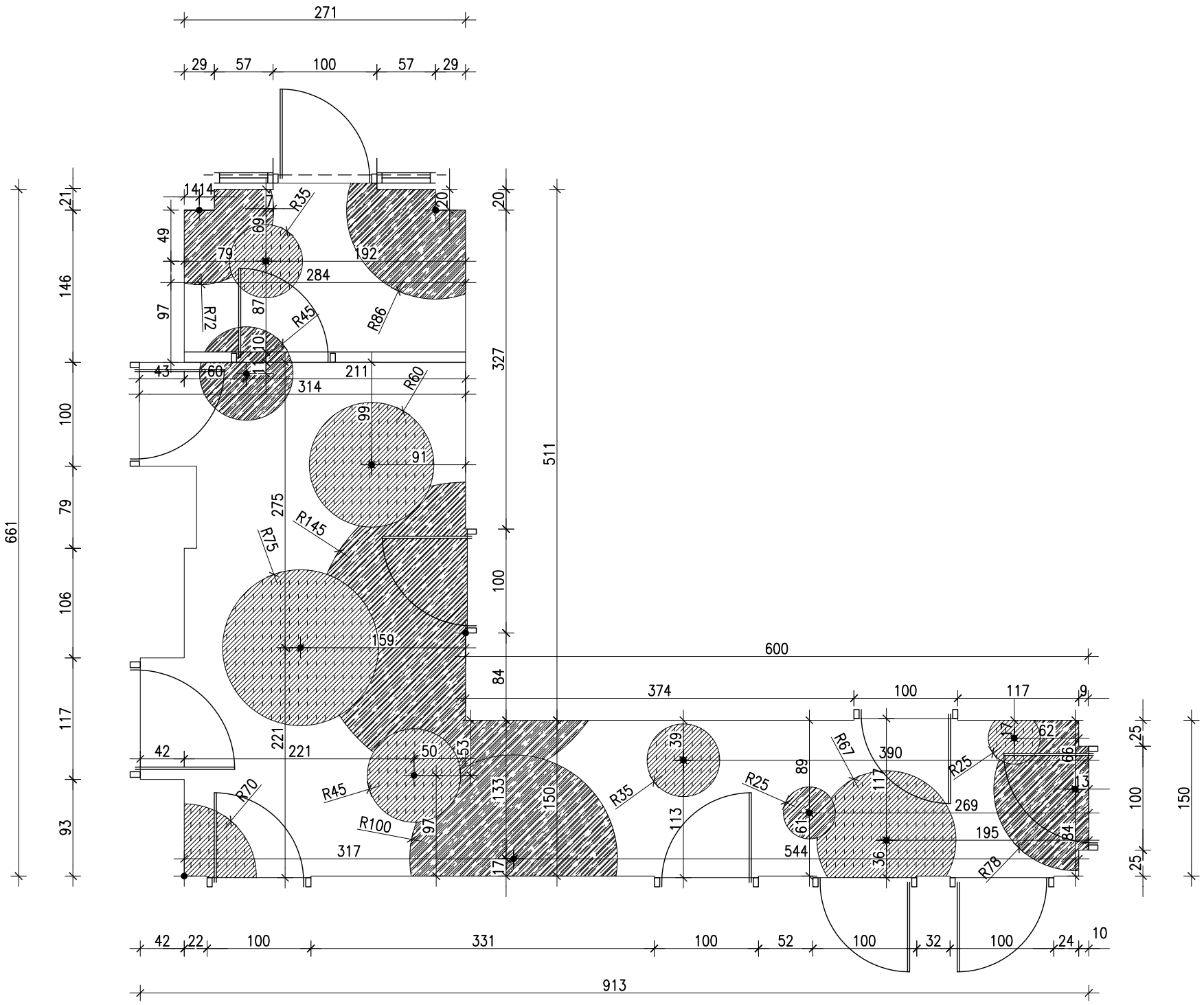

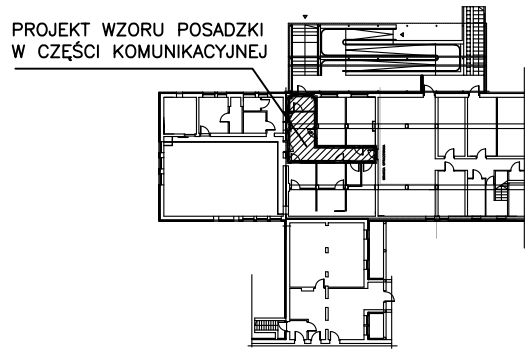

UWAGI:

KOLORYSTYKA ŚCIAN
JASNA, PASTELOWA, W TONACJI CIEPŁEJ, ECRU
NP. WG WZORNIKA FIRMY CAPAROL Curry 90

KOLORYSTYKA WYKŁADZINY POSADZKOWEJ–
ZALECA SIĘ WYKŁADZINĘ O WZORZE BEZKIERUNKOWYM,
MASKUJĄCYM, NP. NAKRAPIANYM LUB MARMURKOWYM,
UŁATWIAJĄCYM UTRZYMANIE CZYSTOŚCI

WYWINĄĆ WYKŁADZINĘ 10cm NA ŚCIANĘ

LEGENDA:

WYKŁADZINA ELASTYCZNA, WINYLOWA,
O PODWYŻSZONEJ ODPORNOŚCI
KOLOR: NP. WG WZORNIKA FIRMY TARKETT
iQ GRANIT 3040 773 LUB PODOBNY INNEGO PRODUCENTA

WYKŁADZINA ELASTYCZNA, WINYLOWA,
O PODWYŻSZONEJ ODPORNOŚCI
KOLOR: NP. WG WZORNIKA FIRMY TARKETT
iQ GRANIT 3040 772 LUB PODOBNY INNEGO PRODUCENTA

WYKŁADZINA ELASTYCZNA, WINYLOWA,
O PODWYŻSZONEJ ODPORNOŚCI
KOLOR: NP. WG WZORNIKA FIRMY TARKETT
iQ GRANIT 3040 383 LUB PODOBNY INNEGO PRODUCENTA

ŚRODKI OKRĘGÓW

UWAGA:
1. SPRAWDZIĆ WYMIARY NA BUDOWIE
2. PROJEKT ARCHITEKTONICZNY ROZPATRYWAĆ ŁĄCZNIE Z PROJEKTAMI BRANŻOWYMI
3. KOLORYSTYKĘ NA ETAPIE WYBORU
UZGODNIĆ Z PROJEKTANTEM

P E R S P E K T Y W A PRACOWNIA PROJEKTOWA S.C.
30–109 KRAKÓW UL. SALWATORSKA 14/102 TEL. 012–426–06–16
EMAIL: BIURO@PERSPEKTYWA–KRAKOW.PL WWW.PERSPEKTYWA–KRAKOW.PL

Nazwa i adres inwestycji:	PRZEBUDOWA INTERNATU ZESPOŁU SZKÓŁ Z PRZYSTOS. DLA UCZNIÓW NIEPEŁ., UL. TOPOLOWA 2, 62–050 MOSINA			Data: LISTOPAD 2008
Inwestor:	POWIAT POZNAŃSKI UL. JACKOWSKIEGO 18, 60–509 POZNAŃ			Branża: ARCHITEKTURA
Tytuł rysunku:	CZĘŚC REWALIDACYJNA DLA SOSW RZUT POSADZKI CZĘŚCI KOMUNIKACYJNEJ			Faza proj.: PW
	Imię i nazwisko:	Nr uprawnień:	Podpis:	Skala: 1:50
Projektował:	mgr inż. arch. ANGELIKA KORCZYŃSKA	MPOIA/037/2005		
Opracował:	mgr inż. arch. MAŁGORZATA BELKA			Nr rys.: 27
Sprawdził:	mgr inż. arch. AGNIESZKA KOŁODZIEJSKA–ZARYCH	MPOIA/032/2005		

WSZYSTKIE PRAWA ZASTRZEŻONE, ŁĄCZNIE Z PRAWEM REPRODUKCJI LUB UDOSTĘPNIANIA OSOBOM TRZECIM RYSUNKU LUB JEGO CZĘŚCI

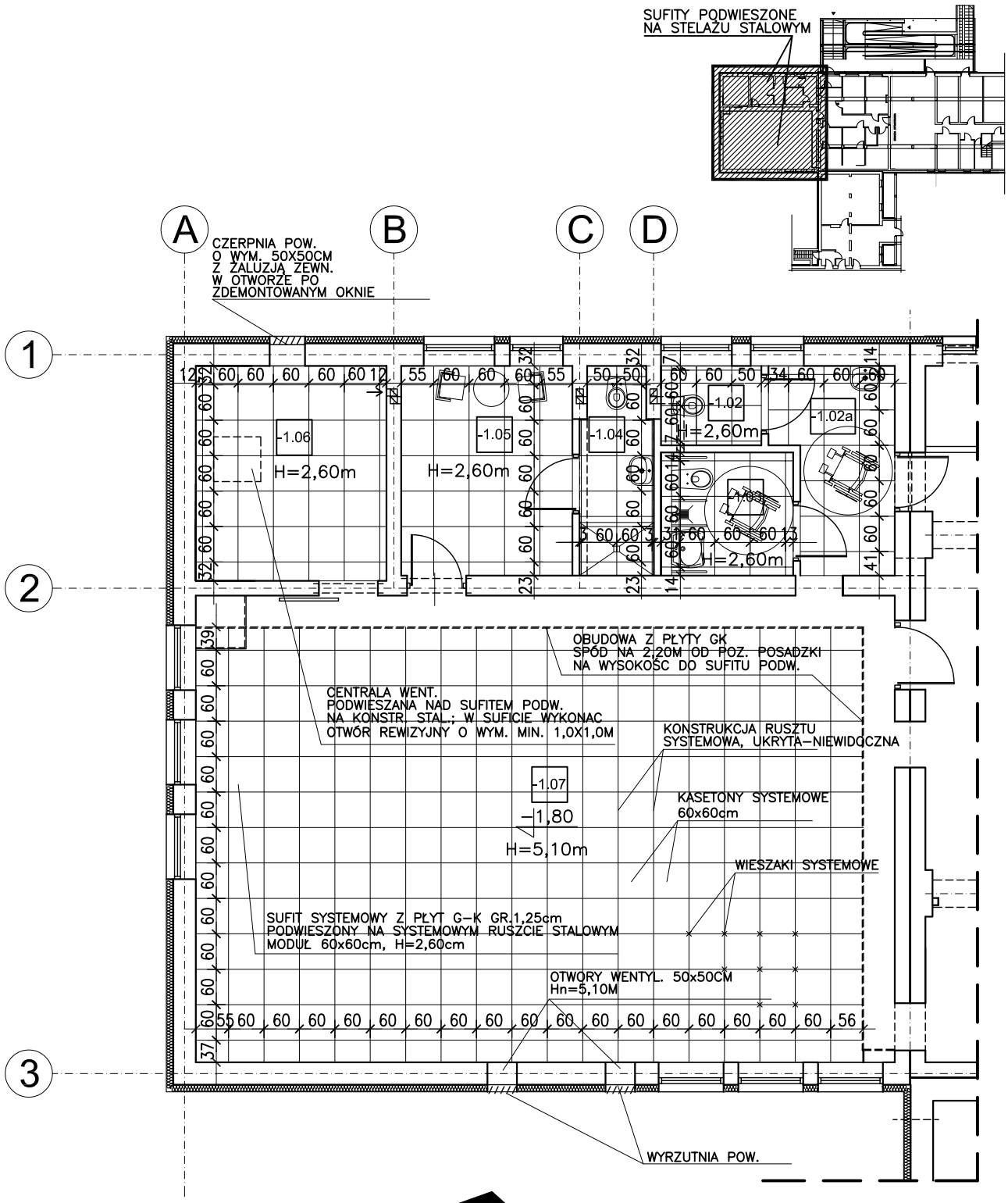

P E R S P E K T Y W A PRACOWNIA PROJEKTOWA S.C.
30–109 KRAKÓW UL. SALWATORSKA 14/102 TEL. 012–426–06–16
EMAIL: BIURO@PERSPEKTYWA–KRAKOW.PL WWW.PERSPEKTYWA–KRAKOW.PL

Nazwa i adres inwestycji:	PRZEBUDOWA INTERNATU ZESPOŁU SZKÓŁ Z PRZYSTOS. DLA UCZNIÓW NIEPEŁ., UL. TOPOLOWA 2, 62–050 MOSINA			Data: LISTOPAD 2008
Inwestor:	POWIAT POZNAŃSKI UL. JACKOWSKIEGO 18, 60–509 POZNAŃ			Branża: ARCHITEKTURA
Tytuł rysunku:	CZĘŚĆ REWALIDACYJNA DLA SOSW RZUT SUFITÓW PODWIESZONYCH			Faza proj.: PW
	Imię i nazwisko:	Nr uprawnień:	Podpis:	Skala: 1:100
Projektował:	mgr inż. arch. ANGELIKA KORCZYŃSKA	MPOIA/037/2005		
Opracował:	mgr inż. arch. MAŁGORZATA BELKA			Nr rys.: 28
Sprawdził:	mgr inż. arch. AGNIESZKA KOŁODZIEJSKA–ZARYCH	MPOIA/032/2005		

UWAGA:
1. SPRAWDZIĆ WYMIARY NA BUDOWIE
2. PROJEKT ARCHITEKTONICZNY ROZPATRYWAĆ ŁĄCZNIE Z PROJEKTAMI BRANŻOWYMI
3. KOLORYSTYKĘ NA ETAPIE WYBORU UZGODNIĆ Z PROJEKTANTEM

WSZYSTKIE PRAWA ZASTRZEŻONE, ŁĄCZNIE Z PRAWEM REPRODUKCJI LUB UDOSTĘPNIANIA OSOBOM TRZECIM RYSUNKU LUB JEGO CZĘŚCI

RZUT – WC DLA OSÓB NIEPEŁNOSPRAWNYCH

UWAGI:

ŚCIANY: PŁYTKI CERAMICZNE O WYM.STANDARDOWYCH NP.OPOCZNO 25x35cm
W UKŁADZIE POZIOMYM, FUGA 2mm, KOLOR FUGI CIEMNY,
PRAKTYCZNY, UŁATWIAJĄCY UTRZYMANIE CZYSTOŚCI
PŁYTKI DO WYSOKOŚCI 2m, POWYŻEJ MALOWANIE FARBĄ

POSADZKA: PŁYTKI GRESOWE ANTYPOŚLIZGOWE, O WYM. STANDARDOWYCH,
NP OPOCZNO 35x35, FUGA 2mm, KOLOR CIEMNY J.W.
KOLORYSTYKA PŁYTEK JASNA– PASTELOWA, UTRZYMANA W TONACJI CIEPŁEJ
WZÓR MASKUJĄCY, BEZKIERUNKOWY, NP. MARMURKOWY
PŁYTKI NA PODŁODZE O 2 TONY CIEMNIEJSZE NIŻ PŁYTKI ŚCIENNE
LUB W KOLORZE PŁYTEK NA ŚCIANIE

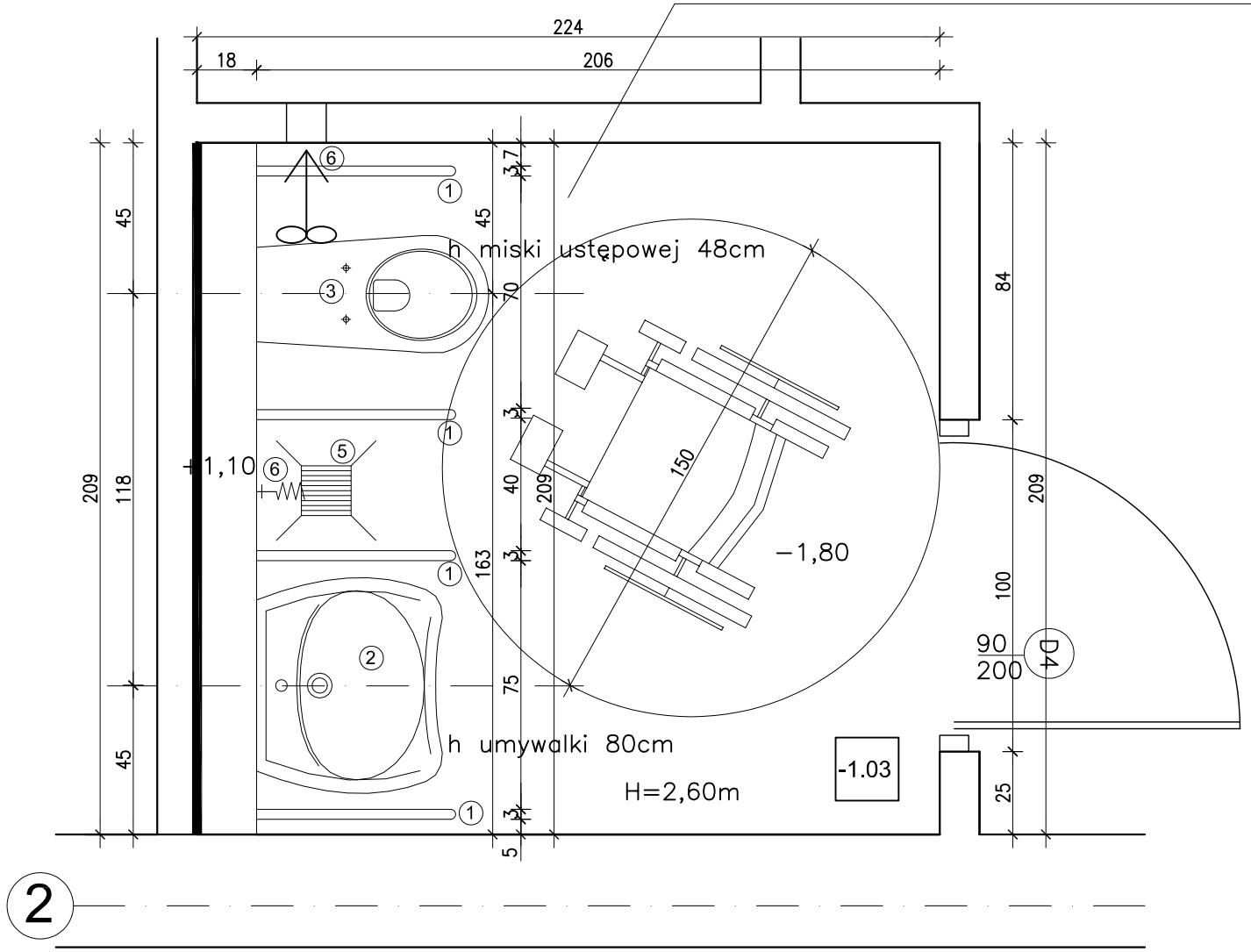

WIDOK ŚCIANY Z URZĄDZENIAMI

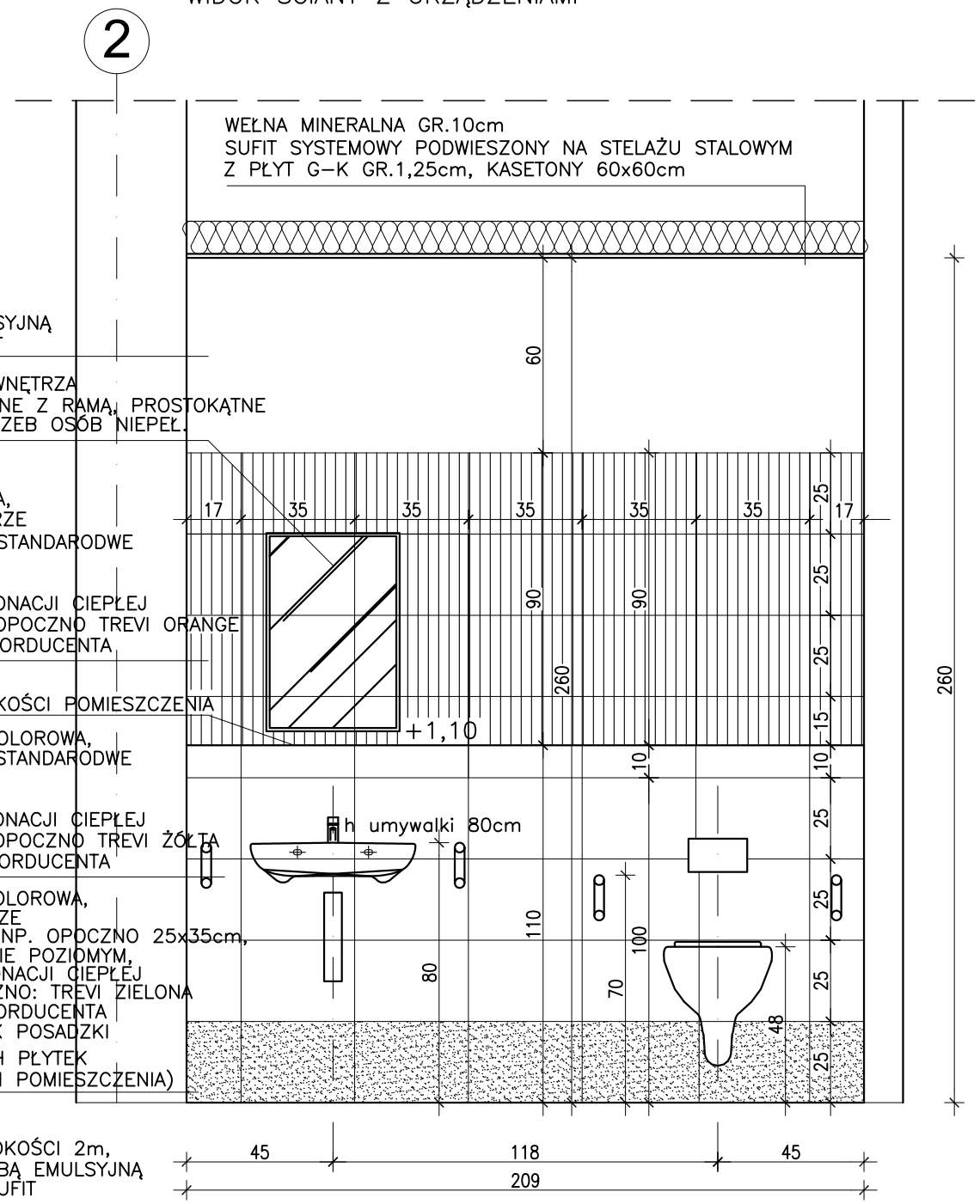

UWAGI:
PŁYTKI ŚCIENNE DO WYSOKOŚCI 2m,
POWYŻEJ MALOWANIE FARBĄ EMULSYJNĄ
NA KOLOR BIAŁY– JAK SUFIT

LEGENDA:

1. PORĘCZ ŁUKOWA UCHYLNA, DŁ=60CM,ø32MM, POWIERZCHNIA FALISTA
2. UMYWALKA O SZER.=65CM, MOCOWANA NA ŚRUBACH DO ŚCIANY
   NP.: F–MY KOŁO, SERIA NOWA TOP LUB PODOBNA INNEGO PRODUCENTA
3. MISKA USTĘPOWA WISZĄCA O DŁ.70CM.DLA O.N., NP.: NOVA TOP
   BEZ BARIER F–MY "KOŁO" WYS. SIEDZISKA 48CM, MOCOWANA NA STELAŻU,
   LUB PODOBNA INNEGO PRODUCENTA
   ZE SPŁUCZKĄ PODTYNKOWĄ
4. KRATKA ŚCIEKOWA ZE STALI NIERDZEWEJ
5. ZAWÓR ZE ZŁĄCZKĄ DO WĘŻA ø15, ZAMONTOWAĆ NA WYS.70CM,
6. WENTYLACJA WSPOMAGANA MECHANICZNIE

ZAKRES PASA KOLORYSTYCZNEGO PŁYTEK NAŚCIENNYCH

UWAGA:
1. SPRAWDZIĆ WYMIARY NA BUDOWIE
2. PROJEKT ARCHITEKTONICZNY ROZPATRYWAĆ ŁĄCZNIE Z PROJEKTAMI BRANŻOWYMI
3. KOLORYSTYKĘ NA ETAPIE WYBORU
   UZGODNIĆ Z PROJEKTANTEM

P E R S P E K T Y W A PRACOWNIA PROJEKTOWA S.C.
30–109 KRAKÓW UL. SALWATORSKA 14/102 TEL. 012–426–06–16
EMAIL: BIURO@PERSPEKTYWA–KRAKOW.PL WWW.PERSPEKTYWA–KRAKOW.PL

Nazwa i adres inwestycji:	PRZEBUDOWA INTERNATU ZESPOŁU SZKÓŁ Z PRZYSTOS. DLA UCZNIÓW NIEPEŁ., UL. TOPOLOWA 2, 62–050 MOSINA			Data: LISTOPAD 2008
Inwestor:	POWIAT POZNAŃSKI UL. JACKOWSKIEGO 18, 60–509 POZNAŃ			Branża: ARCHITEKTURA
Tytuł rysunku:	CZĘŚC REWALIDACYJNA DLA SOSW WC DLA OSÓB NIEPEŁ. –ARANŻACJA			Faza proj.: PW
	Imię i nazwisko:	Nr uprawnień:	Podpis:	Skala: 1:20
Projektował:	mgr inż. arch. ANGELIKA KORCZYŃSKA	MPOIA/037/2005		
Opracował:	mgr inż. arch. MAŁGORZATA BELKA			Nr rys.: 29
Sprawdził:	mgr inż. arch. AGNIESZKA KOŁODZIEJSKA–ZARYCH	MPOIA/032/2005		

WSZYSTKIE PRAWA ZASTRZEŻONE, ŁĄCZNIE Z PRAWEM REPRODUKCJI LUB UDOSTĘPNIANIA OSOBOM TRZECIM RYSUNKU LUB JEGO CZĘŚCI

D1 Połączenie płyt poliwęglanowych z użyciem profili górnego i dolnego

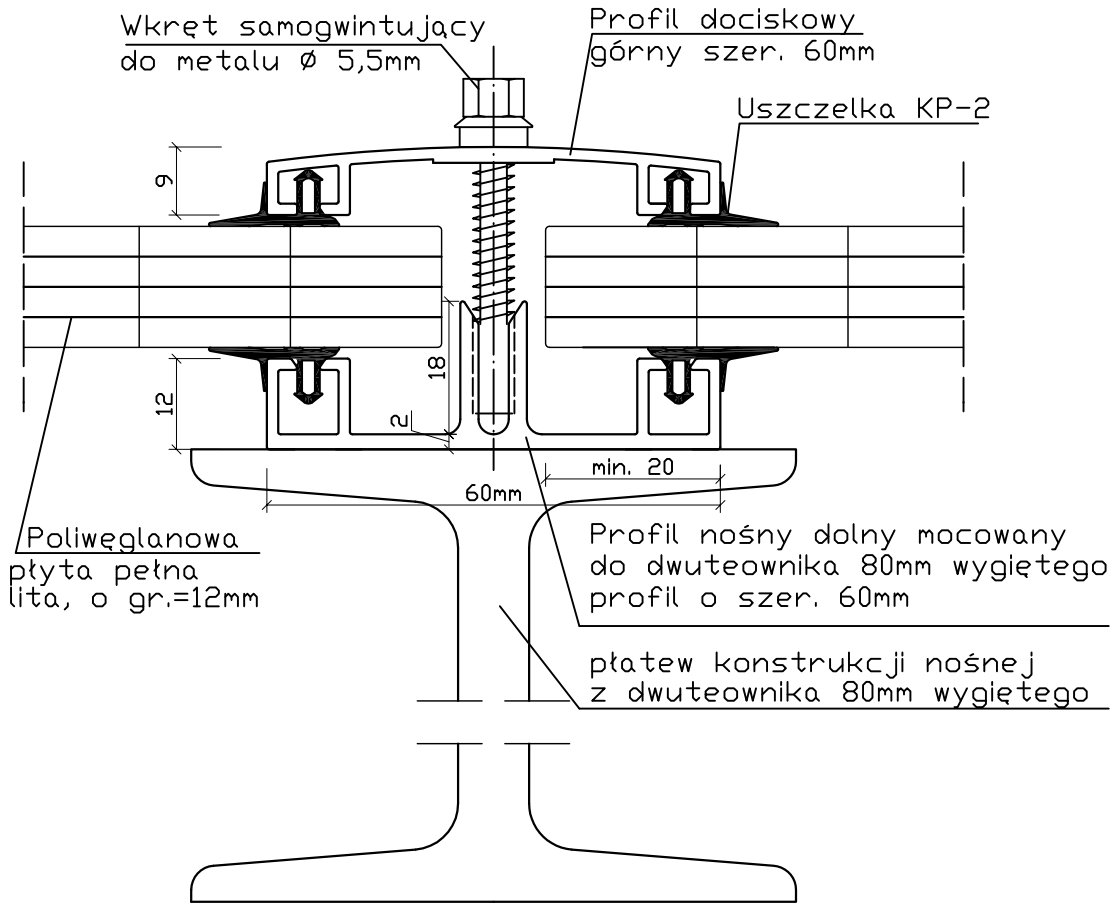

D2 Sposób mocowania ostatniej płyty z użyciem profili górnego i dolnego

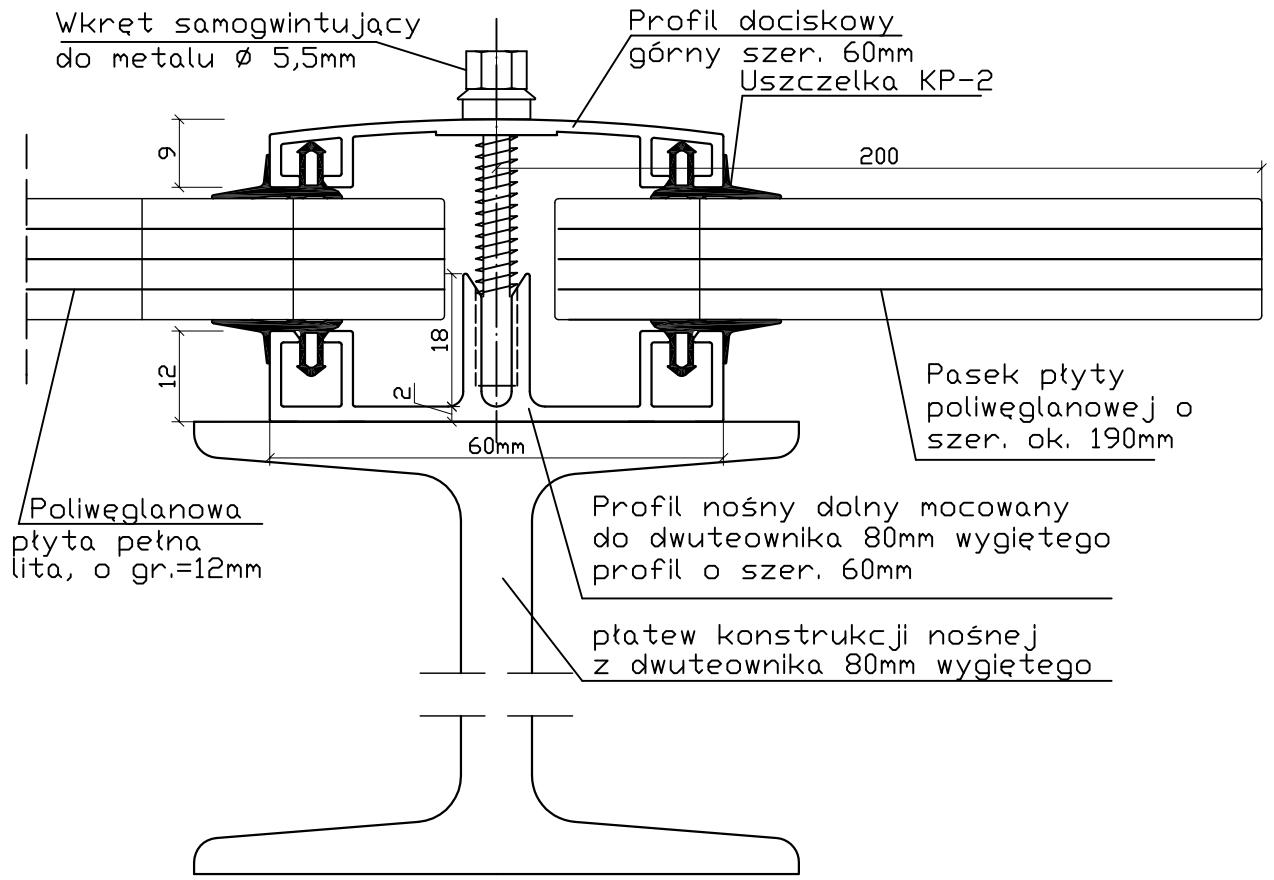

D3 Zamknięcie płyty poliwęglanowej profilem aluminiowym typu "F"

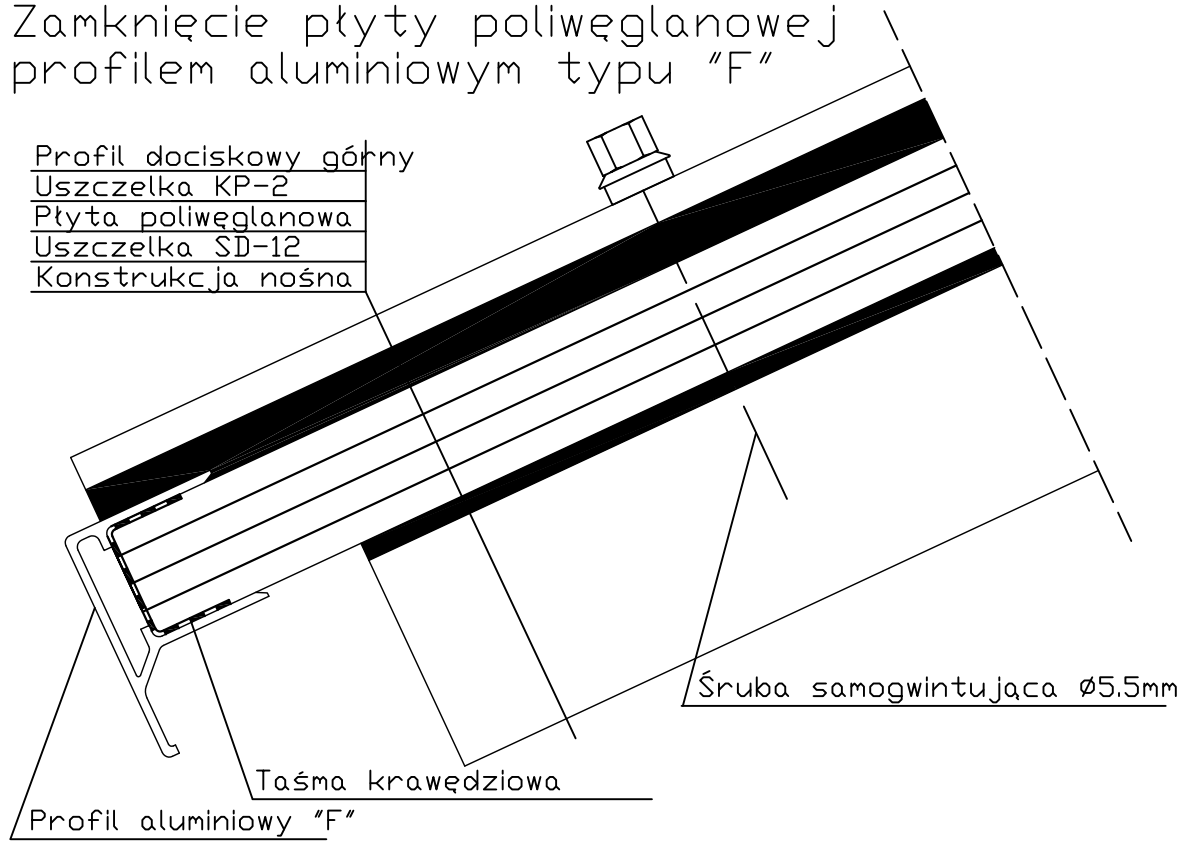

P E R S P E K T Y W A PRACOWNIA PROJEKTOWA S.C.
30-109 KRAKÓW UL. SALWATORSKA 14/102 TEL. 012-426-06-16
EMAIL: BIURO@PERSPEKTYWA-KRAKOW.PL WWW.PERSPEKTYWA-KRAKOW.PL

Nazwa i adres inwestycji:	PRZEBUDOWA INTERNATU ZESPOŁU SZKÓŁ Z PRZYSTOS. DLA UCZNIÓW NIEPEŁ., UL. TOPOLOWA 2, 62-050 MOSINA			Data: LISTOPAD 2008
Inwestor:	POWIAT POZNAŃSKI UL. JACKOWSKIEGO 18, 60-509 POZNAŃ			Branża: ARCHITEKTURA
Tytuł rysunku:	CZĘŚĆ REWALIDACYJNA ZADASZENIE – DETAL D1, D2, D3			Faza proj.: PW
	Imię i nazwisko:	Nr uprawnień:	Podpis:	Skala:
Projektował:	mgr inż. arch. ANGELIKA KORCZYŃSKA	MPOIA/037/2005		
Opracował:	mgr inż. arch. MAŁGORZATA BELKA			Nr rys.: 30
Sprawdził:	mgr inż. arch. AGNIESZKA KOŁODZIEJSKA-ZARYCH	MPOIA/032/2005		

WSZYSTKIE PRAWA ZASTRZEŻONE, ŁĄCZNIE Z PRAWEM REPRODUKCJI LUB UDOSTĘPNIANIA OSOBOM TRZECIM RYSUNKU LUB JEGO CZĘŚCI

D4

Detal połączenia połaci dachowej ze ścianą

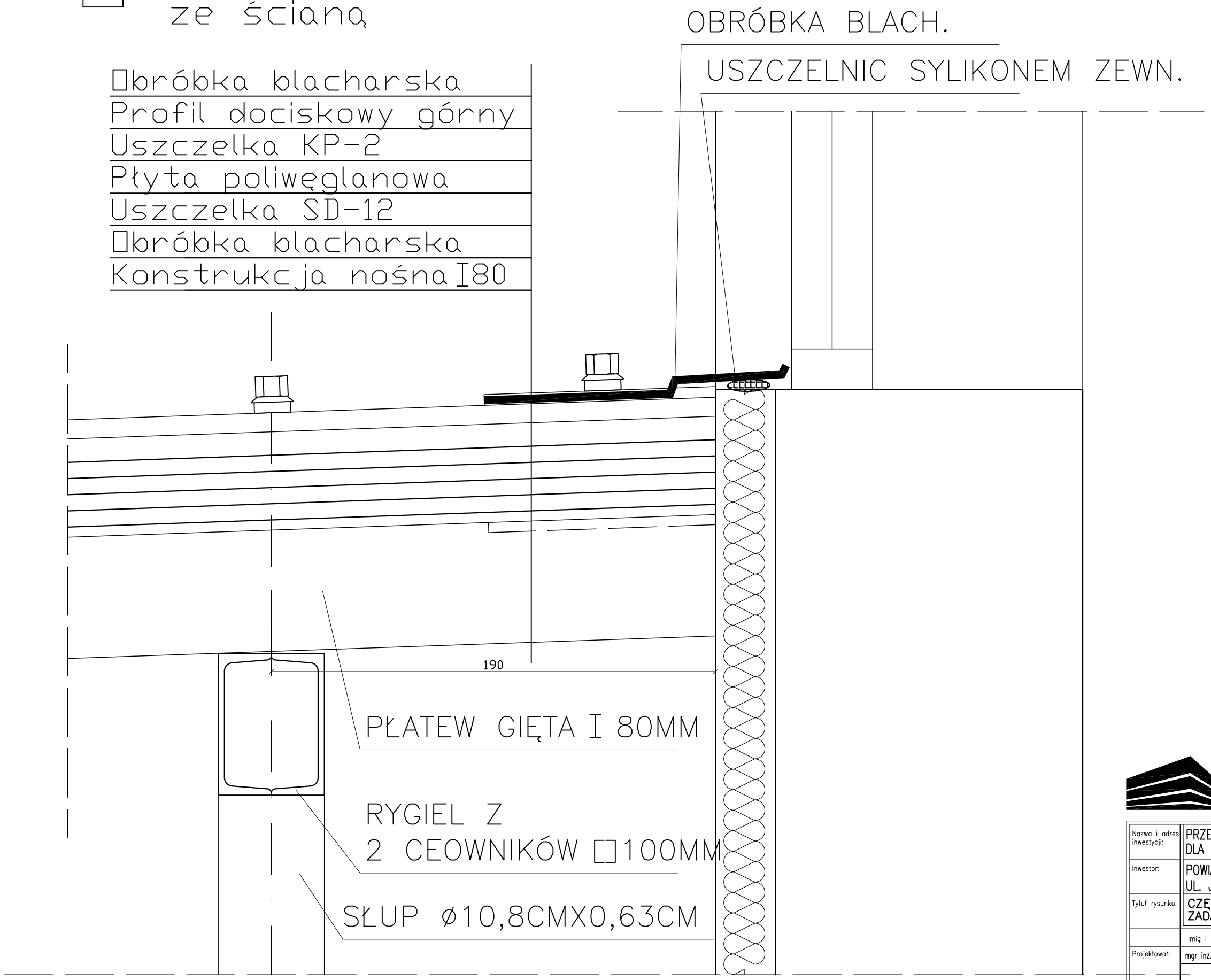

P E R S P E K T Y W A PRACOWNIA PROJEKTOWA S.C.
30-109 KRAKÓW UL. SALWATORSKA 14/102 TEL. 012-426-06-16
EMAIL: BIURO@PERSPEKTYWA-KRAKOW.PL WWW.PERSPEKTYWA-KRAKOW.PL

Nazwa i adres inwestycji:	PRZEBUDOWA INTERNATU ZESPOŁU SZKÓŁ Z PRZYSTOS. DLA UCZNIÓW NIEPEŁ., UL. TOPOLOWA 2, 62-050 MOSINA			Data: LISTOPAD 2008
Inwestor:	POWIAT POZNAŃSKI UL. JACKOWSKIEGO 18, 60-509 POZNAŃ			Branża: ARCHITEKTURA
Tytuł rysunku:	CZĘŚC REWALIDACYJNA ZADASZENIE – DETAL D4			Faza proj.: PW
	Imię i nazwisko:	Nr uprawnień:	Podpis:	Skala:
Projektował:	mgr inż. arch. ANGELIKA KORCZYŃSKA	MPOIA/037/2005		
Opracował:	mgr inż. arch. MAŁGORZATA BELKA			Nr rys.: 31
Sprawdził:	mgr inż. arch. AGNIESZKA KOŁODZIEJSKA-ZARYCH	MPOIA/032/2005		

WSZYSTKIE PRAWA ZASTRZEŻONE, ŁĄCZNIE Z PRAWEM REPRODUKCJI LUB UDOSTĘPNIANIA OSOBOM TRZECIM RYSUNKU LUB JEGO CZĘŚCI