P E R S P E K T Y W A P R A C O W N I A P R O J E K T O W A S. C.
30-109 KRAKÓW, UL. SALWATORSKA 14/102, TEL. 012-426-06-16, NIP 677-226-20-68, REGON: 120178920
EMAIL: BIURO@PERSPEKTYWA-KRAKOW.PL WWW.PERSPEKTYWA-KRAKOW.PL
ODDZIAŁ: 61-851 P O Z N A Ń, UL. Z I E L O N A 8, TEL./FAX. 061-851-30-10

LISTOPAD 2008

PROJEKT WYKONAWCZY

TEMAT: **PROJEKT ROZBUDOWY BUDYNKU INTERNATU ZESPOŁU SZKÓŁ IM. A. WODZICZKI W MOSINIE Z PRZYSTOSOWANIEM DLA UCZNIOW NIEPEŁNOSPRAWNYCH O WINDĘ OSOBOWĄ.**

LOKALIZACJA: 62-050 Mosina, ul. Topolowa 2, Działka nr ewid. 1206/3, 1207/1, 1208/1, 1209/1.

INWESTOR: Powiat Poznański w Poznaniu
60-509 Poznań, ul. Jackowskiego 18.

ARCHITEKTURA I ZAGOSP. TERENU PROJEKTANT	mgr inż. arch. Angelika Korczyńska	Upr. MPOIA/037/2005	
SPRAWDZAJĄCY	mgr inż. arch. Agnieszka Kołodziejska-Zarych	Upr. MPOIA/032/2005	

ZAWARTOŚĆ OPRACOWANIA:

1. Projekt zagospodarowania terenu

A. OPIS TECHNICZNY

B. CZĘŚĆ RYSUNKOWA

Z–1 Plan zagospodarowania terenu. 1:500

2. Projekt architektoniczno-budowlany

A. OPIS TECHNICZNY

B. CZĘŚĆ RYSUNKOWA dotycząca rozbudowy budynku internatu o windę:

1	Rzut parteru windy	1:25
2	Rzut kondygnacji powtarzalnej (piętro I i II)	1:25
3	Rzut III piętra windy	1:25
4	Rzut dachu windy	1:100
5	Przekrój A–A windy	1:50
6	Przekrój B–B windy	1:50
7	Przekrój C–C windy	1:50
8	Elewacja płn. windy	1:50
9	Elewacja wsch. windy	1:50
10	Elewacja płd. windy	1:50
11	Zestawienie drzwi	1:50
12	Zestawienie balustrad zewnętrznych	1:50
13	Zestawienie balustrad wewnętrznych	1:50

OPIS DO PROJEKTU ZAGOSPODAROWANIA TERENU

1. Przedmiot inwestycji:

Budynek internatu Zespołu Szkół im. A. Wodziczki w Mosinie zlokalizowany przy ul. Topolowej 2 w Mosinie (62-050), na działce nr ewid. 1206/3, 1207/1, 1208/1, 1209/1.

2. Istniejące zagospodarowanie terenu:

Teren inwestycji (czyli działki nr ewid. 1206/3, 1207/1, 1208/1, 1209/1) jest zabudowany budynkiem internatu, znajduje się na nim zieleń wysoka oraz niska, plac zabaw, częściowo teren jest utwardzony. Na terenie inwestycji znajduje się miejsce do składowania odpadów stałych. Wjazd na teren inwestycji odbywa się dwoma istniejącymi wjazdami drogowymi z drogami wewnętrznymi – pozostaje bez zmian.

3. Projektowane zagospodarowanie terenu:

Niniejsze opracowanie – projekt wykonawczy dotyczy:
Rozbudowa o windę osobową do części budynku „A”:
Do części internatowej budynku projektuje się dobudować zewnętrzną windę osobową, panoramiczną w obudowie przeszklonej o wymiarach 3,16x 6,19m. Projektowana rozbudowa nie przekroczy linii zabudowy wskazanej na załączniku graficznym do decyzji o warunkach zabudowy.

4. Zestawienie powierzchni:

powierzchnia działki nr 1206/3, 1207/1, 1208/1, 1209/1 = 0,3918 + 0,0058 + 0,3130 + 0,2216 (ha) = 0,9322 ha = 9322,00m^2
powierzchnia zabudowy istniejącej = 1783,73 m^2
powierzchnia zabudowy projektowanej windy = 19,50 m^2

powierzchnia utwardzona = 1901,00 m^2
powierzchnia zieleni: = 790,00 m^2

Zmiany w zagospodarowaniu terenu inwestycji mieszczą się w granicach wskaźnika wielkości powierzchni nowej zabudowy do powierzchni działki (dopuszczalny wskaźnik 35%).

5. Dane o inwestycji:

- Inwestycja będzie zlokalizowana na terenach zabudowy usługowej.
- Działka nie leży na terenie wpisanym do rejestru zabytków i tym samym nie podlega ochronie konserwatorskiej.

6. Wpływ eksploatacji górniczych.

Teren nie podlega wpływowi eksploatacji górniczej.

7. Wpływ inwestycji na środowisko:

- W założonym programie użytkowym zanieczyszczenia pyłkowe, płynne i zapachowe nie występują.

- Charakter, program użytkowy i wielkość projektowanego obiektu nie wpływa negatywnie na istniejący drzewostan, pow. ziemi, glebę oraz wody powierzchniowe i podziemne.
- Z uwagi na to, że nie ma ujemnego wpływu na środowisko, nie jest konieczne wprowadzenie dodatkowych rozwiązań chroniących środowisko.
- Na nieruchomości nie będą wydzielane żadne substancje toksyczne.
- Masy ziemne powstałe w wyniku wykopu fundamentów zostaną wykorzystane na niwelację terenową oraz na podsypanie terenów zielonych.
- Śmieci składowane są do kontenera i wywożone przez koncesjonowane przedsiębiorstwo zajmujące się usuwaniem i unieszkodliwianiem odpadów komunalnych.
- Brak negatywnego oddziaływania na środowisko.

8. Infrastruktura techniczna:

Odprowadzenie ścieków bytowych oraz zaopatrzenie w wodę, w gaz, w energie elektryczną za pomocą istniejącego przyłącza bez zmian.
Odwodnienie terenu utwardzonego oraz odprowadzenie deszczówki odbywać się będzie do istniejącej kanalizacji deszczowej.

9. Obsługa komunikacyjna:

Obsługa komunikacyjna inwestycji odbywa się istniejącym zjazdem z ul. Topolowej.

OPIS TECHNICZNY DO PROJEKTU ARCHITEKTONICZNO-BUDOWLANEGO

1. Podstawy prawne opracowania projektu

1.1. Ustawa z dnia 7 lipca 1994 r Prawo budowlane (jednolity tekst 2006r. Dz. U. Nr. 156 poz. 1118 z późniejszymi zmianami);
1.2. Rozporządzenie Ministra Infrastruktury z dnia 3 lipca 2003 r. w sprawie szczegółowego zakresu i formy projektu budowlanego (Dz.U.Nr.120 poz.1133);
1.3. Rozporządzenie Ministra Infrastruktury z dnia 12 kwietnia 2002 r w sprawie warunków technicznych jakim powinny odpowiadać budynki i ich usytuowanie (Dz. U. Nr 75 poz. 690 z późniejszymi zmianami);
1.4. Rozporządzenie Ministra Pracy i Polityki Socjalnej w sprawie ogólnych przepisów BHP z dnia 26 września 1997 (jednolity tekst z 2003r., Dz. U. Nr 169, poz. 1650)
1.5. Normy Polskie.

2. Podstawy formalne opracowania

- Zlecenie inwestora – Umowa nr WA.3432-33/08 z dnia 01.08.2008r.,
- Obowiązujące normy i przepisy,
- Decyzja o warunkach zabudowy,
- Wizje lokalne, dokumentacja fotograficzna,
- Protokół z okresowej kontroli przewodów kominowych nr 1/2008 z dnia 02.06.2008r. wykonana przez Jacka Stankowiaka,
- Mapa syt.-wys. w skali 1:500 do celów projektowych,
- Pomiary inwentaryzacyjne,
- Uzgodnienia z Inwestorem.

3. Przedmiot i cel opracowania

Przedmiotem opracowania jest projekt rozbudowy budynku internatu Zespołu Szkół im. A. Wodziczki w Mosinie o windę osobową przystosowaną dla uczniów niepełnosprawnych.

Opracowanie niniejsze dotyczy prac budowlanych objętych obowiązkiem, wg Ustawa z dnia 7 lipca 1994 r Prawo budowlane (jednolity tekst 2006r. Dz. U. Nr. 156 poz. 1118 z późniejszymi zmianami) uzyskania przez Inwestora decyzji pozwolenia na budowę.

Opracowanie odpowiada warunkom określonym w Rozporządzeniu Ministra Infrastruktury z dnia 3 lipca 2003 r. w sprawie szczegółowego zakresu i formy projektu budowlanego (Dz.U.Nr.120 poz.1133).

4. Lokalizacja inwestycji

Przedmiotowa inwestycja zlokalizowana jest przy ul. Topolowej 2 w Mosinie (62-050), na działce nr ewid. 1206/3, 1207/1, 1208/1, 1209/1.

5. Inwestor

Powiat Poznański w Poznaniu
60-509 Poznań, ul. Jackowskiego 18.

6. Podstawowe parametry:

powierzchnia zabudowy budynku internatu = 1783,73 m^2
powierzchnia zabudowy projektowanej windy zewn. = 19,00 m^2

pow. użytkowa części internatowej łącznie = 2678,70 m^2
w tym: pow. użyt. parteru = 679,60 m^2
pow. użyt. I piętra = 743,20 m^2
pow. użyt. II piętra = 629,80 m^2
pow. użyt. IIIpiętra = 626,10 m^2

kubatura całego budynku = 27.664,26 m^3
kubatura objęta opracowaniem = 10.477,60 m^3
w tym: kubatura części internatowej = 10.242,00 m^3
kubatura dobudowywanej windy = 235,60 m^3

ilość kondygnacji 4 nadziemne
wysokość budynku = 12,06 m
wysokośc szybu windowego = 12,53 m
szerokość elewacji frontowej = 87,16 m

7. Opis istniejącego budynku

Istniejący budynek internatu został wybudowany w latach 70-tych XX wieku, posiada bryłę składającą się z segmentów prostopadłościennych, pokrytych dachem płaskim. Budynek wybudowany w systemie tradycyjnym, ściany murowane z cegły kratówki, stropy prefabrykowane DZ-3. Układ ścian nośnych – podłużny. Ławy fundamentowe z betonu wylewanego na mokro. Konstrukcja ścian nośnych: piwnic z betonu o grubości 20-35cm i cegły pełnej 25cm, oraz kondygnacji nadziemnych z cegły kratówki o grubości 38cm i 25 cm. Ścianki działowe piwnic z cegły pełnej grubości 6 i 12cm oraz kondygnacji nadziemnych z cegły dziurawki o grubości 6 i 12cm. Konstrukcja schodów wewnętrznych klatek schodowych (biegi, spoczniki, belki) żelbetowa, wylewana na mokro. Stropodach wentylowany na konstrukcji stropu DZ-3, paroizolacja z papy. Ściany zewnętrzne docieplone styropianem gr.=12cm i stropodach docieplony styropianem o gr.15cm. Wraz z termomodernizacją budynku wg dokumentacji z czerwca 2004roku wymieniono istniejące okna na okna z PCV w kolorze białym, o max. współczynniku przenikania ciepła dla całego okna k=1,2 W/m2K oraz o współczynniku dla zestawu szybowego k=1,1 W/m2K. Istniejące wykończenie elewacji – tynk cienkowarstwowy.

Budynek składa się z trzech segmentów:
- segment frontowy (internat) od ul. Topolowej czterokondygnacyjny, bez podpiwniczenia, o funkcji mieszkalnej (pokoje sypialne z węzłami sanitarnymi),
- segment tylny jednokondygnacyjny z podpiwniczeniem, zespół pomieszczeń żywienia (stołówka i kuchnia z zapleczem kuchennym),
- łącznik obu segmentów, jednokondygnacyjny z podpiwniczeniem, o funkcji administracyjnej.

Obiekt wyposażony jest w istniejące instalacje C.O., c.w.u., wodociagowa, kanalizacji sanitarnej, elektryczna, gazowa, telefoniczna, TV, monitoringu. Ogrzewanie obiektu odbywa się za pomocą kotłowni gazowej. Budynek posiada przyłącz: gazowy, wodociągowy, kanalizacji sanitarnej, deszczowej, energetyczny i teletechniczny.

8. Program funkcjonalno – użytkowy

Istniejący budynek internatu składa się z trzech segmentów przestrzenno – funkcjonalnych o różnych funkcjach:

- frontowy segment internatu mieści funkcję mieszkalną z pokojami sypialnymi, zespołami sanitariatów, świetlicami i pomieszczeniami towarzyszącymi; parter i I piętro są przeznaczone dla Specjalnego Ośrodka Szkolno – Wychowawczego (SOWS), natomiast II i III piętro są przeznaczona na internat dla Zespołu Szkół im. A. Wodziczki w Mosinie,
- segment tylny składa się z dwóch części: kuchenno-stołówkowa oraz nieużytkowane pomieszczenia po byłej kotłowni opałowej,
- łącznik obu segmentów.

Obecnie budynek jest dostępny dla osób niepełnosprawnych jedynie tylko na poziomie parteru za pomocą pochylni zewnętrznych zlokalizowanych przy wejściach: głównym oraz przy klatce schodowej „K2".

W celu umożliwienie wygodnego dostępu na każdą kondygnację budynku dla osób niepełnosprawnych projektuje się windę osobową, zewnętrzną panoramiczną, zlokalizowaną na elewacji tylnej przy wejściu do klatki schodowej „K2".

9. Opis zamierzenia budowlanego

Projektowa rozbudowa internatu obejmuje: rozbudowę o zewnętrzną windę osobową, panoramiczną. Projektowana winda będzie służyć osobom niepełnosprawnym w tym poruszających się na wózkach inwalidzkich do pokonania różnicy poziomów między poziomami poszczególnych kondygnacji.

10. Wyburzenia

Rozbudowa części internatowej o zewnętrzną windę osobową:
Wyburzenie istniejącej pochylni zewnętrznej przy wejściu do budynku przy klatce schodowej „K2". Wyburzyć fragmenty ściany zewnętrznej podparapetowej w miejscu gdzie projektuje się wejście do przedsionka windy na piętrze: I, II i III. Demontaż istniejących drzwi wejściowych i okien zewnętrznych.

Uwaga:
Wszystkie wyburzenia zostały przedstawione na rysunkach stanu istniejącego z wyburzeniami.

11. Projektowane rozwiązania techniczno-materiałowe

Fundamenty szybu:
Dokładny ich opis i kształt został ujęty w opisie konstrukcji i pokazany na rysunkach konstrukcyjnych.

Szyb windowy – konstrukcja i obudowa:
Konstrukcja stalowa (słupy i rygle stalowe) – wg projektu branży konstrukcje.
Obudowa szybu windy z systemowej ściany osłonowej, ślusarka aluminiowa z przeszkleniem (szkło bezpieczne), np. firmy Aluprof Bielsko-Biała lub innej równoważnej. Konstrukcja nośna ściany osłonowej składa się ze: słupów mocowanych do konstrukcji nośnej całego szybu za

pomocą systemowych łączników ściany osłonowej oraz z rygli usztywniających. Klipsy maskujące zewnętrzne systemowe: na poziomych ryglach klipsy standard (prostokątne, o wymiarach: szerokość 5cm, głębokość około 2,5cm). Natomiast pionowe łączenia bezklipsowe, strukturalne (sylikon).
Konstrukcja nośna szybu oraz konstrukcja ściany osłonowej (słupy, rygle i klipsy maskujące) w kolorze miedzianym wg palety kolorów RAL 3033.
Przeszklenie wykonane z zestawu dwuszynowego o współczynniku przenikania ciepła k=1,1 (W/m2K). Szkło białe, przeźroczyste.
Podszybie – konstrukcja wg proj. konstrukcji, wykończenie: ściany pomalować farbą chlorokauczukową, wodoodporną. W ścianie podszybia osądzić klamry stalowe służące do zejścia do podszybia, osadzić co 30cm.
W nadszybiu projektuje się otwór wentylacyjny o przekroju sumarycznym 0,20m2. Otwór zabezpieczyć od zewnątrz stalową żaluzją maskującą. Wymiary nadszybia i podszybie - wg rysunków.

Dźwig osobowy
Projektuje się dźwig osobowy typu firmy Prolift lub innej równoważnej, dostosowany dla osób niepełnosprawnych, w tym poruszających na wózkach inwalidzkich. Dźwig osobowy o udźwigu 1450kg, na 19 osób. Kabina windy jest dostępna dla O.N., posiada wymiary wewnętrzne 1,7m x 1,9m. Kabina i drzwi do kabiny przeszklone, szkło bezpieczne.
Różnica poziomów podłogi kabiny dźwigu, zatrzymującego się na kondygnacji użytkowej, i posadzki tej kondygnacji przy wyjściu z dźwigu nie powinna być większa niż 0,02m.
Dźwig posiada napęd elektryczny z szafą sterowną zlokalizowaną na ostatniej kondygnacji.

Balustrady i poręcze
Balustrada zewnętrzna zlokalizowana przy wejściu do szybu windowego przy ścianie szybu oraz wzdłuż krawężnika, systemowa, aluminiowa firmy Wido lub innej analogicznej.
Wysokość balustrady 1,10m. Słupki fi50mm, wypełnienie przęseł z siatki o oczkach 2x2cm.
Balustrada wewnętrzna – mocować na słupkach do posadzki, wg rys. zestawienia.
Balustrady i poręcze w kolorze RAL 3033.

Wykończenia wnętrza przedsionków szybu windowego
Wykonać warstwy posadzkowe wg opisu na przekrojach. Posadzki należy wykończyć w płytkach gresowych, antypoślizgowych, w kolorze grafitowym.
Projektuje się sufit podwieszony z płyt G-K o grubości 1,5cm, na konstrukcji stalowej mocowanej do konstrukcji stropu. Na styku sufitu i konstrukcji ściany oraz na styku płytek gresowych i ściany zastosować listwy krawędziowe, kątownikowe z aluminium. Sufit malować białą emulsją.

Daszek zewnętrzny
Nad wejściem do szybu projektuje się systemowy daszek zewnętrzny, szklany o konstrukcji stalowej, mocowany na wspornikach i cięgnach do rygli i słupów ślusarki aluminiowej ściany osłonowej. Szkło białe, transparentne.

Wycieraczki
Projektuje się dwie wycieraczki systemowe w profilach aluminiowych, o wymiarach 1,00x0,60m, osadzone w posadzce w sposób bezprogowy: zewnętrzna szczotkowa usytuowana przy wejściu zewnętrznym do szybu oraz wewnętrzna gumowo – szczotkowa usytuowana w wiatrołapie wejściowym.

Drzwi zewnętrzne wejściowe
Projektuje się drzwi wejściowe, aluminiowe, przeszklone, antywłamaniowe, dwuskrzydłowe o wymiarach: szerokość 100cm + 30cm, wysokość 200cm. W kolorze RAL 3033, szkło bezpieczne, transparentne.

Drzwi wewnętrzne
Drzwi między istniejącą klatką schodową „K2” a szybem windowym przeszklone o odporności pożarowej EI30.

12. Instalacje

Instalacja elektryczna – wg projektu branżowego.

13. Problematyka zabezpieczeń przeciwpożarowych

Dobudowanie dźwigu osobowego do budynku przychodni nie ma wpływu na zmianę uwarunkowań jego ochrony przeciwpożarowej. Nie koliduje z istniejącymi drogami ewakuacyjnymi. Elementy budynku oraz projektowanego szybu windowego powinny być nierozprzestrzeniające ognia!

14. Uwagi końcowe

Stosowane materiały budowlane winny posiadać wymagane atesty i odpowiadać warunkom wynikającym z PN. Dopuszcza się stosowanie rozwiązań zamiennych jedynie za zgodą i aprobatą autorów projektu oraz Inwestora. Rozwiązania zamienne nie mogą pogorszyć założonych w projekcie walorów użytkowych i parametrów technicznych. Zgoda na zastosowanie rozwiązań zamiennych może być uwarunkowana wykonaniem opracowań zamiennych, obliczeń kontrolnych itp.
Dla realizacji prac wg niniejszej dokumentacji należy uzyskać Decyzję o pozwoleniu na budowę.
Wszelkie prace należy prowadzić zgodnie z zasadami sztuki budowlanej, w oparciu o obowiązujące przepisy i normy, pod nadzorem osób uprawnionych i przy zachowaniu przepisów BHP.
Wszystkie nazwy firm zostały podane tylko jako przykładowe i należy je traktować jak wskazanie klasy materiałów i produktów.

Uwaga! Projekt szybu windowego opracowany został na podstawie wytycznych technicznych uzyskanych od przykładowej firmy Monitor Polska z Lublina.

Projekt architektoniczny należy rozpatrywać łącznie z projektami branżowymi.
Projekt wykonawczy należy traktować łącznie z projektem budowlanym, zwłaszcza pod względem części wyburzeń i zagospodarowania terenu!

Opracował:
mgr inż. arch. Angelika Korczyńska

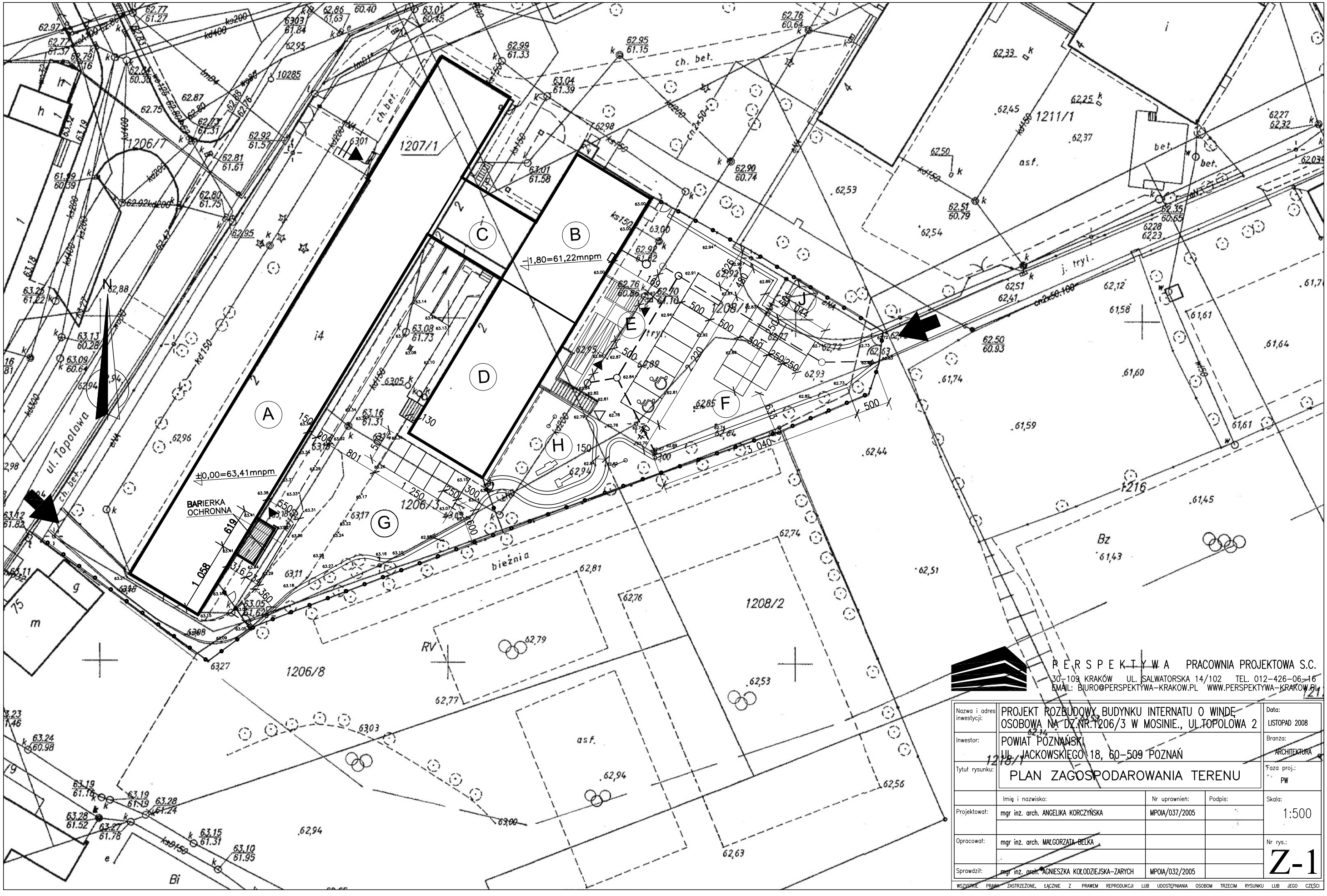

PERSPEKTYWA PRACOWNIA PROJEKTOWA S.C.
30-109 KRAKÓW UL. SALWATORSKA 14/102 TEL. 012-426-06-16
EMAIL: BIURO@PERSPEKTYWA-KRAKOW.PL WWW.PERSPEKTYWA-KRAKOW.PL

Nazwa i adres inwestycji:	PROJEKT ROZBUDOWY BUDYNKU INTERNATU O WINDĘ OSOBOWĄ NA DZ.NR.1206/3 W MOSINIE., UL.TOPOLOWA 2			Data: LISTOPAD 2008
Inwestor:	POWIAT POZNAŃSKI UL. JACKOWSKIEGO 18, 60-509 POZNAŃ			Branża: ARCHITEKTURA
Tytuł rysunku:	PLAN ZAGOSPODAROWANIA TERENU			Faza proj.: PW
	Imię i nazwisko:	Nr uprawnień:	Podpis:	Skala: 1:500
Projektował:	mgr inż. arch. ANGELIKA KORCZYŃSKA	MPOIA/037/2005		
Opracował:	mgr inż. arch. MAŁGORZATA BEŁKA			Nr rys.: Z-1
Sprawdził:	mgr inż. arch. AGNIESZKA KOŁODZIEJSKA-ZARYCH	MPOIA/032/2005		

WSZYSTKIE PRAWA ZASTRZEŻONE, ŁĄCZNIE Z PRAWEM REPRODUKCJI LUB UDOSTĘPNIANIA OSOBOM TRZECIM RYSUNKU LUB JEGO CZĘŚCI

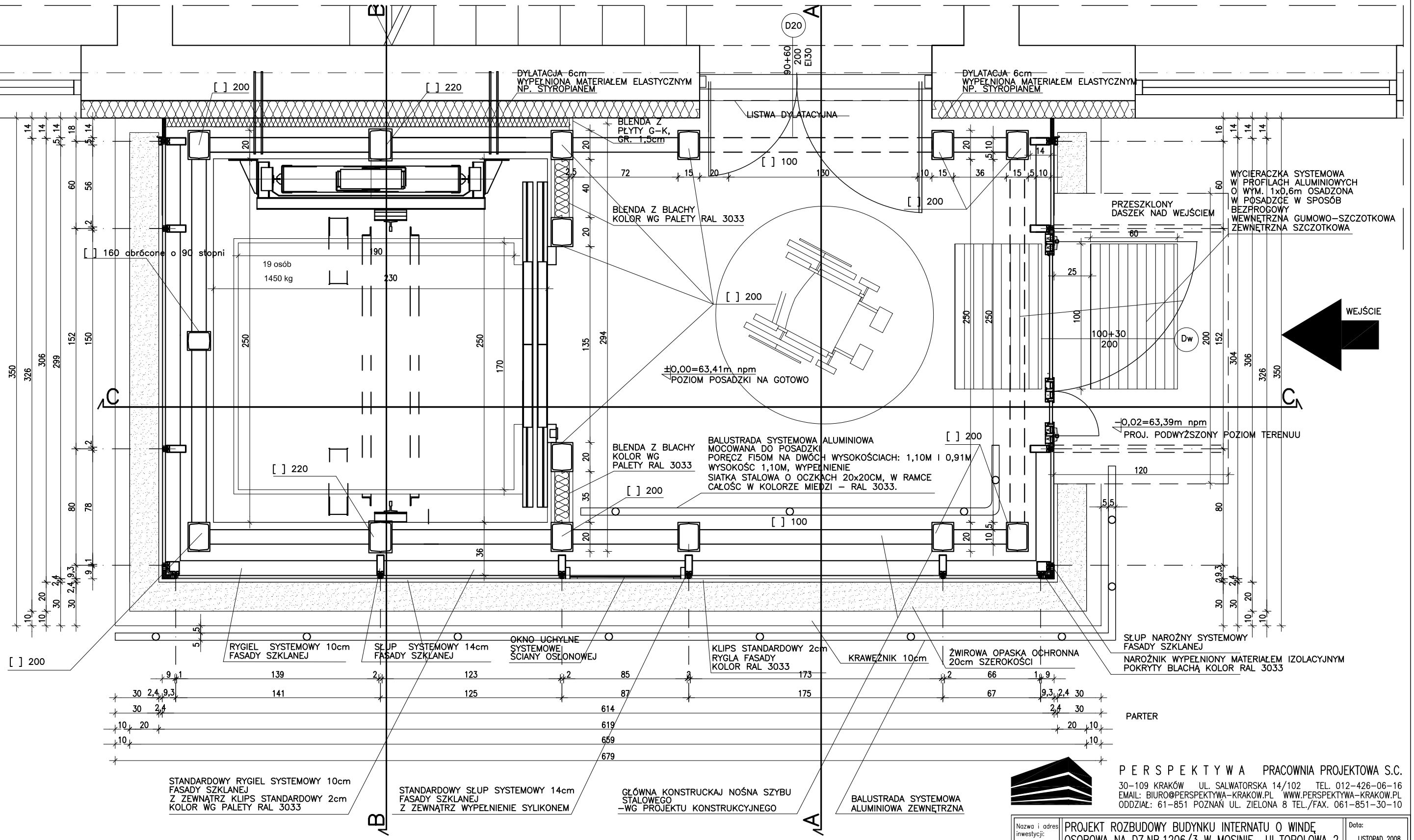

UWAGA:

1. SPRAWDZIĆ WYMIARY NA BUDOWIE
2. PROJEKT ARCHITEKTONICZNY ROZPATRYWAĆ ŁĄCZNIE Z PROJEKTAMI BRANŻOWYMI
3. KOLORYSTYKĘ NA ETAPIE WYBORU UZGODNIĆ Z PROJEKTANTEM
4. KONSTRUKCJA STALOWA NOŚNA SZYBU ORAZ FUNDAMENT-WG PROJEKTU KONSTRUKCYJNEGO
5. STALOWE ELEMENTY KONSTRUKCYJNE ZBEZPIECZYĆ OGNIOWO DO KLASY R120

P E R S P E K T Y W A PRACOWNIA PROJEKTOWA S.C.
30-109 KRAKÓW UL. SALWATORSKA 14/102 TEL. 012-426-06-16
EMAIL: BIURO@PERSPEKTYWA-KRAKOW.PL WWW.PERSPEKTYWA-KRAKOW.PL
ODDZIAŁ: 61-851 POZNAŃ UL. ZIELONA 8 TEL./FAX. 061-851-30-10

Nazwa i adres inwestycji:	PROJEKT ROZBUDOWY BUDYNKU INTERNATU O WINDĘ OSOBOWA NA DZ.NR.1206/3 W MOSINIE., UL.TOPOLOWA 2			Data: LISTOPAD 2008
Inwestor:	POWIAT POZNAŃSKI UL. JACKOWSKIEGO 18, 60-509 POZNAŃ			Branża: ARCHITEKTURA
Tytuł rysunku:	RZUT PARTERU WINDY			Faza proj.: PW
	Imię i nazwisko:	Nr uprawnień:	Podpis:	Skala: 1:25
Projektował:	mgr inż. arch. ANGELIKA KORCZYŃSKA	MPOIA/037/2005		
Opracował:	mgr inż. arch. MAŁGORZATA BELKA			Nr rys.: 1
Sprawdził:	mgr inż. arch. AGNIESZKA KOŁODZIEJSKA-ZARYCH	MPOIA/032/2005		

WSZYSTKIE PRAWA ZASTRZEŻONE, ŁĄCZNIE Z PRAWEM REPRODUKCJI LUB UDOSTĘPNIANIA OSOBOM TRZECIM RYSUNKU LUB JEGO CZĘŚCI

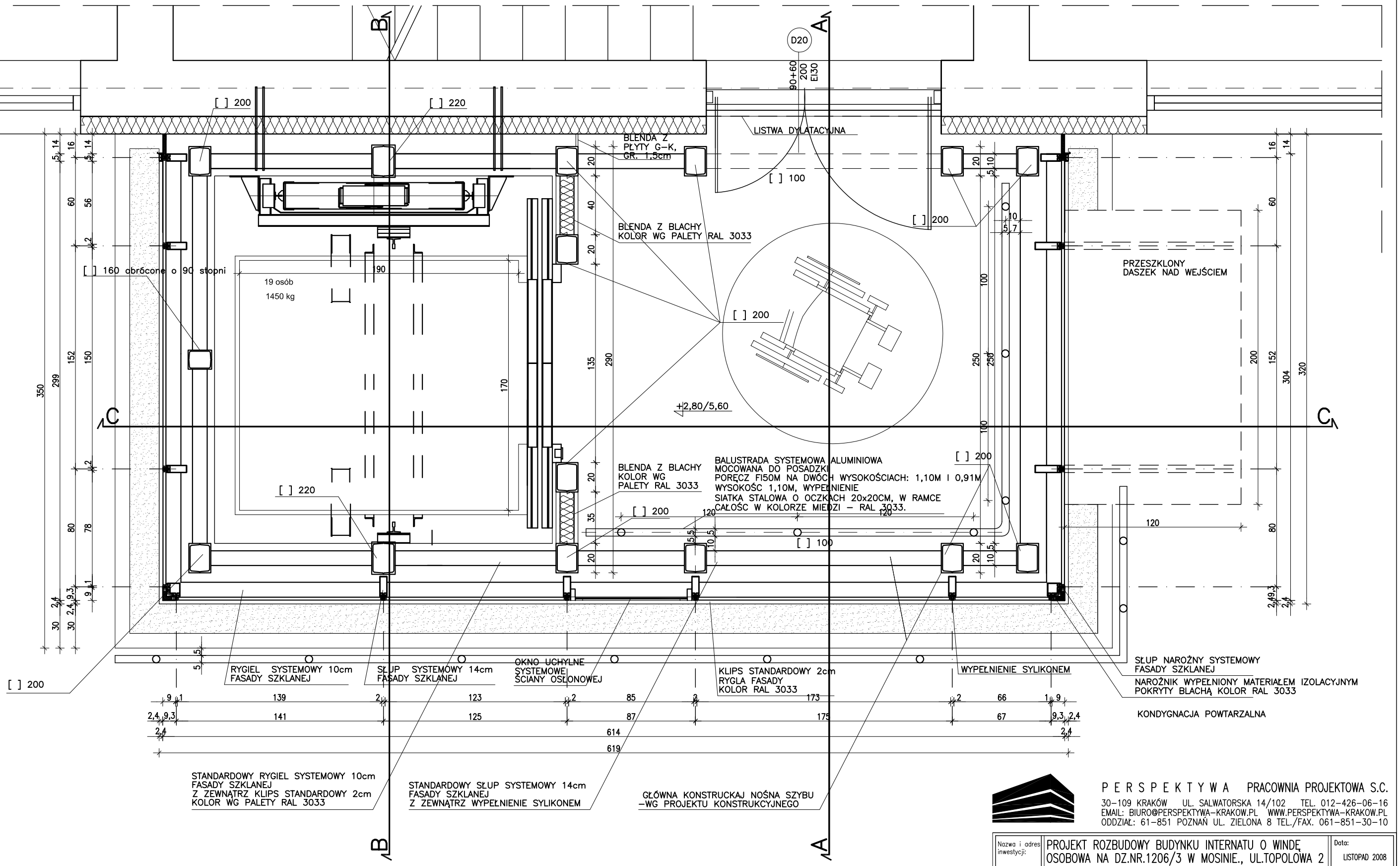

UWAGA:

1. SPRAWDZIĆ WYMIARY NA BUDOWIE
2. PROJEKT ARCHITEKTONICZNY ROZPATRYWAĆ ŁĄCZNIE Z PROJEKTAMI BRANŻOWYMI
3. KOLORYSTYKĘ NA ETAPIE WYBORU UZGODNIĆ Z PROJEKTANTEM
4. KONSTRUKCJA STALOWA NOŚNA SZYBU ORAZ FUNDAMENT–WG PROJEKTU KONSTRUKCYJNEGO
5. STALOWE ELEMENTY KONSTRUKCYJNE ZBEZPIECZYĆ OGNIOWO DO KLASY R120

P E R S P E K T Y W A PRACOWNIA PROJEKTOWA S.C.
30–109 KRAKÓW UL. SALWATORSKA 14/102 TEL. 012–426–06–16
EMAIL: BIURO@PERSPEKTYWA–KRAKOW.PL WWW.PERSPEKTYWA–KRAKOW.PL
ODDZIAŁ: 61–851 POZNAŃ UL. ZIELONA 8 TEL./FAX. 061–851–30–10

Nazwa i adres inwestycji:	PROJEKT ROZBUDOWY BUDYNKU INTERNATU O WINDĘ OSOBOWA NA DZ.NR.1206/3 W MOSINIE., UL.TOPOLOWA 2			Data: LISTOPAD 2008
Inwestor:	POWIAT POZNAŃSKI UL. JACKOWSKIEGO 18, 60–509 POZNAŃ			Branża: ARCHITEKTURA
Tytuł rysunku:	RZUT KONDYGNACJI POWTARZALNEJ WINDY (PIĘTRO I i II)			Faza proj.: PW
	Imię i nazwisko:	Nr uprawnień:	Podpis:	Skala: 1:25
Projektował:	mgr inż. arch. ANGELIKA KORCZYŃSKA	MPOIA/037/2005		
Opracował:	mgr inż. arch. MAŁGORZATA BELKA			Nr rys.: 2
Sprawdził:	mgr inż. arch. AGNIESZKA KOŁODZIEJSKA–ZARYCH	MPOIA/032/2005		

WSZYSTKIE PRAWA ZASTRZEŻONE, ŁĄCZNIE Z PRAWEM REPRODUKCJI LUB UDOSTĘPNIANIA OSOBOM TRZECIM RYSUNKU LUB JEGO CZĘŚCI

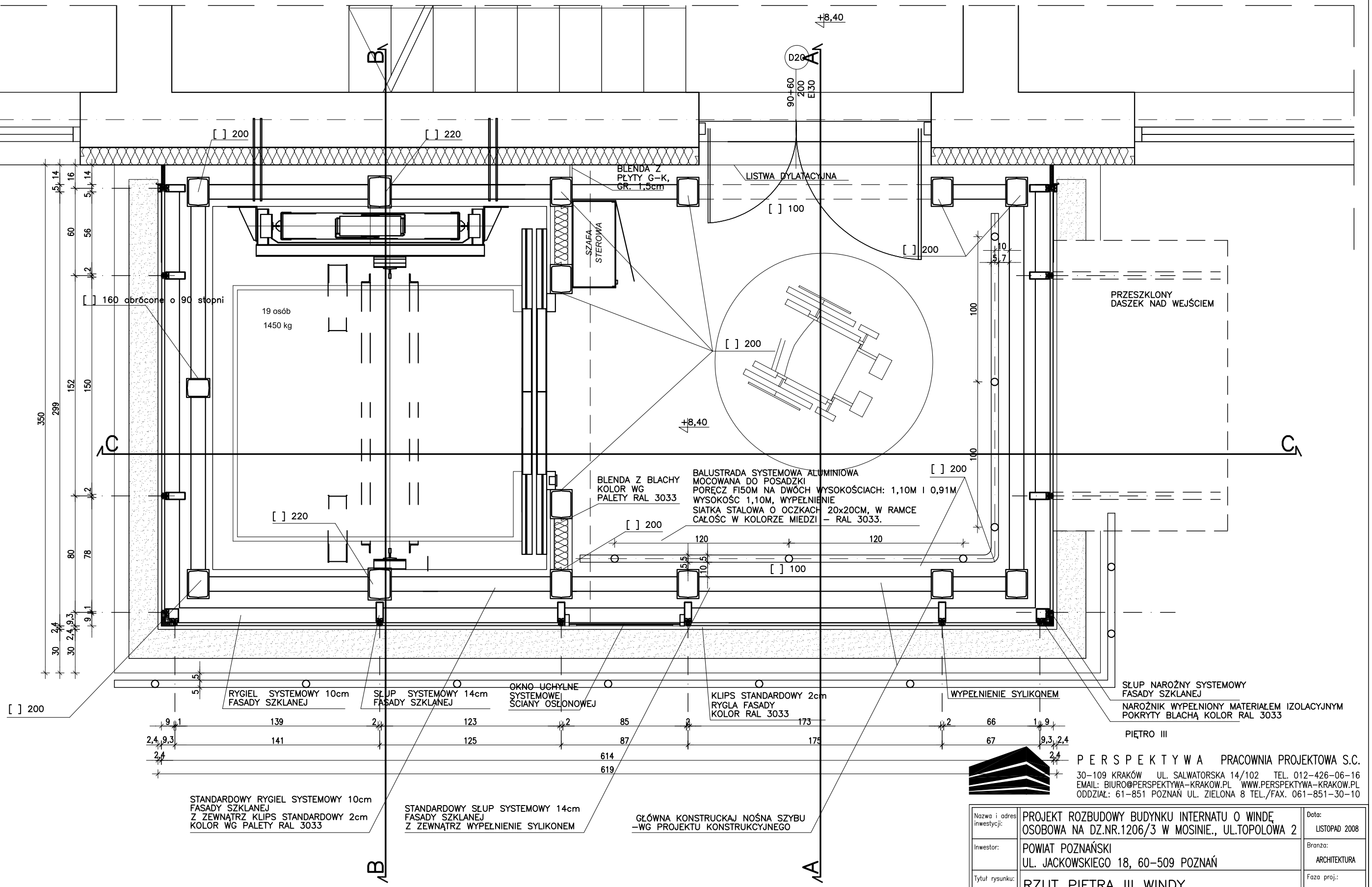

UWAGA:

1. SPRAWDZIĆ WYMIARY NA BUDOWIE
2. PROJEKT ARCHITEKTONICZNY ROZPATRYWAĆ ŁĄCZNIE Z PROJEKTAMI BRANŻOWYMI
3. KOLORYSTYKĘ NA ETAPIE WYBORU UZGODNIĆ Z PROJEKTANTEM
4. KONSTRUKCJA STALOWA NOŚNA SZYBU ORAZ FUNDAMENT–WG PROJEKTU KONSTRUKCYJNEGO
5. STALOWE ELEMENTY KONSTRUKCYJNE ZBEZPIECZYĆ OGNIOWO DO KLASY R120

P E R S P E K T Y W A PRACOWNIA PROJEKTOWA S.C.
30–109 KRAKÓW UL. SALWATORSKA 14/102 TEL. 012–426–06–16
EMAIL: BIURO@PERSPEKTYWA–KRAKOW.PL WWW.PERSPEKTYWA–KRAKOW.PL
ODDZIAŁ: 61–851 POZNAŃ UL. ZIELONA 8 TEL./FAX. 061–851–30–10

Nazwa i adres inwestycji:	PROJEKT ROZBUDOWY BUDYNKU INTERNATU O WINDĘ OSOBOWA NA DZ.NR.1206/3 W MOSINIE., UL.TOPOLOWA 2			Data: LISTOPAD 2008
Inwestor:	POWIAT POZNAŃSKI UL. JACKOWSKIEGO 18, 60–509 POZNAŃ			Branża: ARCHITEKTURA
Tytuł rysunku:	RZUT PIĘTRA III WINDY			Faza proj.: PW
	Imię i nazwisko:	Nr uprawnień:	Podpis:	Skala: 1:25
Projektował:	mgr inż. arch. ANGELIKA KORCZYŃSKA	MPOIA/037/2005		
Opracował:	mgr inż. arch. MAŁGORZATA BELKA			Nr rys.: 3
Sprawdził:	mgr inż. arch. AGNIESZKA KOŁODZIEJSKA–ZARYCH	MPOIA/032/2005		

WSZYSTKIE PRAWA ZASTRZEŻONE, ŁĄCZNIE Z PRAWEM REPRODUKCJI LUB UDOSTĘPNIANIA OSOBOM TRZECIM RYSUNKU LUB JEGO CZĘŚCI

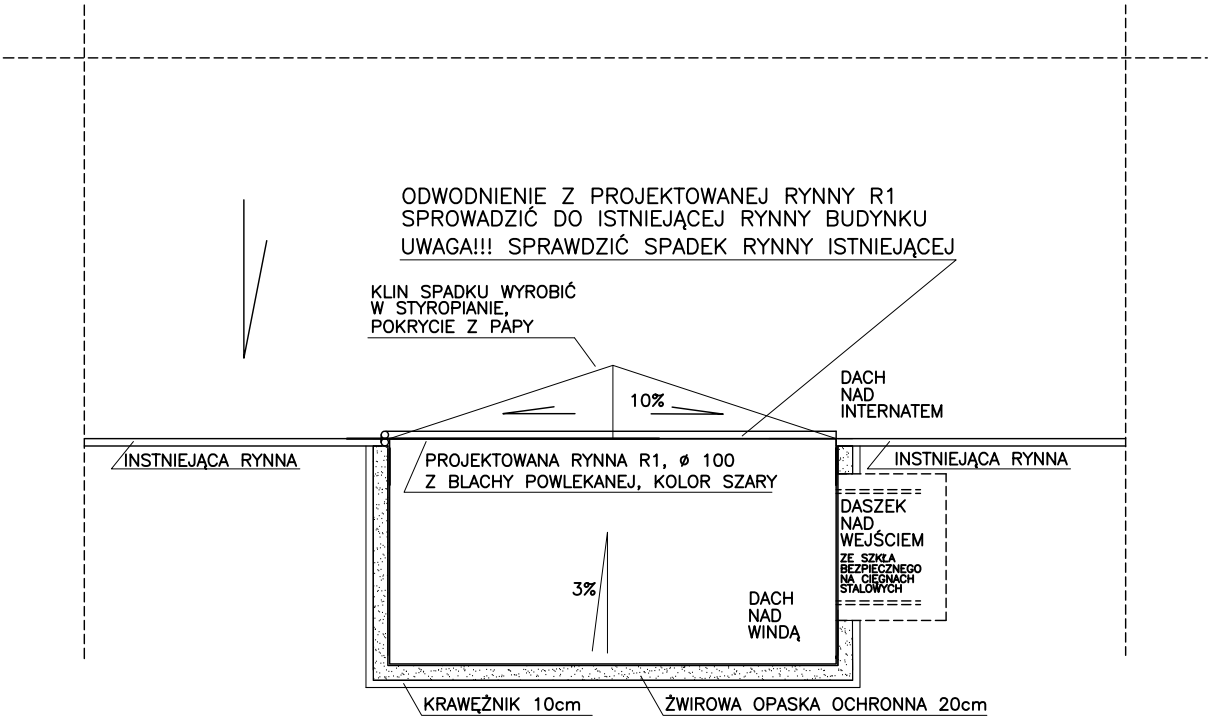

P E R S P E K T Y W A PRACOWNIA PROJEKTOWA S.C.
30–109 KRAKÓW UL. SALWATORSKA 14/102 TEL. 012–426–06–16
EMAIL: BIURO@PERSPEKTYWA–KRAKOW.PL WWW.PERSPEKTYWA–KRAKOW.PL
ODDZIAŁ: 61–851 POZNAŃ UL. ZIELONA 8 TEL./FAX. 061–851–30–10

Nazwa i adres inwestycji:	PROJEKT ROZBUDOWY BUDYNKU INTERNATU O WINDĘ OSOBOWA NA DZ.NR.1206/3 W MOSINIE., UL.TOPOLOWA 2			Data: LISTOPAD 2008
Inwestor:	POWIAT POZNAŃSKI UL. JACKOWSKIEGO 18, 60–509 POZNAŃ			Branża: ARCHITEKTURA
Tytuł rysunku:	RZUT DACHU			Faza proj.: PW
	Imię i nazwisko:	Nr uprawnień:	Podpis:	Skala: 1:100
Projektował:	mgr inż. arch. ANGELIKA KORCZYŃSKA	MPOIA/037/2005		
Opracował:	mgr inż. arch. MAŁGORZATA BELKA			Nr rys.: 4
Sprawdził:	mgr inż. arch. AGNIESZKA KOŁODZIEJSKA–ZARYCH	MPOIA/032/2005		

UWAGA:
1. SPRAWDZIĆ WYMIARY NA BUDOWIE
2. PROJEKT ARCHITEKTONICZNY ROZPATRYWAĆ ŁĄCZNIE Z PROJEKTAMI BRANŻOWYMI
3. KOLORYSTYKĘ NA ETAPIE WYBORU UZGODNIĆ Z PROJEKTANTEM
4. KONSTRUKCJA STALOWA NOŚNA SZYBU ORAZ FUNDAMENT–WG PROJEKTU KONSTRUKCYJNEGO
5. STALOWE ELEMENTY KONSTRUKCYJNE ZBEZPIECZYĆ OGNIOWO DO KLASY R120

WSZYSTKIE PRAWA ZASTRZEŻONE, ŁĄCZNIE Z PRAWEM REPRODUKCJI LUB UDOSTĘPNIANIA OSOBOM TRZECIM RYSUNKU LUB JEGO CZĘŚCI

UWAGA:
ODWODNIENIE Z PROJEKTOWANEJ RYNNY R1
SPROWADZIĆ DO ISTNIEJĄCEJ RYNNY BUDYNKU
UWAGA!!! SPRAWDZIĆ SPADEK RYNNY ISTNIEJĄCEJ

PROJEKTOWANA RYNNA, R1ø100
BLACHA POWLEKANA, KOLOR SZARY

KLIN SPADKU WYROBIĆ W STYROPIANIE
POKRYCIE Z PAPY
10%

STANDARDOWY RYGIEL SYSTEMOWY 10cm
FASADY SZKLANEJ
Z ZEWNĄTRZ KLIPS STANDARDOWY 2cm
KOLOR WG PALETY RAL 3033

BLENDA Z PŁYTY G-K
GR. 1,5cm

SUFIT STANDARDOWY PODWIESZONY
KASETONY 60x60cm
KONSTRUKCJA UKRYTA, NIEWIDOCZNA

STANDARDOWY SŁUP SYSTEMOWY 14cm
FASADY SZKLANEJ
Z ZEWNĄTRZ BEZ KLIPSA,
WYPEŁNIENIE SYLIKONEM

BALUSTRADA SYSTEMOWA ALUMINIOWA
PORĘCZ FI50M NA DWÓCH WYSOKOŚCIACH: 1,10m i 0,91m
WYSOKOŚĆ 1,10M, WYPEŁNIENIE
SIATKĄ STALOWA O OCZKACH 20x20CM, W RAMCE
CAŁOŚĆ W KOLORZE MIEDZI – RAL 3033.

GŁÓWNA KONSTRUCKAJ
NOŚNA SZYBU STALOWEGO
–WG PROJEKTU KONSTRUKCYJNEGO

LISTWA DYLATACYJNA

+8,40
poziom posadzki na gotowo

1a

BLACHA NA RĄBEK STOJĄCY
FOLIA PAROIZOLACYJNA 0,2cm
PŁATWIE/WEŁNA TWARDA TZW. DESKA 10cm
FOLIA PAROIZOLACYJNA 0,2cm
BLACHA TRAPEZOWA 3,5cm, GR. 0,75mm
BELKA STALOWA 10cm

SUFIT PODWIESZONY

BALUSTRADA SYSTEMOWA ALUMINIOWA

+7,00

2a

PŁYTKI GRESOWE NA KLEJU 2cm
FOLIA IZOLACYJNA 0,2cm
WYLEWKA 5cm
BLACHA TRAP. 4cm, GR. 0,88mm
KONSTR. STAL. 10cm

1 246

PROJEKTOWANA WINDA DOSTOSOWANA
DLA OSÓB NIEPEŁNOSPRAWNYCH

LISTWA DYLATACYJNA

+5,60
poziom posadzki na gotowo

3a

PŁYTKI GRESOWE NA KLEJU 2cm
WYLEWKA BETONOWA 4cm
FOLIA IZOLACYJNA
STYROPIAN TWARDY 5cm
FOLIA IZOLACYJNA
BETON ZBROJONY SIATKĄ RABITZA 10cm
PODYSPKA PIASKOWA 15cm
ZASYP ŻWIROWO- PIASKOWY 94
PŁYTA ŻELBETOWA 45cm
CHUDY BETON 10cm

SUFIT PODWIESZONY

BALUSTRADA SYSTEMOWA ALUMINIOWA

+4,20

LISTWA DYLATACYJNA

+2,80
poziom posadzki na gotowo

SUFIT STANDARDOWY PODWIESZONY
KASETONY 60x60cm
KONSTRUKCJA UKRYTA, NIEWIDOCZNA

BALUSTRADA SYSTEMOWA ALUMINIOWA

+1,40

BALUSTRADA OCHRONNA

OBRÓBKA BLACHARSKA
OBRÓBKA BLACHARSKA

STOPA STALOWA
SŁUPA KONSTRUKCJI

CIĄGŁA OBRÓBKA
BLACHARSKA MASKUJĄCA
ŚCIANY FUNDAMENTOWE
PODSZYBIA
KOLOR RAL 3033

LISTWA DYLATACYJNA

PROJ. PODWYŻSZONY POZIOM TERENU
–0,02=63,39m npm

poziom posadzki na gotowo
0,00m =63,41m npm

–0,23
ISTNIEJĄCY POZIOM TERENU

IZOLACJA: 2xDYSPERBIT

KONSTRUKCJA PODSZYBIA
WG PROJEKTU KONSTRUKCYJNEGO

PRZEKRÓJ A–A

INSTNIEJĄCY FUNDAMENT

UWAGA:
1. SPRAWDZIĆ WYMIARY NA BUDOWIE
2. PROJEKT ARCHITEKTONICZNY ROZPATRYWAĆ ŁĄCZNIE Z PROJEKTAMI BRANŻOWYMI
3. KOLORYSTYKĘ NA ETAPIE WYBORU UZGODNIĆ Z PROJEKTANTEM
4. KONSTRUKCJA STALOWA NOŚNA SZYBU ORAZ FUNDAMENT-WG PROJEKTU KONSTRUKCYJNEGO
5. STALOWE ELEMENTY KONSTRUKCYJNE ZBEZPIECZYĆ OGNIOWO DO KLASY R120

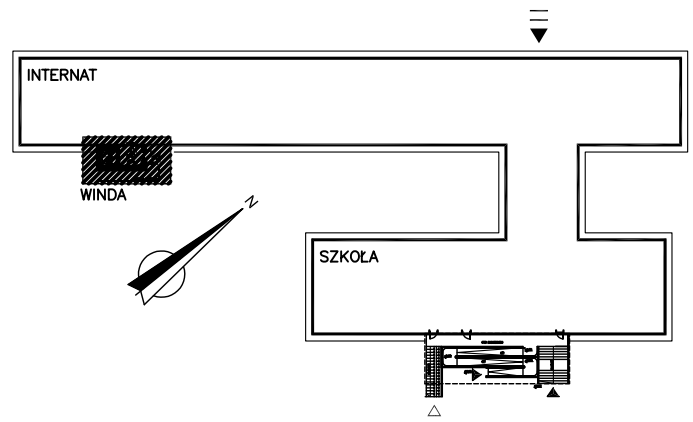

P E R S P E K T Y W A PRACOWNIA PROJEKTOWA S.C.
30-109 KRAKÓW UL. SALWATORSKA 14/102 TEL. 012-426-06-16
EMAIL: BIURO@PERSPEKTYWA-KRAKOW.PL WWW.PERSPEKTYWA-KRAKOW.PL
ODDZIAŁ: 61-851 POZNAŃ UL. ZIELONA 8 TEL./FAX. 061-851-30-10

Nazwa i adres inwestycji:	PROJEKT ROZBUDOWY BUDYNKU INTERNATU O WINDĘ OSOBOWĄ NA DZ.NR.1206/3 W MOSINIE, UL.TOPOLOWA 2		Data: LISTOPAD 2008
Inwestor:	POWIAT POZNAŃSKI UL. JACKOWSKIEGO 18, 60-509 POZNAŃ		Branża: ARCHITEKTURA
Tytuł rysunku:	PRZEKRÓJ A–A WINDY		Faza proj.: PW
	Imię i nazwisko:	Nr uprawnień: / Podpis:	Skala: 1:50
Projektował:	mgr inż. arch. ANGELIKA KORCZYŃSKA	MPOIA/037/2005	
Opracował:	mgr inż. arch. MAŁGORZATA BELKA		Nr rys.: 5
Sprawdził:	mgr inż. arch. AGNIESZKA KOŁODZIEJSKA-ZARYCH	MPOIA/032/2005	

WSZYSTKIE PRAWA ZASTRZEŻONE, ŁĄCZNIE Z PRAWEM REPRODUKCJI LUB UDOSTĘPNIANIA OSOBOM TRZECIM RYSUNKU LUB JEGO CZĘŚCI

UWAGA:
ODWODNIENIE Z PROJEKTOWANEJ RYNNY R1
SPROWADZIĆ DO ISTNIEJĄCEJ RYNNY BUDYNKU
UWAGA!!! SPRAWDZIĆ SPADEK RYNNY ISTNIEJĄCEJ

HAKI MONTAŻOWE
W NADSZYBIU
WG WYTYCZNYCH PRODUCENTA

PROJEKTOWANA RYNNA, R1ø100
BLACHA POWLEKANA, KOLOR SZARY

OTWÓR WENTYLACYJNY W STYROPIANIE,
WYM. 20x100cm WYKOŃCZYĆ ŻALUZJĄ

KLIN SPADKU WYROBIĆ W STYROPIANIE
POKRYCIE Z PAPY

10%

NADSZYBIE

BLENDA Z PŁYTY G-K
GR. 1,5cm

STANDARDOWY RYGIEL SYSTEMOWY 10cm
FASADY SZKLANEJ
Z ZEWNĄTRZ KLIPS STANDARDOWY
SZER.2cm, WYS. 5cm
KOLOR WG PALETY RAL 3033

STANDARDOWY SŁUP SYSTEMOWY 14cm
FASADY SZKLANEJ
Z ZEWNĄTRZ BEZ KLIPSA,
WYPEŁNIENIE SYLIKONEM

GŁÓWNA KONSTRUCKJA
NOŚNA SZYBU STALOWEGO
–WG PROJEKTU KONSTRUKCYJNEGO

1a

BLACHA NA RĄBEK STOJĄCY
FOLIA PAROIZOLACYJNA 0,2cm
PŁATWIE/WEŁNA TWARDA TZW. DESKA 10cm
FOLIA PAROIZOLACYJNA 0,2cm
BLACHA TRAPEZOWA 3,5cm, GR. 0,75mm
BELKA STALOWA 10cm

35 38 79 84 5 170 175 5 100 105 5 170 175 5 100 105 5 170 175 5 100 105 5 170 175 5 100 105 5 170 175 5 100 105 5 4

1 246

PROJEKTOWANA WINDA DOSTOSOWANA
DLA OSÓB NIEPEŁNOSPRAWNYCH

MECHANIZM PROWADZĄCY WINDY

+8,40 poziom posadzki na gotowo
+7,00
+5,60 poziom posadzki na gotowo
+4,20
+2,80 poziom posadzki na gotowo
+1,40

250 30 250 30 250 30 250

BALUSTRADA OCHRONNA

STOPA STALOWA
SŁUPA KONSTRUKCJI

PROJ.PODWYŻSZONY POZIOM TERENU
–0,02=63,39m npm

poziom posadzki na gotowo
± 0,00m =63,41m npm

–0,23 **ISTNIEJĄCY POZIOM TERENU**

IZOLACJA: 2xDYSPERBIT

DRABINKA DO PODSZYBIA
STOPNIE CO 30 cm

30 130 –1,30 PODSZYBIE 45 30 120 132 80 KANAŁ

FUNDAMENT
WG PROJEKTU KONSTRUKCYJNEGO

PODSZYBIE WODOODPORNE
POMALOWANE FARBĄ CHLOROKAUCZUKOWĄ

INSTNIEJĄCY FUNDAMENT

PRZEKRÓJ B–B

UWAGA:
1. SPRAWDZIĆ WYMIARY NA BUDOWIE
2. PROJEKT ARCHITEKTONICZNY ROZPATRYWAĆ ŁĄCZNIE Z PROJEKTAMI BRANŻOWYMI
3. KOLORYSTYKĘ NA ETAPIE WYBORU UZGODNIĆ Z PROJEKTANTEM
4. KONSTRUKCJA STALOWA NOŚNA SZYBU ORAZ FUNDAMENT–WG PROJEKTU KONSTRUKCYJNEGO
5. STALOWE ELEMENTY KONSTRUKCYJNE ZBEZPIECZYĆ OGNIOWO DO KLASY R120

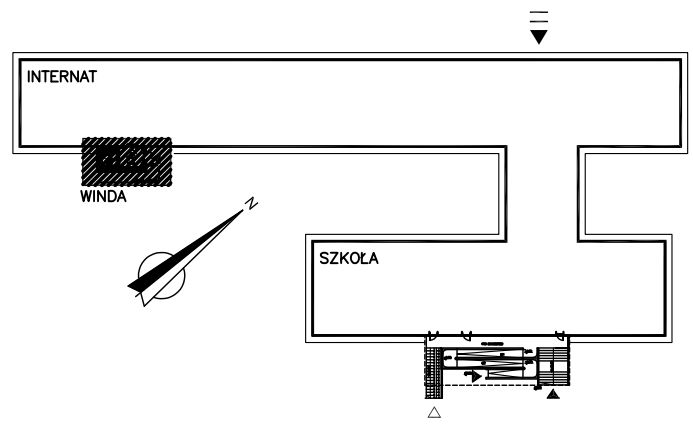

P E R S P E K T Y W A PRACOWNIA PROJEKTOWA S.C.
30–109 KRAKÓW UL. SALWATORSKA 14/102 TEL. 012–426–06–16
EMAIL: BIURO@PERSPEKTYWA–KRAKOW.PL WWW.PERSPEKTYWA–KRAKOW.PL
ODDZIAŁ: 61–851 POZNAŃ UL. ZIELONA 8 TEL./FAX. 061–851–30–10

Nazwa i adres inwestycji:	PROJEKT ROZBUDOWY BUDYNKU INTERNATU O WINDĘ OSOBOWĄ NA DZ.NR.1206/3 W MOSINIE., UL.TOPOLOWA 2
Inwestor:	POWIAT POZNAŃSKI UL. JACKOWSKIEGO 18, 60–509 POZNAŃ
Tytuł rysunku:	PRZEKRÓJ B–B WINDY
Projektował:	mgr inż. arch. ANGELIKA KORCZYŃSKA
Opracował:	mgr inż. arch. MAŁGORZATA BELKA
Sprawdził:	mgr inż. arch. AGNIESZKA KOŁODZIEJSKA–ZARYCH
Imię i nazwisko:	
Nr uprawnień:	MPOIA/037/2005
	MPOIA/032/2005
Podpis:	
Data:	LISTOPAD 2008
Branża:	ARCHITEKTURA
Faza proj.:	PW
Skala:	1:50
Nr rys.:	6

WSZYSTKIE PRAWA ZASTRZEŻONE. ŁĄCZNIE Z PRAWEM REPRODUKCJI LUB UDOSTĘPNIANIA OSOBOM TRZECIM RYSUNKU LUB JEGO CZĘŚCI

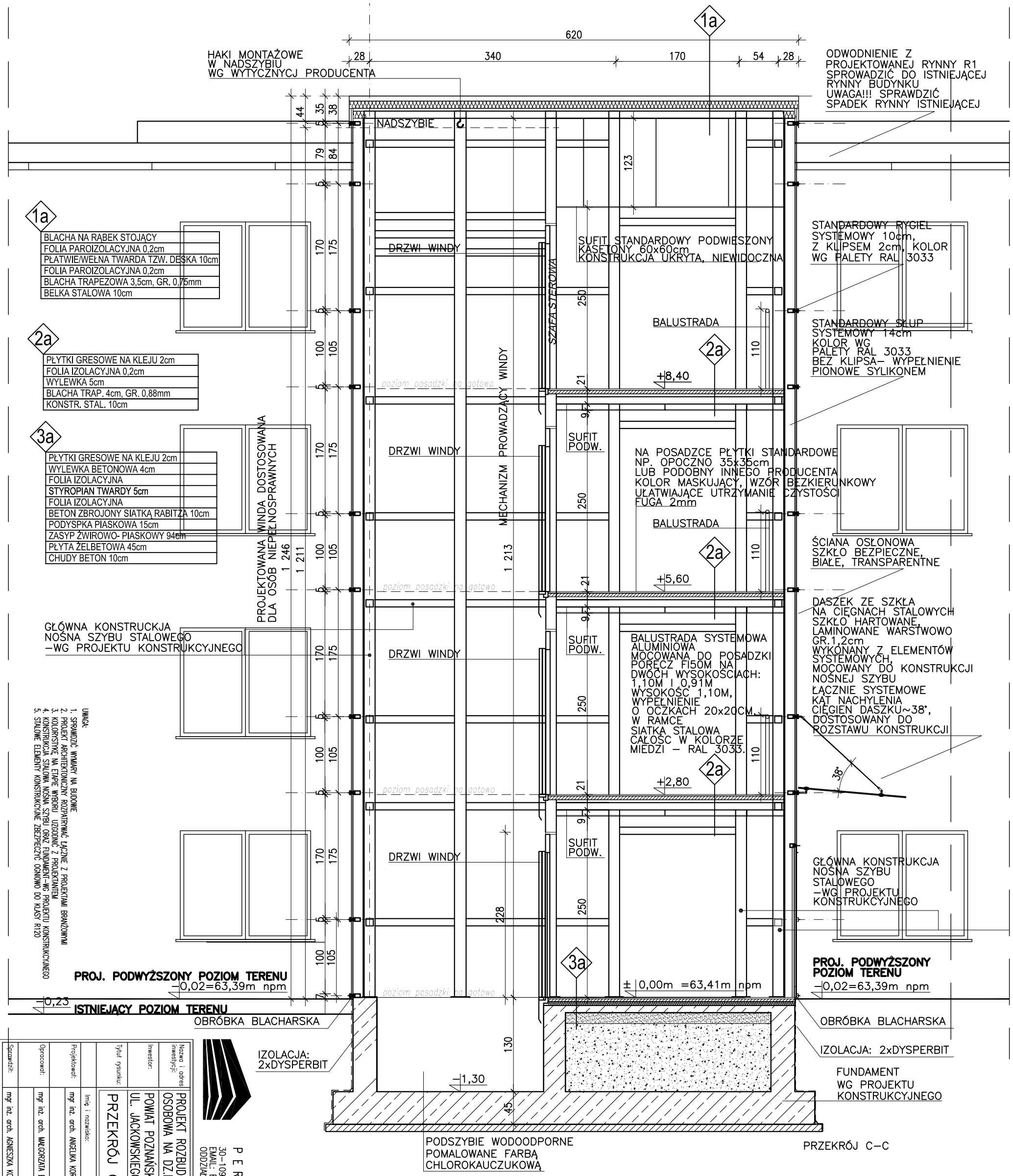

UWAGA:
1. SPRAWDZIĆ WYMIARY NA BUDOWIE
2. PROJEKT ARCHITEKTONICZNY ROZPATRYWAĆ ŁĄCZNIE Z PROJEKTAMI BRANŻOWYMI
3. KOLORYSTYKĘ NA ETAPIE WYBORU UZGODNIĆ Z PROJEKTANTEM
4. KONSTRUKCJA STALOWA NOŚNA SZYBU ORAZ FUNDAMENT–WG PROJEKTU KONSTRUKCYJNEGO
5. STALOWE ELEMENTY KONSTRUKCYJNE ZBEZPIECZYĆ OGNIOWO DO KLASY R120

P E R S P E K T Y W A PRACOWNIA PROJEKTOWA S.C.
30–109 KRAKÓW UL. SALWATORSKA 14/102 TEL. 012–426–06–16
EMAIL: BIURO@PERSPEKTYWA–KRAKOW.PL WWW.PERSPEKTYWA–KRAKOW.PL
ODDZIAŁ: 61–851 POZNAŃ UL. ZIELONA 8 TEL./FAX. 061–851–30–10

Nazwa i adres inwestycji:	PROJEKT ROZBUDOWY BUDYNKU INTERNATU O WINDĘ OSOBOWĄ NA DZ.NR.1206/3 W MOSINIE., UL.TOPOLOWA 2
Inwestor:	POWIAT POZNAŃSKI UL. JACKOWSKIEGO 18, 60–509 POZNAŃ
Tytuł rysunku:	PRZEKRÓJ C–C WINDY
Projektował:	mgr inż. arch. ANGELIKA KORCZYŃSKA
Opracował:	mgr inż. arch. MAŁGORZATA BELKA
Sprawdził:	mgr inż. arch. AGNIESZKA KOŁODZIEJSKA–ZARYCH
Imię i nazwisko:	
Nr uprawnień:	MPOIA/037/2005 / MPOIA/032/2005
Podpis:	
Data:	LISTOPAD 2008
Branża:	ARCHITEKTURA
Faza proj.:	PW
Skala:	1:50
Nr rys.:	7

WSZYSTKIE PRAWA ZASTRZEŻONE, ŁĄCZNIE Z PRAWEM REPRODUKCJI LUB UDOSTĘPNIANIA OSOBOM TRZECIM RYSUNKU LUB JEGO CZĘŚCI

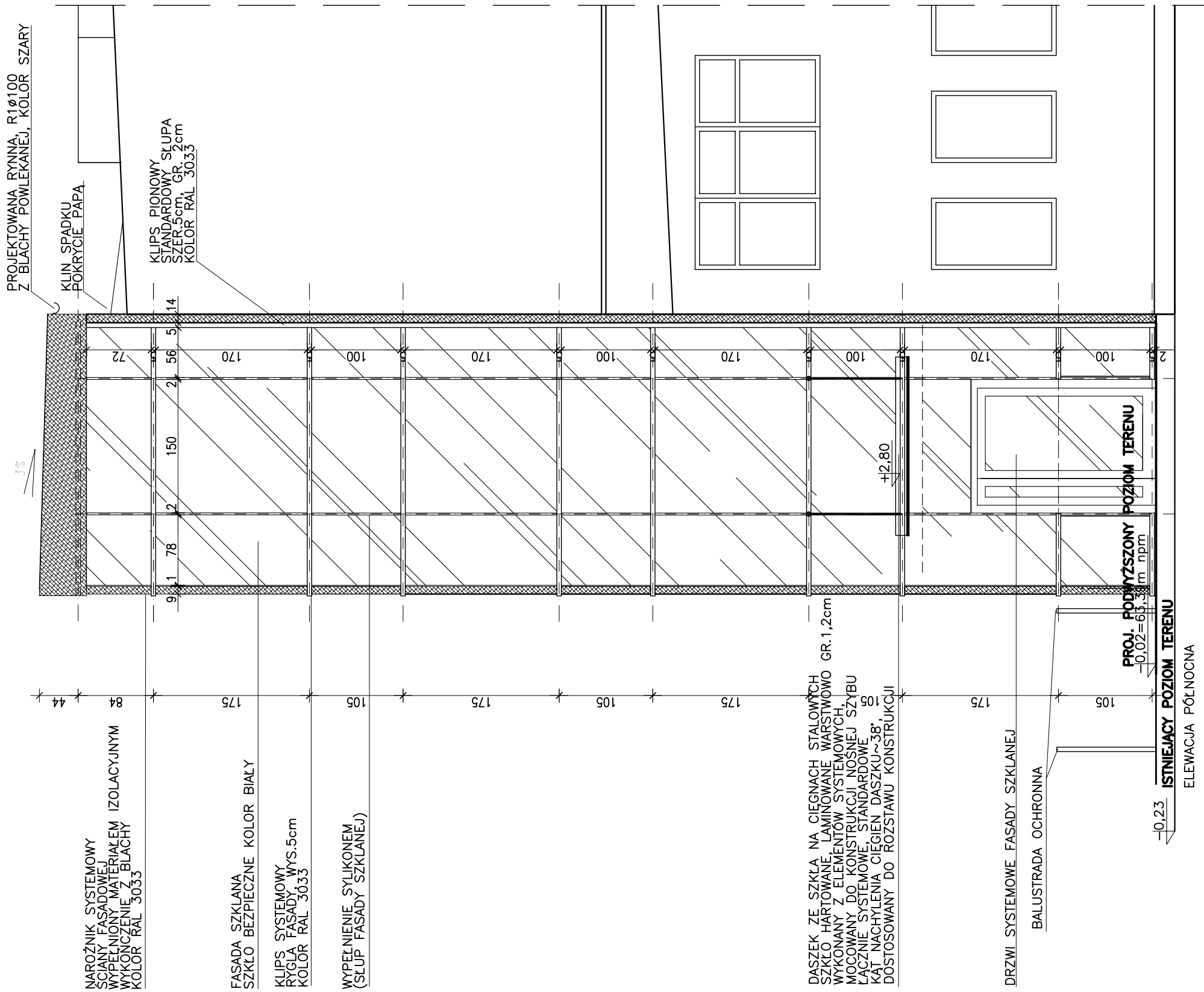

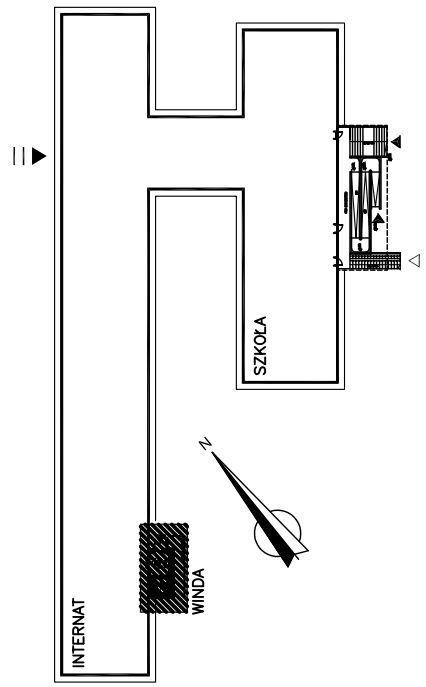

UWAGA:

1. SPRAWDZIĆ WYMIARY NA BUDOWIE
2. PROJEKT ARCHITEKTONICZNY ROZPATRYWAĆ ŁĄCZNIE Z PROJEKTAMI BRANŻOWYMI
3. KOLORYSTYKĘ NA ETAPIE WYBORU UZGODNIĆ Z PROJEKTANTEM
4. KONSTRUKCJA STALOWA NOŚNA SZYBU ORAZ FUNDAMENT-WG PROJEKTU KONSTRUKCYJNEGO
5. STALOWE ELEMENTY KONSTRUKCYJNE ZBEZPIECZYĆ OGNIOWO DO KLASY R120

P E R S P E K T Y W A PRACOWNIA PROJEKTOWA S.C.
30-109 KRAKÓW UL. SALWATORSKA 14/102 TEL. 012-426-06-16
EMAIL: BIURO@PERSPEKTYWA-KRAKOW.PL WWW.PERSPEKTYWA-KRAKOW.PL
ODDZIAŁ: 61-851 POZNAŃ UL. ZIELONA 8 TEL./FAX. 061-851-30-10

Nazwa i adres inwestycji:	PROJEKT ROZBUDOWY BUDYNKU INTERNATU O WINDĘ OSOBOWA NA DZ.NR.1206/3 W MOSINIE., UL.TOPOLOWA 2			Data: LISTOPAD 2008
Inwestor:	POWIAT POZNAŃSKI UL. JACKOWSKIEGO 18, 60-509 POZNAŃ			Branża: ARCHITEKTURA
Tytuł rysunku:	ELEWACJA PÓŁNOCNA WINDY			Faza proj.: PW
	Imię i nazwisko:	Nr uprawnień:	Podpis:	Skala: 1:50
Projektował:	mgr inż. arch. ANGELIKA KORCZYŃSKA	MPOIA/037/2005		
Opracował:	mgr inż. arch. MAŁGORZATA BELKA			Nr rys.: 8
Sprawdził:	mgr inż. arch. AGNIESZKA KOŁODZIEJSKA-ZARYCH	MPOIA/032/2005		

WSZYSTKIE PRAWA ZASTRZEŻONE, ŁĄCZNIE Z PRAWEM REPRODUKCJI LUB UDOSTĘPNIANIA OSOBOM TRZECIM RYSUNKU LUB JEGO CZĘŚCI

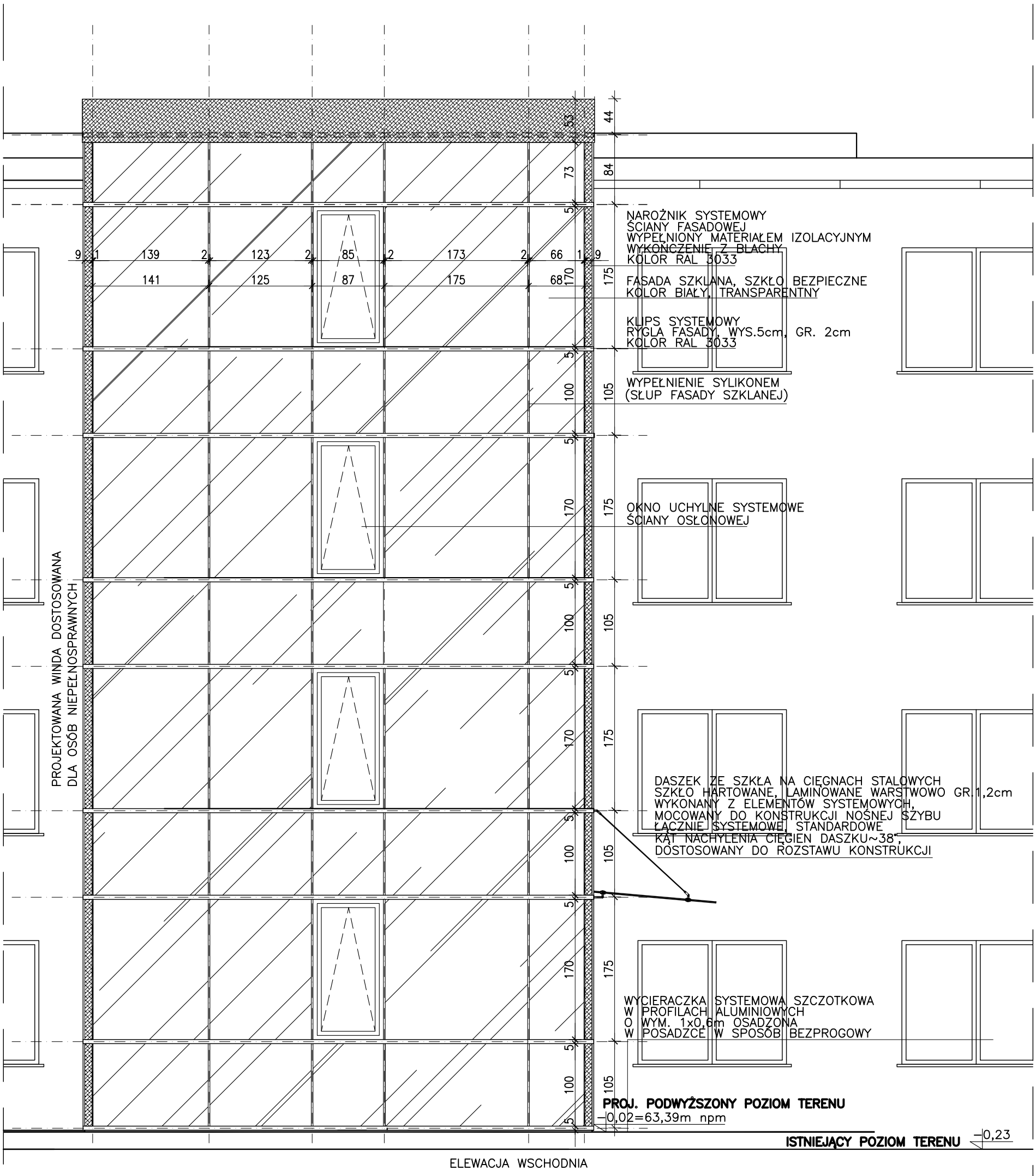

UWAGA:
1. SPRAWDZIĆ WYMIARY NA BUDOWIE
2. PROJEKT ARCHITEKTONICZNY ROZPATRYWAĆ ŁĄCZNIE Z PROJEKTAMI BRANŻOWYMI
3. KOLORYSTYKĘ NA ETAPIE WYBORU UZGODNIĆ Z PROJEKTANTEM
4. KONSTRUKCJA STALOWA NOŚNA SZYBU ORAZ FUNDAMENT-WG PROJEKTU KONSTRUKCYJNEGO
5. STALOWE ELEMENTY KONSTRUKCYJNE ZBEZPIECZYĆ OGNIOWO DO KLASY R120

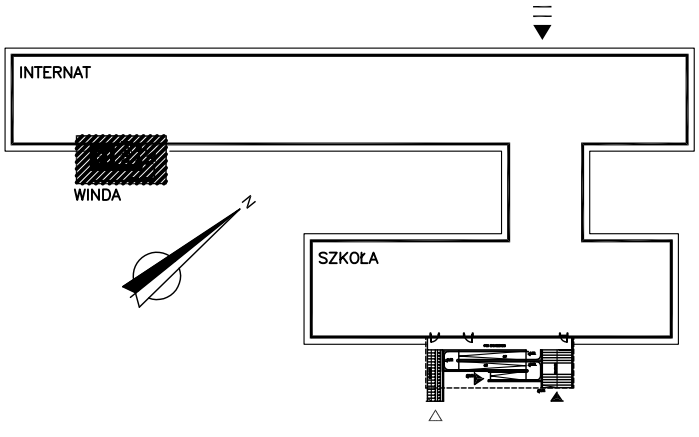

P E R S P E K T Y W A PRACOWNIA PROJEKTOWA S.C.
30-109 KRAKÓW UL. SALWATORSKA 14/102 TEL. 012-426-06-16
EMAIL: BIURO@PERSPEKTYWA-KRAKOW.PL WWW.PERSPEKTYWA-KRAKOW.PL
ODDZIAŁ: 61-851 POZNAŃ UL. ZIELONA 8 TEL./FAX. 061-851-30-10

Nazwa i adres inwestycji:	PROJEKT ROZBUDOWY BUDYNKU INTERNATU O WINDĘ, OSOBOWA NA DZ.NR.1206/3 W MOSINIE., UL.TOPOLOWA 2		Data: LISTOPAD 2008
Inwestor:	POWIAT POZNAŃSKI UL. JACKOWSKIEGO 18, 60-509 POZNAŃ		Branża: ARCHITEKTURA
Tytuł rysunku:	ELEWACJA WSCHODNIA WINDY		Faza proj.: PW
	Imię i nazwisko:	Nr uprawnień:	Podpis:
Projektował:	mgr inż. arch. ANGELIKA KORCZYŃSKA	MPOIA/037/2005	Skala: 1:50
Opracował:	mgr inż. arch. MAŁGORZATA BELKA		Nr rys.: 9
Sprawdził:	mgr inż. arch. AGNIESZKA KOŁODZIEJSKA-ZARYCH	MPOIA/032/2005	

WSZYSTKIE PRAWA ZASTRZEŻONE. ŁĄCZNIE Z PRAWEM REPRODUKCJI LUB UDOSTĘPNIANIA OSOBOM TRZECIM RYSUNKU LUB JEGO CZĘŚCI

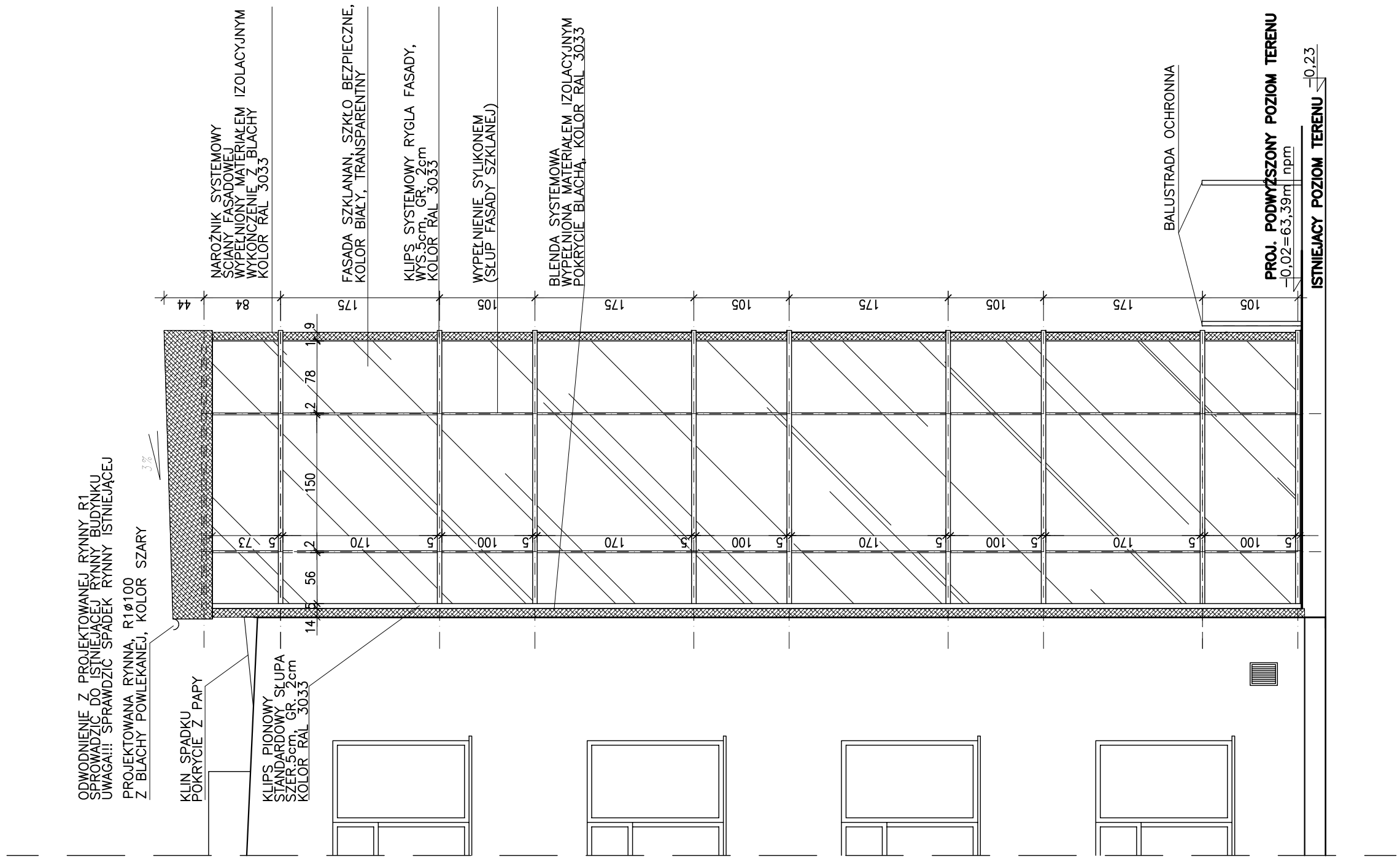

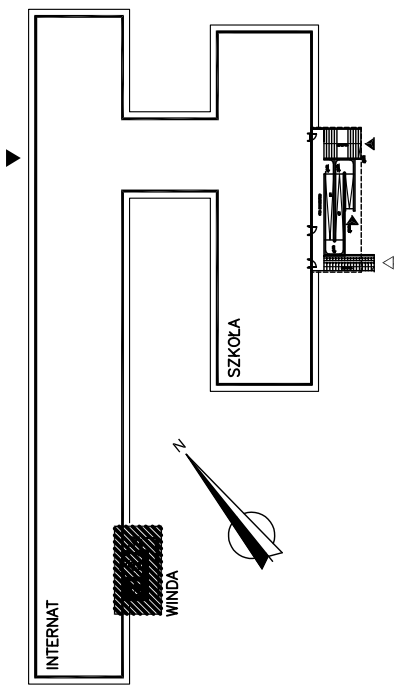

UWAGA:
1. SPRAWDZIĆ WYMIARY NA BUDOWIE
2. PROJEKT ARCHITEKTONICZNY ROZPATRYWAĆ ŁĄCZNIE Z PROJEKTAMI BRANŻOWYMI
3. KOLORYSTYKĘ NA ETAPIE WYBORU UZGODNIĆ Z PROJEKTANTEM
4. KONSTRUKCJA STALOWA NOŚNA SZYBU ORAZ FUNDAMENT-WG PROJEKTU KONSTRUKCYJNEGO
5. STALOWE ELEMENTY KONSTRUKCYJNE ZBEZPIECZYĆ OGNIOWO DO KLASY R120

P E R S P E K T Y W A PRACOWNIA PROJEKTOWA S.C.
30-109 KRAKÓW UL. SALWATORSKA 14/102 TEL. 012-426-06-16
EMAIL: BIURO@PERSPEKTYWA-KRAKOW.PL WWW.PERSPEKTYWA-KRAKOW.PL
ODDZIAŁ: 61-851 POZNAŃ UL. ZIELONA 8 TEL./FAX. 061-851-30-10

Nazwa i adres inwestycji:	PROJEKT ROZBUDOWY BUDYNKU INTERNATU O WINDĘ OSOBOWA NA DZ.NR.1206/3 W MOSINIE., UL.TOPOLOWA 2			Data: LISTOPAD 2008
Inwestor:	POWIAT POZNAŃSKI UL. JACKOWSKIEGO 18, 60-509 POZNAŃ			Branża: ARCHITEKTURA
Tytuł rysunku:	ELEWACJA POŁUDNIOWA WINDY			Faza proj.: PW
	Imię i nazwisko:	Nr uprawnień:	Podpis:	Skala: 1:50
Projektował:	mgr inż. arch. ANGELIKA KORCZYŃSKA	MPOIA/037/2005		
Opracował:	mgr inż. arch. MAŁGORZATA BELKA			Nr rys.: 10
Sprawdził:	mgr inż. arch. AGNIESZKA KOŁODZIEJSKA-ZARYCH	MPOIA/032/2005		

WSZYSTKIE PRAWA ZASTRZEŻONE, ŁĄCZNIE Z PRAWEM REPRODUKCJI LUB UDOSTĘPNIANIA OSOBOM TRZECIM RYSUNKU LUB JEGO CZĘŚCI

ZESTAWIENIE DRZWI

l.p.			1	2
oznaczenie			Dw	D20
SCHEMAT			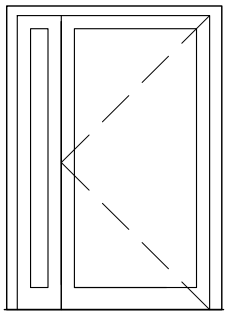	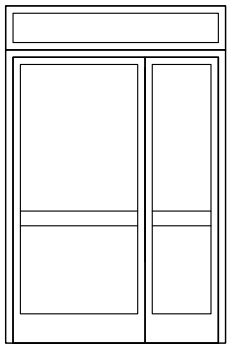
wymiary [cm]	zewnętrzne ościerzy	S	145	160
		H	207	230
	skrzydło drzwiowe	So	100+30	90+60
		Ho	200	200+30
ilość parter:			1P	– –
ilość 1 piętro:			–	– 1P
ilość 2 piętro:			–	– 1P
ilość 3 piętro:			–	– 1P
razem:			1P	– 3P
uwagi			ŚLUSARKA ALUMIN., W KOLORZE MIEDZI RAL3033, SZKŁO BEZPIECZNE, TRANSPARENTNE DRZWI ZEWN. ANTYWŁAMANIOWE	aluminiowe EI30 przeszklone, szkło bezpieczne kolor biały

P E R S P E K T Y W A PRACOWNIA PROJEKTOWA S.C.
30–109 KRAKÓW UL. SALWATORSKA 14/102 TEL. 012–426–06–16
EMAIL: BIURO@PERSPEKTYWA–KRAKOW.PL WWW.PERSPEKTYWA–KRAKOW.PL

Nazwa i adres inwestycji:	PROJEKT ROZBUDOWY BUDYNKU INTERNATU O WINDĘ OSOBOWA NA DZ.NR.1206/3 W MOSINIE., UL.TOPOLOWA 2			Data: LISTOPAD 2008
Inwestor:	POWIAT POZNAŃSKI UL. JACKOWSKIEGO 18, 60–509 POZNAŃ			Branża: ARCHITEKTURA
Tytuł rysunku:	CZĘŚC INTERNATOWA ZESTAWIENIE DRZWI			Faza proj.: PW
	Imię i nazwisko:	Nr uprawnień:	Podpis:	Skala: 1:50
Projektował:	mgr inż. arch. ANGELIKA KORCZYŃSKA	MPOIA/037/2005		
Opracował:	mgr inż. arch. MAŁGORZATA BELKA			Nr rys.: 11
Sprawdził:	mgr inż. arch. AGNIESZKA KOŁODZIEJSKA–ZARYCH	MPOIA/032/2005		

WSZYSTKIE PRAWA ZASTRZEŻONE, ŁĄCZNIE Z PRAWEM REPRODUKCJI LUB UDOSTĘPNIANIA OSOBOM TRZECIM RYSUNKU LUB JEGO CZĘŚCI

UWAGA:
WSZYSTKIE WYMIARY SPRAWDZIĆ NA BUDOWIE!

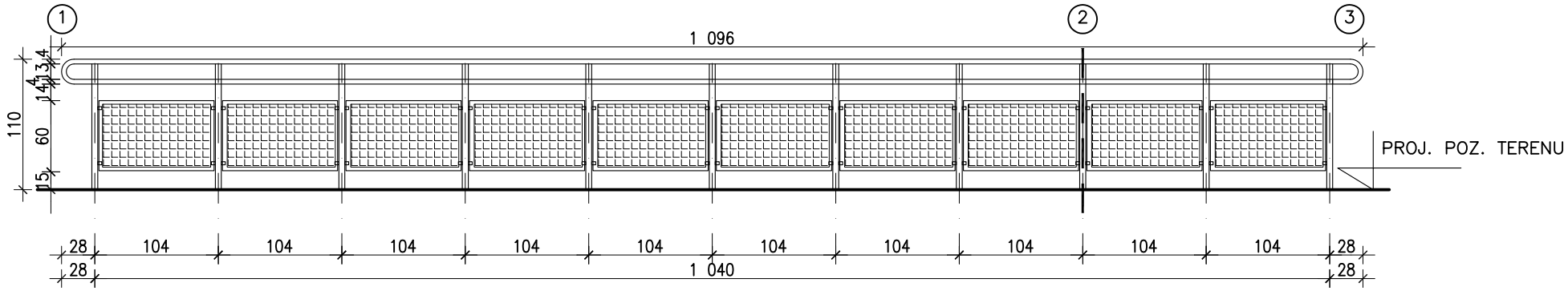

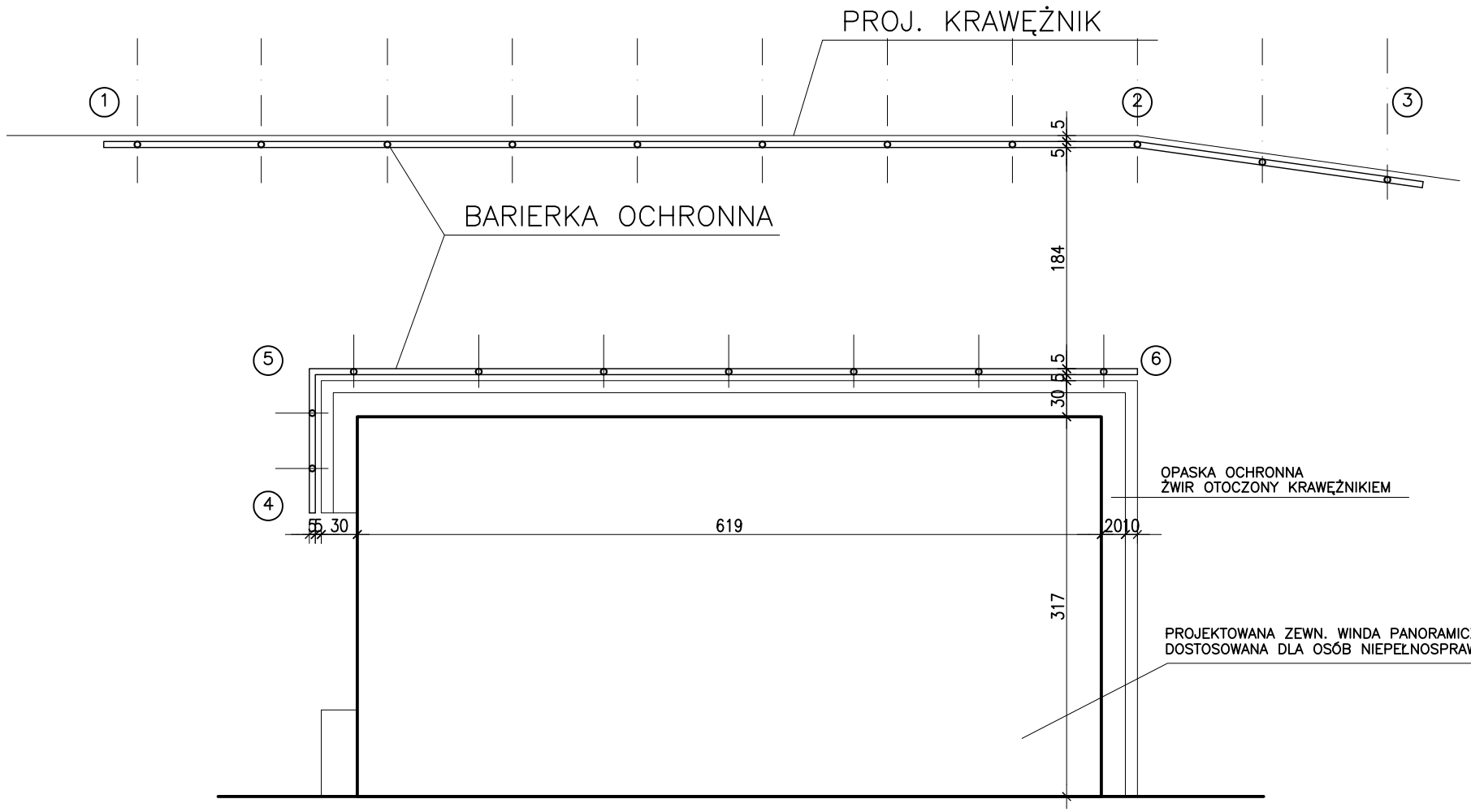

BALUSTRADA SYSTEMOWA ALUMINIOWA FIRMY WIDO LUB INNEJ RÓWNOWAŻNEJ,
BALUSTRADA W PRZĘSŁACH 1–6 NA WYSOKOŚĆ 1,10M, WYPEŁNIENIE
SIATKA STALOWA O OCZKACH 20x20CM, W RAMCE
MOCOWANA PUNKTOWO W ŁAPKACH SYSTEMOWYCH DO SŁUPKA W OSI SŁUPKÓW
SŁUPKI FI50MM, PORĘCZ FI50M NA DWÓCH WYSOKOŚCIACH: 1,10M I 0,91M
CAŁOŚĆ W KOLORZE MIEDZI – RAL 3033.

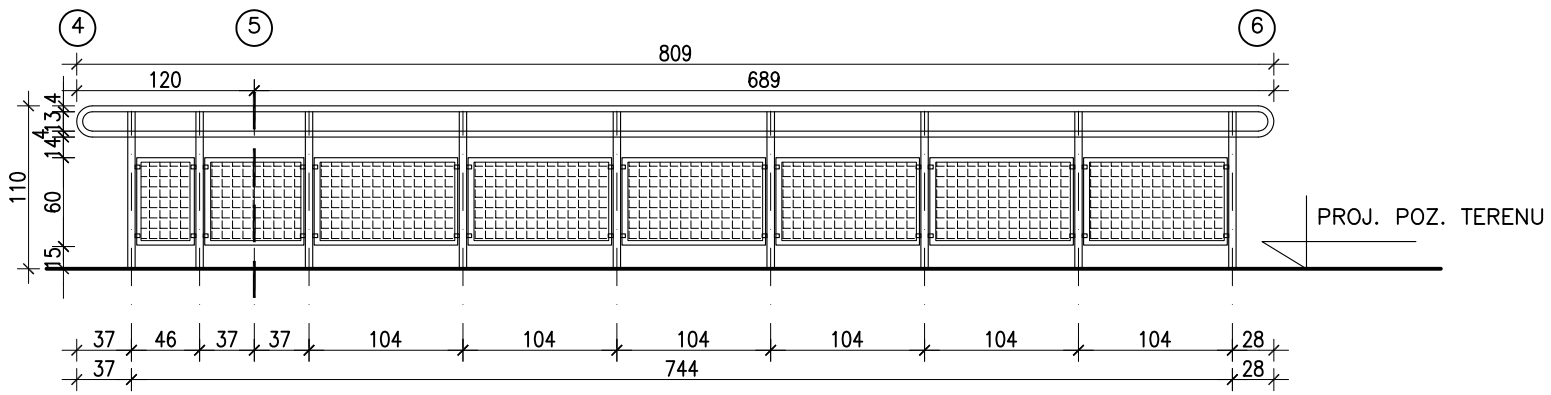

UWAGA: WSZYSTKIE WYMIARY SPRAWDZIĆ NA BUDOWIE!

P E R S P E K T Y W A PRACOWNIA PROJEKTOWA S.C.
30–109 KRAKÓW UL. SALWATORSKA 14/102 TEL. 012–426–06–16
EMAIL: BIURO@PERSPEKTYWA–KRAKOW.PL WWW.PERSPEKTYWA–KRAKOW.PL

Nazwa i adres inwestycji:	PROJEKT ROZBUDOWY BUDYNKU INTERNATU O WINDĘ OSOBOWA NA DZ.NR.1206/3 W MOSINIE., UL.TOPOLOWA 2			Data: LISTOPAD 2008
Inwestor:	POWIAT POZNAŃSKI UL. JACKOWSKIEGO 18, 60–509 POZNAŃ			Branża: ARCHITEKTURA
Tytuł rysunku:	CZĘŚĆ INTERNATOWA ZESTAWIENIE BALUSTRAD ZEWNĘTRZNYCH			Faza proj.: PW
	Imię i nazwisko:	Nr uprawnień:	Podpis:	Skala: 1:50
Projektował:	mgr inż. arch. ANGELIKA KORCZYŃSKA	MPOIA/037/2005		
Opracował:	mgr inż. arch. MAŁGORZATA BELKA			Nr rys.: 12
Sprawdził:	mgr inż. arch. AGNIESZKA KOŁODZIEJSKA–ZARYCH	MPOIA/032/2005		

WSZYSTKIE PRAWA ZASTRZEŻONE, ŁĄCZNIE Z PRAWEM REPRODUKCJI LUB UDOSTĘPNIANIA OSOBOM TRZECIM RYSUNKU LUB JEGO CZĘŚCI

BALUSTRADA SYSTEMOWA ALUMINIOWA FIRMY WIDO LUB INNEJ RÓWNOWAŻNEJ,
BALUSTRADA W PRZĘSŁACH 1–6 NA WYSOKOŚĆ 1,10M, WYPEŁNIENIE
SIATKA STALOWA O OCZKACH 20x20CM, W RAMCE
MOCOWANA PUNKTOWO W ŁAPKACH SYSTEMOWYCH DO SŁUPKA W OSI SŁUPKÓW
SŁUPKI FI50MM, PORĘCZ FI50M NA DWÓCH WYSOKOŚCIACH: 1,10M I 0,91M
CAŁOŚĆ W KOLORZE MIEDZI – RAL 3033.

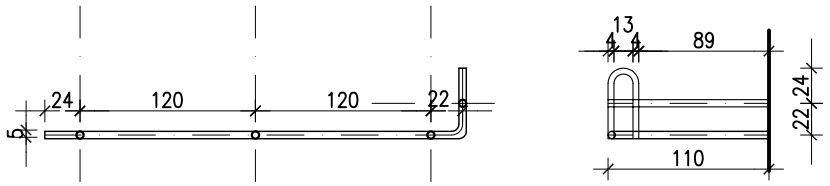

PARTER
balustrada sztuk. 1

1

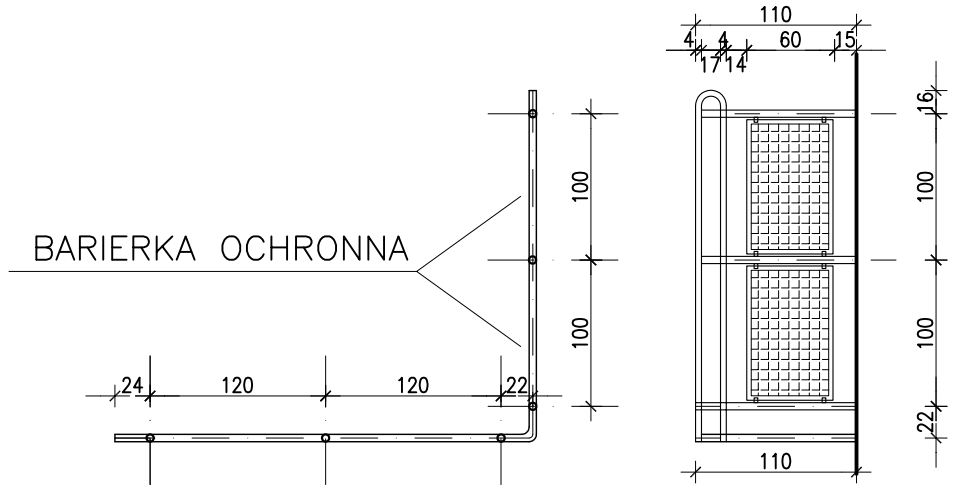

PIĘTRO I, II, III
balustrada sztuk. 3

3

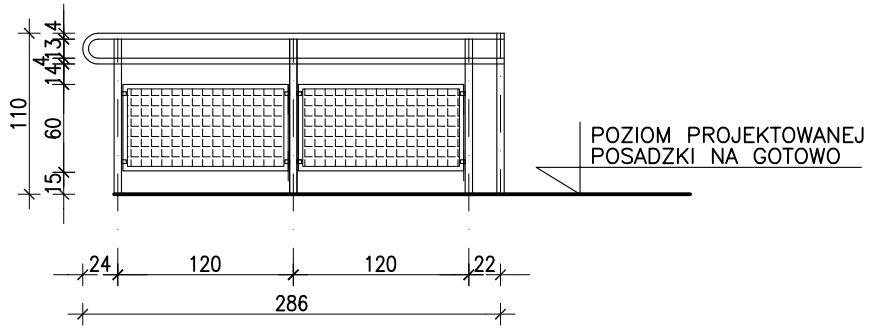

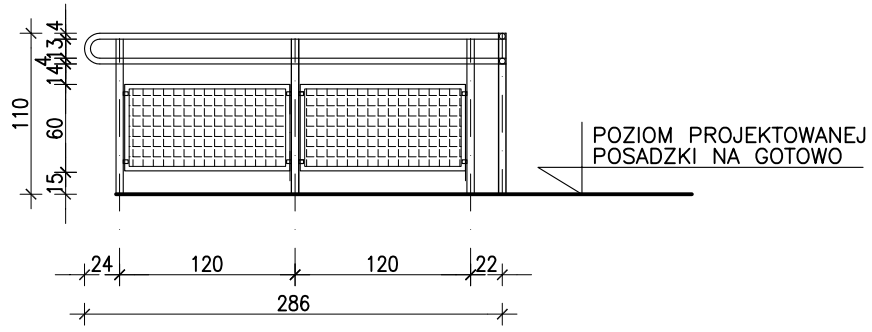

UWAGA: WSZYSTKIE WYMIARY SPRAWDZIĆ NA BUDOWIE!

P E R S P E K T Y W A PRACOWNIA PROJEKTOWA S.C.
30–109 KRAKÓW UL. SALWATORSKA 14/102 TEL. 012–426–06–16
EMAIL: BIURO@PERSPEKTYWA–KRAKOW.PL WWW.PERSPEKTYWA–KRAKOW.PL

Nazwa i adres inwestycji:	PROJEKT ROZBUDOWY BUDYNKU INTERNATU O WINDĘ OSOBOWA NA DZ.NR.1206/3 W MOSINIE., UL.TOPOLOWA 2			Data: LISTOPAD 2008
Inwestor:	POWIAT POZNAŃSKI UL. JACKOWSKIEGO 18, 60–509 POZNAŃ			Branża: ARCHITEKTURA
Tytuł rysunku:	CZĘŚĆ INTERNATOWA ZESTAWIENIE BALUSTRAD WEWNĘTRZNYCH			Faza proj.: PW
	Imię i nazwisko:	Nr uprawnień:	Podpis:	Skala: 1:50
Projektował:	mgr inż. arch. ANGELIKA KORCZYŃSKA	MPOIA/037/2005		
Opracował:	mgr inż. arch. MAŁGORZATA BELKA			Nr rys.: 13
Sprawdził:	mgr inż. arch. AGNIESZKA KOŁODZIEJSKA–ZARYCH	MPOIA/032/2005		

WSZYSTKIE PRAWA ZASTRZEŻONE, ŁĄCZNIE Z PRAWEM REPRODUKCJI LUB UDOSTĘPNIANIA OSOBOM TRZECIM RYSUNKU LUB JEGO CZĘŚCI

P E R S P E K T Y W A P R A C O W N I A P R O J E K T O W A S. C.
30-109 KRAKÓW, UL. SALWATORSKA 14/102, TEL. 012-426-06-16, NIP 677-226-20-68, REGON: 120178920
EMAIL: BIURO@PERSPEKTYWA-KRAKOW.PL WWW.PERSPEKTYWA-KRAKOW.PL
ODDZIAŁ: 61-851 P O Z N A Ń, UL. Z I E L O N A 8, TEL./FAX. 061-851-30-10

LISTOPAD 2008

PROJEKT WYKONAWCZY

TEMAT: **PROJEKT ROZBUDOWY BUDYNKU INTERNATU ZESPOŁU SZKÓŁ IM. A. WODZICZKI W MOSINIE Z PRZYSTOSOWANIEM DLA UCZNIOW NIEPEŁNOSPRAWNYCH O WINDĘ OSOBOWĄ.**

LOKALIZACJA: 62-050 Mosina, ul. Topolowa 2, Działka nr ewid. 1206/3, 1207/1, 1208/1, 1209/1.

INWESTOR: Powiat Poznański w Poznaniu
60-509 Poznań, ul. Jackowskiego 18.

KONSTRUKCJA PROJEKTANT	mgr inż. Ewa Wojtkowiak	Upr. WKP/0045/PWOK/05	inż. EWA WOJTKOWIAK uprawnienia budowlane do projektowania i kierowania robotami budowlanymi bez ograniczeń w specjal. konstr.-bud. nr ewid. WKP/0045/PWOK/05
SPRAWDZAJĄCY	mgr inż. Awana Borowicz	Upr. WKP/0042/PWOK/05	inż. Awana Borowicz uprawnienia budowlane do projektowania i kierowania robotami budowlanymi bez ograniczeń w specjalności konstr.-bud. Nr uprawnień: WKP/0042/PWOK/05

1. SPIS ZAWARTOŚCI OPRACOWANIA.

A. Część opisowa:

1. Spis zawartości opracowania.
2. Podstawa opracowania
3. Zakres opracowania
4. Założenia przyjęte do obliczeń
5. Opis rozwiązania projektowego
6. Opis głównych pozycji obliczeniowych
7. Zastosowane materiały
8. Zabezpieczenia antykorozyjne
9. Zabezpieczenia ogniochronne
10. Warunki techniczne wykonania konstrukcji stalowej
11. Uwagi końcowe

B. Część rysunkowa:

Pozycje obliczeniowe pokazano na rysunkach architektoniczno – budowlanych.

Szczegółowe rysunki konstrukcyjne załączono w projekcie wykonawczym.

2. PODSTAWA OPRACOWANIA.

Podkłady architektoniczno-budowlane.

Polskie normy budowlane.

Wytyczne producenta dźwigu

3. ZAKRES OPRACOWANIA

Opracowanie obejmuje - w zakresie projektu budowlanego założenia przyjęte do obliczeń statycznych, podstawowe schematy obliczeniowe dla projektowanej przebudowy i rozbudowy internatu, Mosina ul. Topolowa 2.

4. ZAŁOŻENIA PRZYJĘTE DO OBLICZEŃ

4.1 Obciążenia przyjęte do obliczeń.

Obciążenia zebrano zgodnie z:

[1] PN-82/B-02000 Obciążenia budowli. Zasady ustalania wartości.

[2] PN-82/B-02001 Obciążenia budowli. Obciążenia stałe.

[3] PN-82/B-02003 Obciążenia budowli. Obciążenia zmienne technologiczne. Podstawowe obciążenia technologiczne i montażowe.

[4] PN-80/B-02010 Obciążenia w obliczeniach statycznych. Obciążenie śniegiem. Zmiana do Polskiej Normy PN-80/B-02010/Az1 Obciążenie w obliczeniach statycznych Obciążenie śniegiem.

[5] PN-77/B-02011 Obciążenia w obliczeniach statycznych. Obciążenie wiatrem.

Do obliczeń przyjęto:

* obc. stałe
- układ warstw stropowych wg rys. architektonicznych
* obc. zmienne
- obc. użytkowe dla :
  stropów 2.0 kN/m^2
  klatek schodowych 4.0 kN/m^2
  korytarzy 2.5 kN/m^2

- obc. śniegiem
  strefa I s_k=0.9kN/m^2
  C=0.8 72.0 kg/m^2
- obc. wiatrem

strefa I, teren A, q_k=0.25kN/m2, B=1.8, Ce = 0.8+0.02 z dla 10 < z < 20 (z=12.50m)

C – /wg rysunków/ współczynniki aerodynamiczne wg tab Z1-2

PN-77/B-02011 pk1= 0.25 x 1.05 x 1.8 x C = 0.47 x C

4.2 Wymiarowanie konstrukcji.

PN-81/B-03020 Grunty budowlane. Posadowienie bezpośrednie budowli. Obliczenia statyczne i projektowanie.

PN-B-03264 grudzień 2002: Konstrukcje betonowe, żelbetowe i sprężone. Obliczenia statyczne i projektowanie.

PN-B-03002: lipiec 2007 Konstrukcje murowe. Projektowanie i obliczenia.

PN-90/B-03200 Konstrukcje stalowe. Obliczenia statyczne i projektowanie.

5. OPIS ROZWIĄZANIA PROJEKTOWEGO - KONSTRUKCJA

Projektowana przebudowa obejmuje:

- rozbudowę części internatowej o zewnętrzną windę osobową, panoramiczną.

Rozbudowa części internatowej o zewnętrzną windę osobową – konstrukcja:
Zaprojektowano zewnętrzną windę panoramiczną, szyb windowy o konstrukcji stalowej. Zaprojektowano wyburzenie istniejącej pochylni zewnętrznej przy wejściu do budynku (przy klatce schodowej „B") oraz fragmentów ścian zewnętrznych (części podparapetowe) w miejscu, gdzie zaprojektowano wejście do przedsionka windy na piętrze: I, II i III.

POSADOWIENIE OBIEKTÓW - WARUNKI GRUNTOWO-WODNE

Badań gruntowych nie przeprowadzono. Przyjęto do obliczeń statycznych, w poziomie posadowienia fundamentów piaski gliniaste, bez wody gruntowej. Przyjęto naprężenie dopuszczalne pod fundamentem q_{gr} = 150,0 kPa.

Zgodnie z Rozporządzeniem w sprawie ustalania geotechnicznych warunków posadawiania obiektów budowlanych (Dz.U. 126/98 poz.839) obiekt należy do pierwszej kategorii geotechnicznej. Powyższe informacje winny być potwierdzone podczas prac ziemnych, przez kierownika budowy odpowiednim wpisem w dziennik budowy.

Uwaga !

W razie stwierdzenia w trakcie wykonywania prac fundamentowych warunków gruntowych odbiegających od przedstawionych należy niezwłocznie skontaktować się z projektantem celem ustalenia dalszego postępowania.

Wierzchnią warstwę gleby i nasypów niebudowlanych należy usunąć w obrębie projektowanych fundamentów.

Przy wykonaniu prac fundamentowych należy przestrzegać zasad zawartych w PN-81/B-03020;

Prace ziemne i fundamentowe powinny przebiegać pod nadzorem geotechnicznym, zgodnie z normą PN-B-06050:1999.

ROZWIĄZANIA KONSTRUKCYJNO – MATERIAŁOWE.

Winda zewnętrzna

Projektuje się zewnętrzną windę panoramiczną przy wejściu do budynku internatu przy klatce schodowej „B", dostosowaną dla osób niepełnosprawnych na wózkach inwalidzkich. Konstrukcja szybu – stalowa, stal S235, obudowa z systemowej ściany osłonowej, ślusarka aluminiowa z przeszkleniem (szkło bezpieczne).

Podszybie windy zaprojektowano jako żelbetowe – beton B25.

6. Opis pozycji obliczeniowej

Poz.10 WINDA ZEWNĘTRZNA

Zaprojektowano stalową konstrukcję windy. Blacha zadaszenia TR35/207 pozytyw, grubości 0,75mm; płatwie dachowe z dwuteownika IPE100, słupy z dwóch ceowników 200, 160 i 220 zespawanych w skrzynkę. Stal S235. Blacha konstrukcji stropów TR40/183 pozytyw gr.0,88mm, rygle stropowe z dwuteownika IPE 120. Na blasze wykonać wylewkę betonową zbrojoną siatką z prętów ø 4,5 o oczkach 15x15cm.
Fundament windy zaprojektowano jako płytę żelbetową gr.50cm, z betonu B-25, posadowioną na warstwie chudego betonu B-10 gr. min. 10cm.
Podszybie – ściany żelbetowe gr.32cm, zbrojone siatką z prętów ø 12 A-IIIN o oczkach 15x15cm, beton B-25.

PODBUDOWA ISTN. FUNDAMENTÓW PRZY WINDZIE

Pogłębianie fundamentów wykonywać odcinkami o dł. ~135cm. Jednocześnie nie może być podkopane więcej niż 20% powierzchni fundamentu.
Podczas wykonywania podbudowywania istniejących fundamentów należy przestrzegać następujących zasad:

1) Prace należy prowadzić w taki sposób, aby poza odcinkiem przeznaczonym do podbudowywania, nie naruszyć naturalnej struktury podłoża gruntowego.
2) Prace należy wykonywać tylko na krótkich odcinkach.
3) Nowy fundament ze starym należy połączyć bardzo starannie i wystarczająco mocno. Podbetonowanie nowego fundamentu zakończyć w odległości 5-7cm od starego. W powstałą szczelinę wbić kliny stalowe, powodując wstępne obciążenie nowej ławy. Pozostałą wolną przestrzeń wypełnić bardzo mocno ubitym wilgotnym betonem.

Jeżeli wykonywane prace prowadzone będą bez zabezpieczania murów, to należy obserwować osiadanie budynku, a przy jakichkolwiek odkształceniach natychmiast zabezpieczyć ściany.

Ławy fundamentowe posadawiać na naturalnym gruncie rodzimym. Ewentualne grunty nasypowe występujące w poziomie posadowienia zastąpić chudym betonem do gruntu rodzimego.

Wierzchnią warstwę gleby i ewentualnych nasypów niebudowlanych należy usunąć w obrębie całego projektowanego obiektu.

Przy wykonaniu prac fundamentowych należy przestrzegać zasad zawartych w PN-81/B-03020;

Prace ziemne i fundamentowe powinny przebiegać pod nadzorem geotechnicznym, zgodnie z normą PN-B-06050:1999.

7. Zastosowane materiały

- Ławy fundamentowe – żelbetowe z betonu B20 i B-25, zbrojone prętami ze stali A-IIIN. Otulina prętów zbrojenia min. 50 mm. Ławy układać na podkładzie z chudego betonu B10 gr. minimum 10 cm,
- Ściany i mury fundamentowe – żelbetowe, beton B-20 i B-25,
- Izolacje termiczne – wg opisu architektonicznego,
- Izolacje wodochronne - wg opisu architektonicznego,
- Izolacje posadzek - wg opisu architektonicznego,
- Nadproża – stalowe.

8. Zabezpieczenia antykorozyjne

Elementy stalowe malowane farbami epoksydowymi (zaproponowano):
- warstwa podkładowa epoksydowa Hempadur Fast Dry 15560 gr. 60µm produkcji firmy HEMPEL
- warstwa nawierzchniowa epoksydowa Hempadur Hi-Build gr. 60µm produkcji firmy HEMPEL

Łączna grubość warstw min 120 µm.
Przed malowaniem należy elementy stalowe oczyścić do stopnia czystości 2 - piaskowanie po zmontowaniu konstrukcji należy uzupełnić powłokę w elementach stalowych w miejscach ubytków i rys spowodowanych montażem.

9. Zabezpieczenia ogniochronne

Zabezpieczenie ogniochronne na 30 minut (zaproponowano):

- warstwa podkładowa epoksydowa Hempadur Fast Dry 15560 gr. 60µm produkcji firmy HEMPEL

- zestaw malarski farbami pęczniejącymi Flame Control No173
  o grubości w zależności od masywności przekrojów
- warstwa nawierzchniowa poliuretanowa Hempathane Topcoat o gr. 80μm

Przed malowaniem należy elementy stalowe oczyścić do stopnia czystości 2

- piaskowanie po zmontowaniu konstrukcji należy uzupełnić powłokę w elementach stalowych w miejscach ubytków i rys spowodowanych montażem.

10. Warunki techniczne wykonania konstrukcji stalowej.

Konstrukcja stalowa została zaprojektowana w klasie 2
- wymagania podstawowe na podstawie normy PN-B-06200: grudzień 2002.
Spoiny nieopisane na elementach wykonać jako:

- spoiny pachwinowe jednostronne a = 0.7 g min.
- spoiny pachwinowe dwustronne a = 0.5 g min.
- spoiny czołowe a = 1.0 g min.

Materiały dodatkowe do spawania oraz technologię spawania winien ustalić uprawniony technolog spawalnik.

11. Uwagi końcowe

- Prace budowlane prowadzić pod kierunkiem osób uprawnionych, zgodnie z „Warunkami technicznymi wykonywania i odbioru robót budowlanych",

- Wszystkie roboty budowlano – montażowe, a także odbiór robót należy wykonać zgodnie z obowiązującymi normami, instrukcjami, przepisami BHP i Prawem Budowlanym,

- Wszystkie roboty budowlane należy prowadzić pod stałym nadzorem osób posiadających odpowiednie kwalifikacje i uprawnienia zawodowe, przy zachowaniu obowiązujących przepisów BHP zgodnie z "Warunkami technicznymi wykonania i odbioru robót budowlano montażowych

- Wszelkie zmiany w stosunku do projektu należy uzgodnić z projektantem.

Autor opracowania:
inż. Ewa Wojtkowiak

mgr EWA WOJTKOWIAK
Uprawnienia budowlane do projektowania i kierowania robotami budowlanymi bez ograniczeń w specjal. konstr.-bud. nr ewid. WKP/0045/PWOK/05

ZESTAWIENIE MATERIAŁÓW

Rys. nr W/1

Poz	Ilość szt.	Oznaczenie profilu	Długość 1 szt. mm	Długość całkow. m	Masa jednost. kg/m	Masa 1 szt. kg	Masa całkow. kg	UWAGI
6.7	28	R 100x100x4	1093	30,60	11,51	12,58	352,25	St3S
6.8	10	R 100x100x4	721	7,21	11,51	8,30	82,99	St3S
6.9	12	C 100	721	8,65	10,60	7,64	91,71	St3S
6.10	12	C 100	1596	19,15	10,60	16,92	203,01	St3S
6.11	8	R 100x100x4	1596	12,77	11,51	18,37	146,96	St3S
6.12	10	R 100x100x4	360	3,60	11,51	4,14	41,44	St3S
6.13	12	C 100	360	4,32	10,60	3,82	45,79	St3S
6.14	4	R 100x100x4	1007	4,03	11,51	11,59	46,36	St3S
6.15	2	R 100x100x4	741	1,48	11,51	8,53	17,06	St3S
6.16	2	R 100x100x4	1616	3,23	11,51	18,60	37,20	St3S
6.17	2	R 100x100x4	380	0,76	11,51	4,37	8,75	St3S
6.18	12	RP 200x100x5	1093	13,12	26,40	28,86	346,26	St3S

	g=	1419,78	kg
Dodatek na spoiny 1,8%	s=	25,56	kg
Masa elementu:		**1445**	**kg**
Ilość sztuk: 1	**G=**	**1445**	**kg**

ZESTAWIENIE MATERIAŁÓW

Rys. nr W/2

Poz	Ilość szt.	Oznaczenie profilu	Długość 1 szt. mm	Długość całkow. m	Masa jednost. kg/m	Masa 1 szt. kg	Masa całkow. kg	UWAGI
4.1.1	2	C 160	3213	6,43	18,80	60,40	120,81	St3S
4.1.2	2	C 200	12071	24,14	25,30	305,40	610,79	St3S
4.1.3	2	C 200	11990	23,98	25,30	303,35	606,69	St3S
4.1.4	2	C 160	12030	24,06	18,80	226,16	452,33	St3S
4.2.1	2	C 200	3214	6,43	25,30	81,31	162,63	St3S
4.2.2	2	C 220	12032	24,06	29,40	353,74	707,48	St3S
4.2.3	2	C 220	11951	23,90	29,40	351,36	702,72	St3S
4.3.1	2	C 160	3213	6,43	18,80	60,40	120,81	St3S
4.3.2	2	C 200	12071	24,14	25,30	305,40	610,79	St3S
4.3.3	2	C 200	11990	23,98	25,30	303,35	606,69	St3S
4.3.4	2	C 200	12054	24,11	25,30	304,97	609,93	St3S
4.3.5	2	C 200	12008	24,02	25,30	303,80	607,60	St3S
4.4.1	2	C 160	3213	6,43	18,80	60,40	120,81	St3S
4.4.2	2	C 200	12071	24,14	25,30	305,40	610,79	St3S
4.4.3	2	C 200	11990	23,98	25,30	303,35	606,69	St3S
4.5.1	2	C 160	3213	6,43	18,80	60,40	120,81	St3S
4.5.2	2	C 200	12071	24,14	25,30	305,40	610,79	St3S
4.5.3	2	C 200	11990	23,98	25,30	303,35	606,69	St3S
4.6.1	2	C 160	3213	6,43	18,80	60,40	120,81	St3S
4.6.2	2	C 200	12071	24,14	25,30	305,40	610,79	St3S
4.6.3	2	C 200	11990	23,98	25,30	303,35	606,69	St3S
6.1	16	R 100x100x4	1183	18,93	11,51	13,62	217,86	St3S
6.2	8	R 100x100x4	348	2,78	11,51	4,01	32,04	St3S
6.3	8	R 100x100x4	398	3,18	11,51	4,58	36,65	St3S
6.4	4	R 100x100x4	1348	5,39	11,51	15,52	62,06	St3S
6.5	5	R 100x100x4	2498	12,49	11,51	28,75	143,76	St3S
6.6	6	C 100	2498	14,99	10,60	26,48	158,87	St3S
1	2	Bl. 20x240	270	0,54	37,68	10,17	20,35	St3S
2	1	Bl. 20x200	250	0,25	31,40	7,85	7,85	St3S
3	2	Bl. 20x250	280	0,56	39,25	10,99	21,98	St3S
4	2	Bl. 20x190	320	0,64	29,83	9,55	19,09	St3S
5	13	Bl. 16x190	240	3,12	23,86	5,73	74,46	St3S
6	2	Bl. 16x200	250	0,50	25,12	6,28	12,56	St3S

	g=	10741,70	kg
Dodatek na spoiny 1,8%	s=	193,35	kg
Masa elementu:		**10935**	**kg**
Ilość sztuk: 1	**G=**	**10935**	**kg**

ZESTAWIENIE MATERIAŁÓW

Rys. nr W/3 i W/4

Poz	Ilość szt.	Oznaczenie profilu	Długość 1 szt. mm	Długość całkow. m	Masa jednost. kg/m	Masa 1 szt. kg	Masa całkow. kg	UWAGI
W/3								
5.2	6	IPE 120	2580	15,48	10,40	26,83	160,99	St3S
5.3	6	IPE 120	2480	14,88	10,40	25,79	154,75	St3S
1	12	Bl. 8x50	85	1,02	3,14	0,27	3,20	St3S
2	12	Bl. 8x50	80	0,96	3,14	0,25	3,01	St3S
W/4								
2	3	IPE 100	6190	18,57	8,10	50,14	150,42	St3S
3.1	2	Pręt ϕ 20	3945	7,89	2,47	9,74	19,49	St3SY
3.2	2	Pręt ϕ 20	2172	4,34	2,47	5,36	10,73	St3SY
3.3	2	Pręt ϕ 20	3515	7,03	2,47	8,68	17,36	St3SY
3.4	2	Pręt ϕ 20	3095	6,19	2,47	7,64	15,29	St3SY
1	18	Bl. 5x100	126	2,27	3,93	0,49	8,90	St3S

	g=	544,15	kg
Dodatek na spoiny 1,8%	s=	9,79	kg
Masa elementu:		**554**	**kg**
Ilość sztuk: 1	**G=**	**554**	**kg**

Konstrukcja ściany w osi "c"

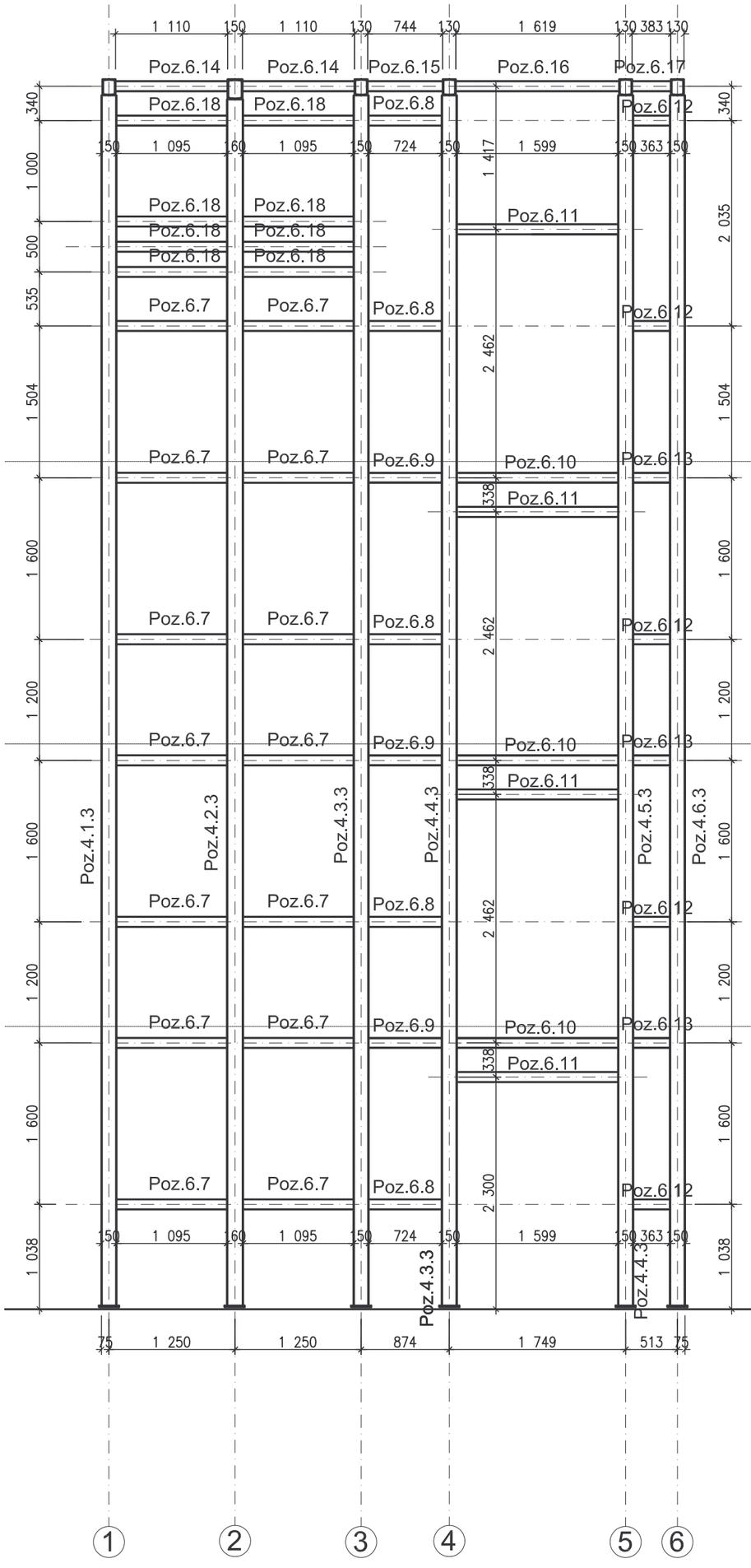

Konstrukcja ściany w osi "a"

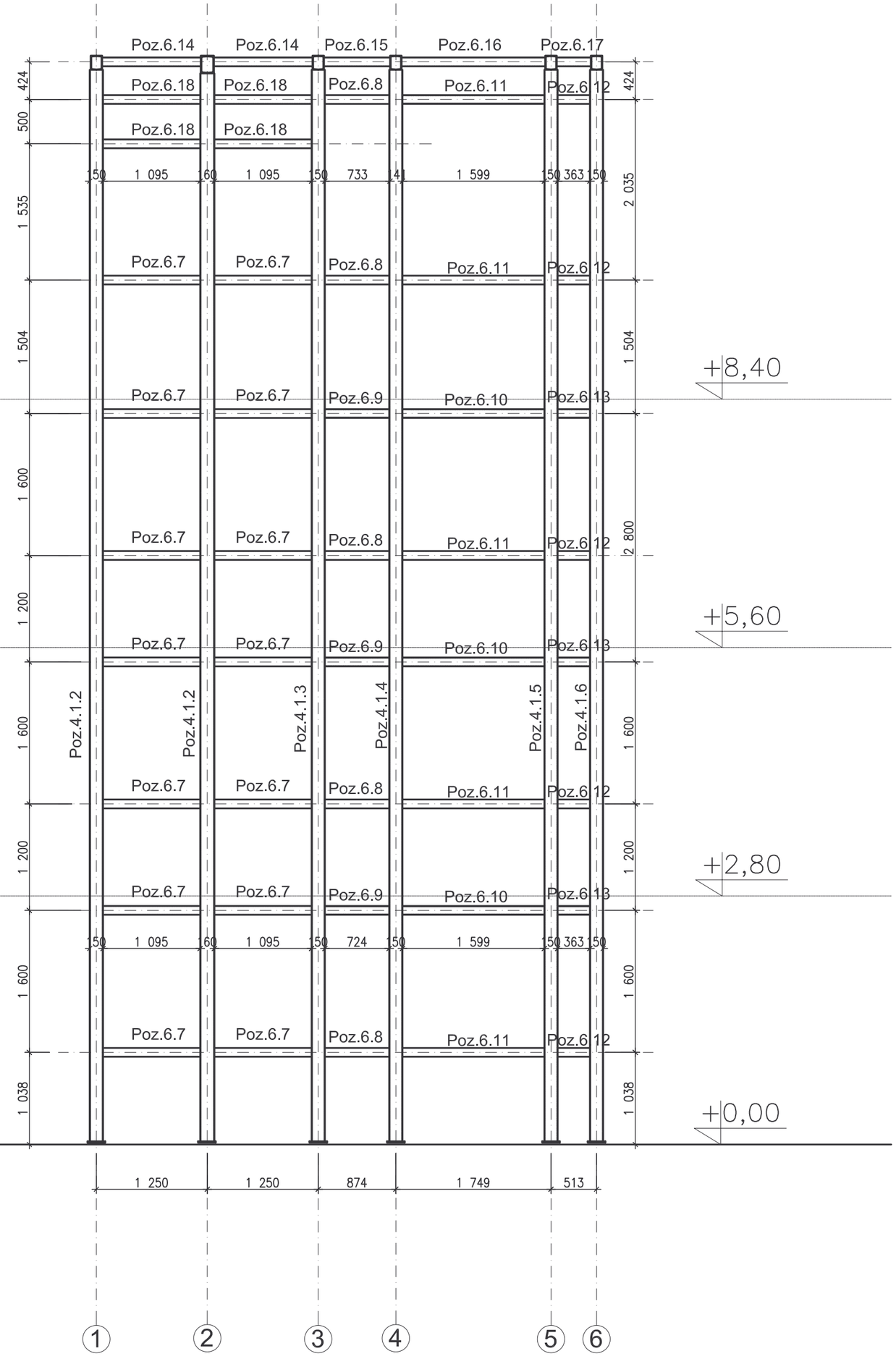

Poz.	Przekrój	Długość	Ilość
		[mm]	[szt.]
Poz.6.7	RK 100x100x4	1093	28
Poz.6.8	RK 100x100x4	721	10
Poz.6.9	[ ] 100	721	6
Poz.6.10	[ ] 100	1596	6
Poz.6.11	RK 100x100x4	1596	8
Poz.6.12	RK 100x100x4	360	10
Poz.6.13	[ ] 100	360	6
Poz.6.14	RK 100x100x4	1007	4
Poz.6.15	RK 100x100x4	741	2
Poz.6.16	RK 100x100x4	1616	2
Poz.6.17	RK 100x100x4	380	2
Poz.6.18	RP 200x100x5	1093	12

Uwaga:

* Poz.6.7-Poz.6.17 spawać do słupów spoinami pachwinowymi o gr.4mm
* Poz.6.18 spawać do słupów spoinami czołowymi gr.=5mm
* Stal S235

PRACOWNIA PROJEKTOWA EWA WOJTKOWIAK
UL. ZIELONA 8, 61-851 POZNAŃ, EMAIL: BIURO@PPEW.PL
TEL.KOM.: 606 36 46 81, TEL./FAX 061 828 05 06

Nazwa i adres inwestycji:	PROJEKT ROZBUDOWY BUDYNKU INTERNATU O WINDĘ OSOBOWĄ NA DZ.NR 1206/3 W MOSINIE, UL.TOPOLOWA 2			Data: LISTOPAD 2008
Inwestor:	POWIAT POZNAŃSKI UL. JACKOWSKIEGO 18, 60-509 POZNAŃ			Branża: KONSTRUKCJA
Tytuł rysunku:	**KONSTRUKCJA ŚCIANY W OSI "a"** **KONSTRUKCJA ŚCIANY W OSI "c"**			Faza proj.: PW
	Imię i nazwisko:	Nr uprawnień:	Podpis:	Skala: 1:50
Projektował:	inż. EWA WOJTKOWIAK	WKP/0045/PWOK/05		
	mgr inż. KATARZYNA POPOW			
Opracował:				Nr rys.: W/1
Sprawdził:	inż. AWANA BOROWICZ	WKP/0042/PWOK/05		

WSZYSTKIE PRAWA ZASTRZEŻONE, ŁĄCZNIE Z PRAWEM REPRODUKCJI LUB UDOSTĘPNIANIA OSOBOM TRZECIM RYSUNKU LUB JEGO CZĘŚCI

Rama w osi "6"

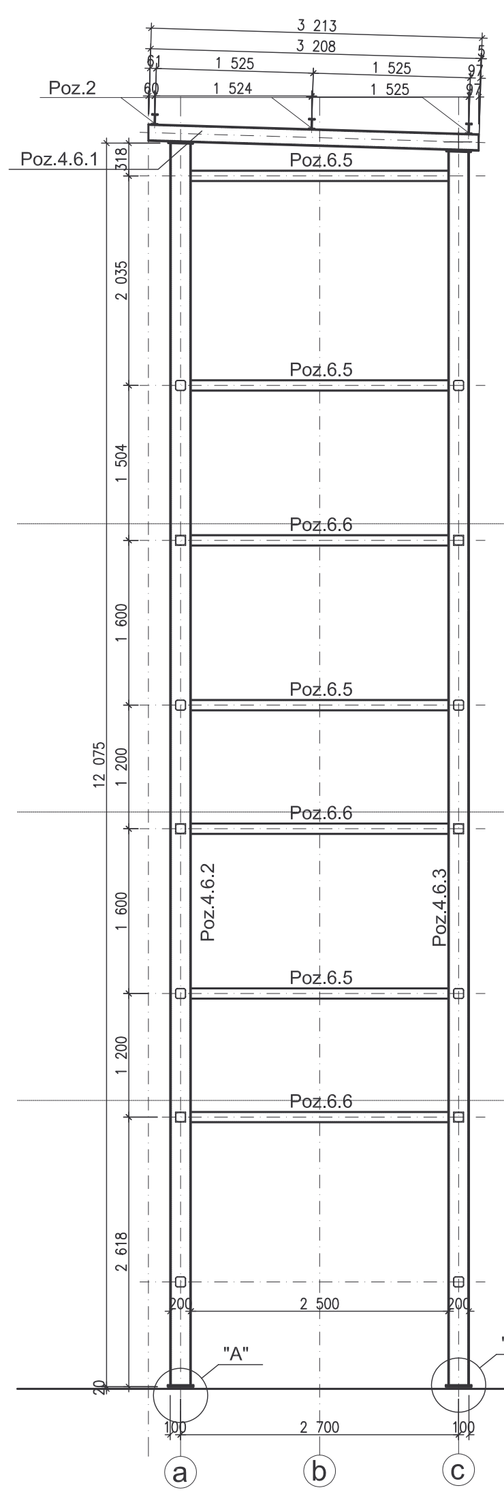

Rama w osi "4" i "5"

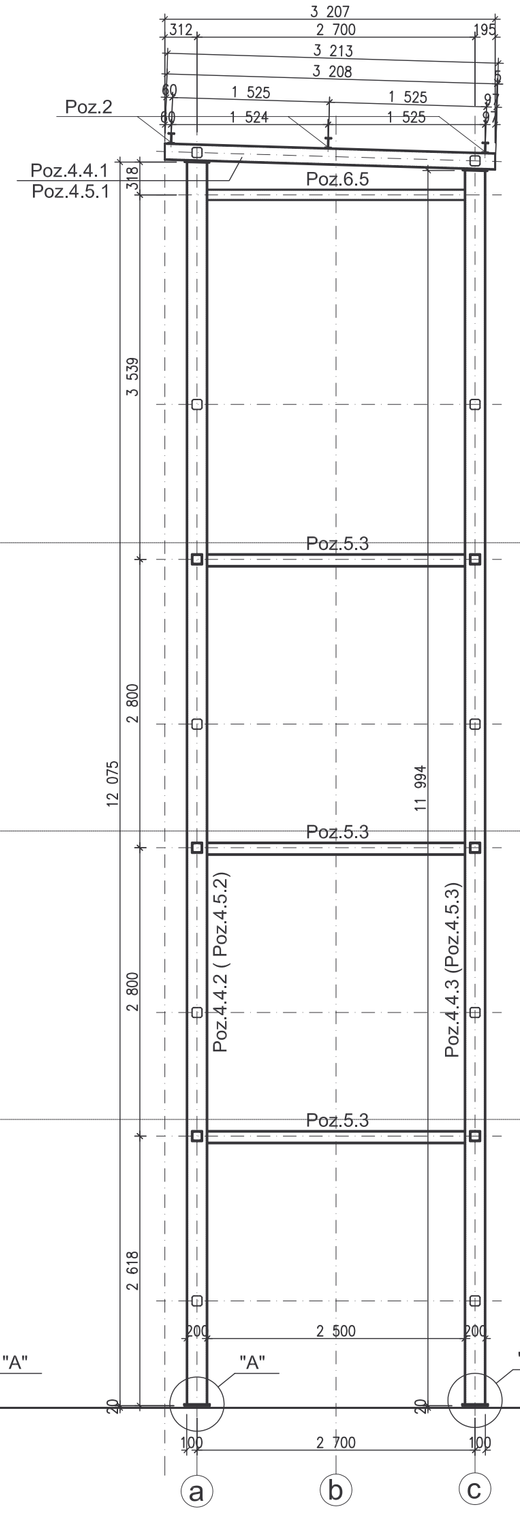

Rama w osi "3"

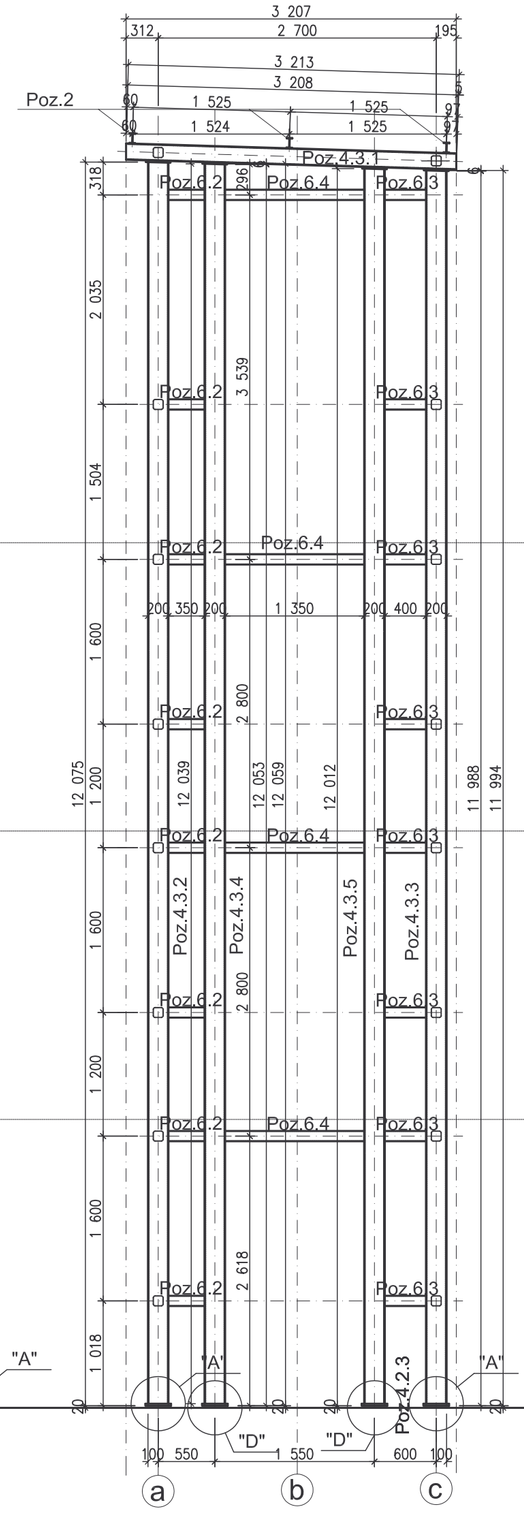

Rama w osi "2"

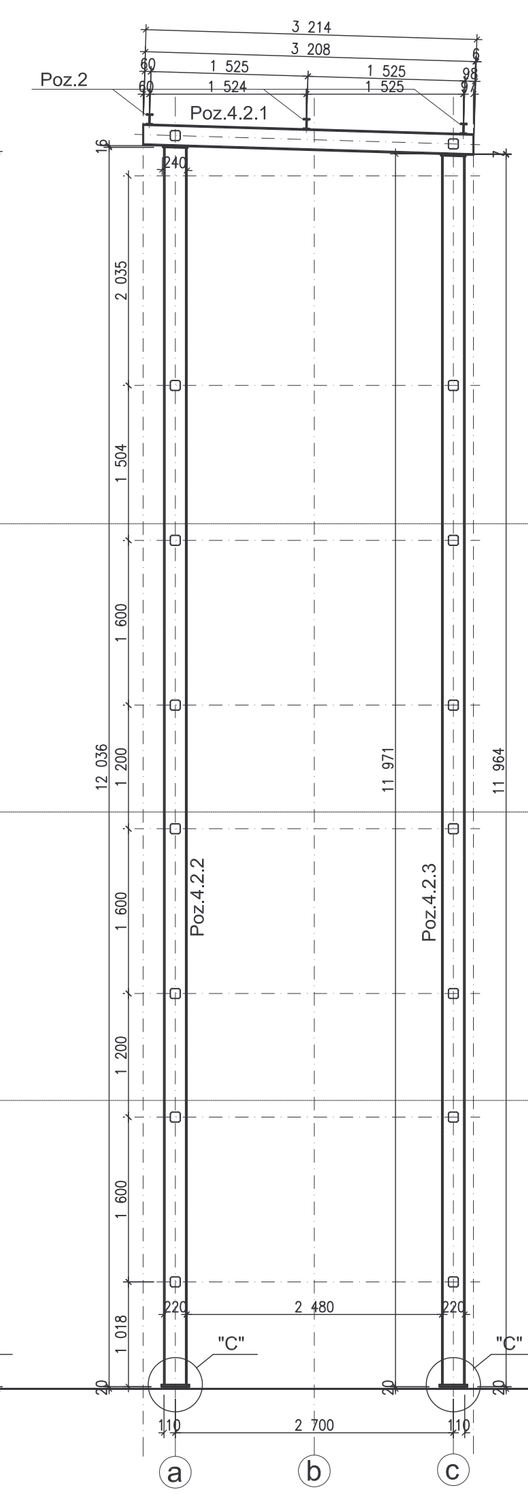

Rama w osi "1"

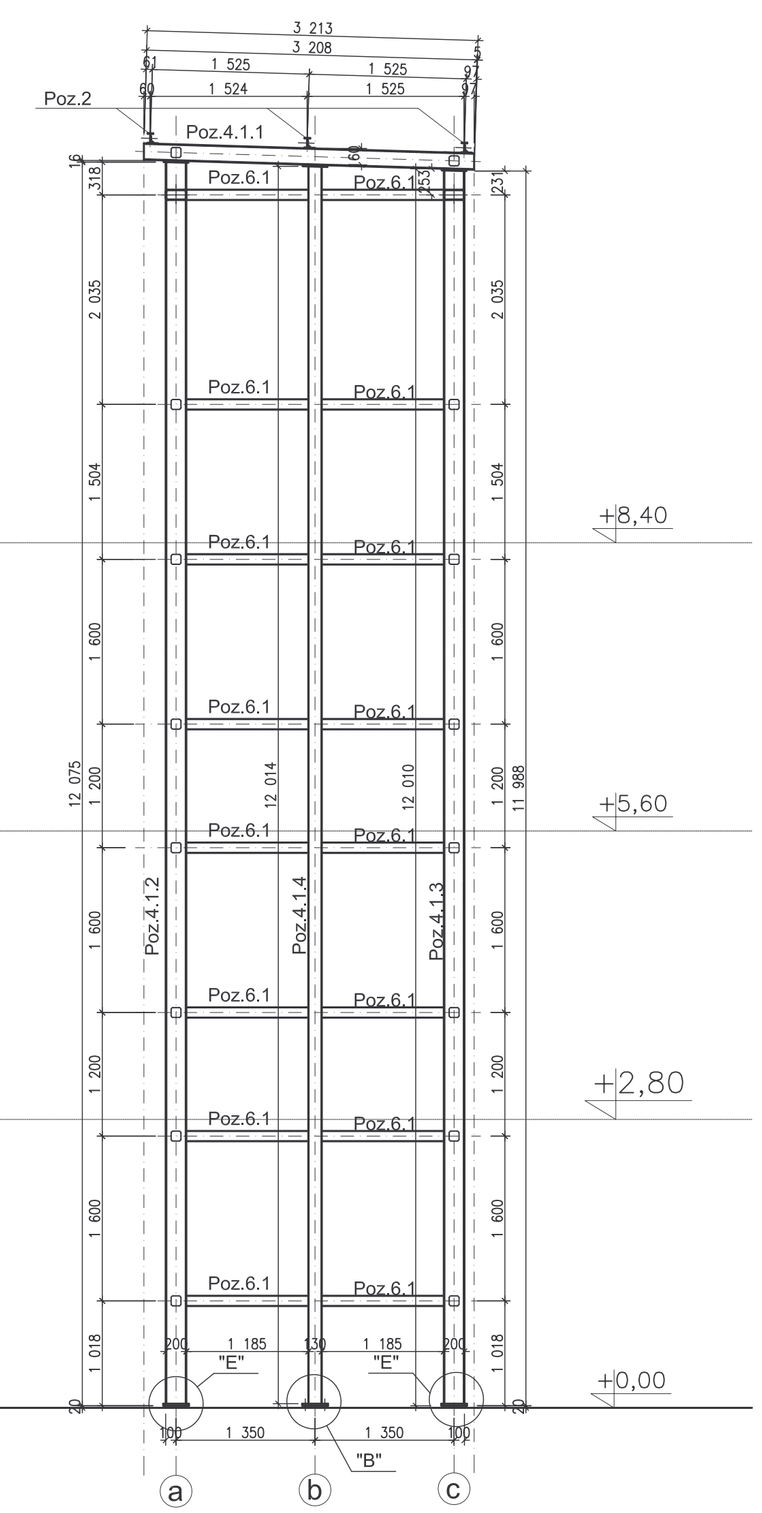

+8,40

+5,60

+2,80

+0,00

Głowica słupów z [ ] 200
1:10

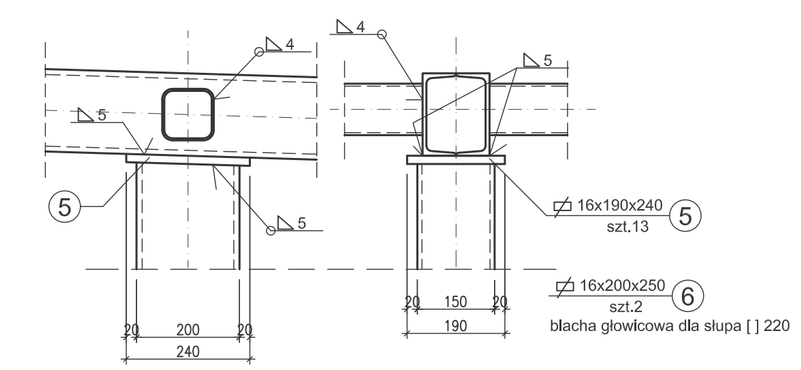

Szczegół "A"
1:10

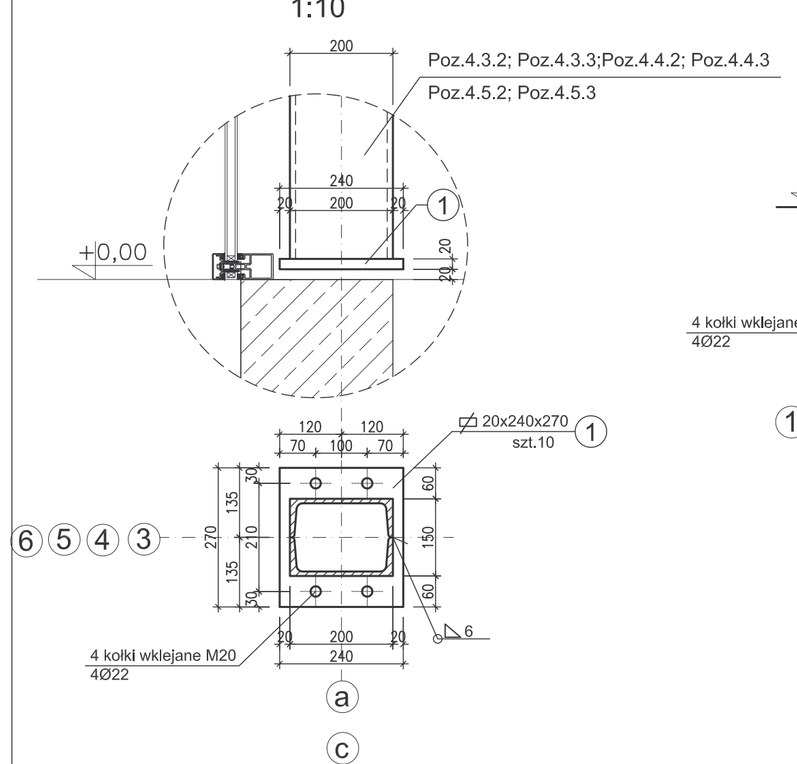

Szczegół "B"
1:10

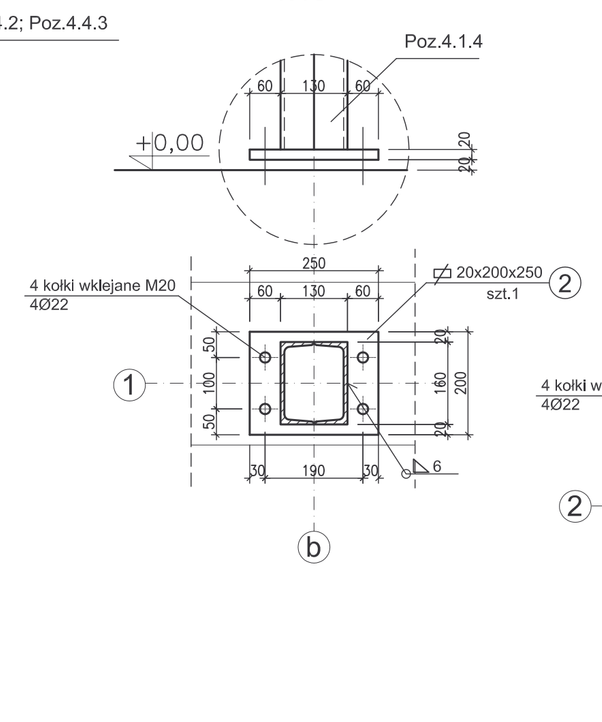

Szczegół "C"
1:10

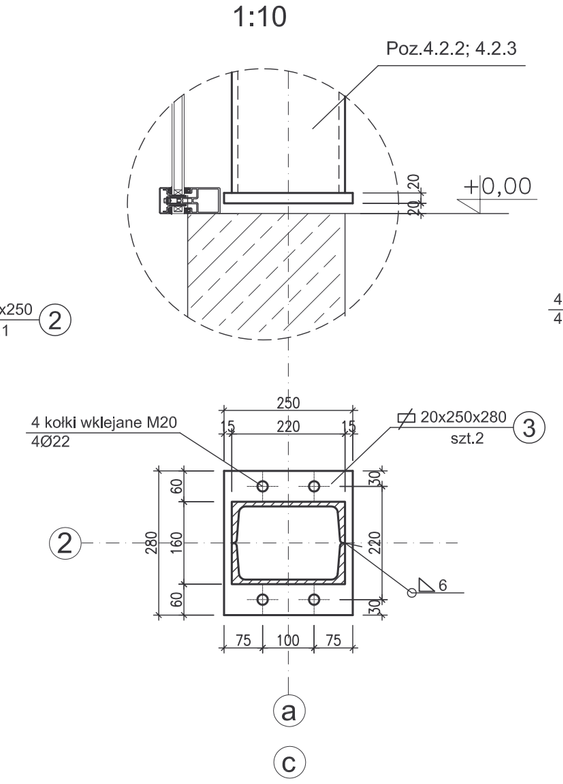

Szczegół "D"
1:10

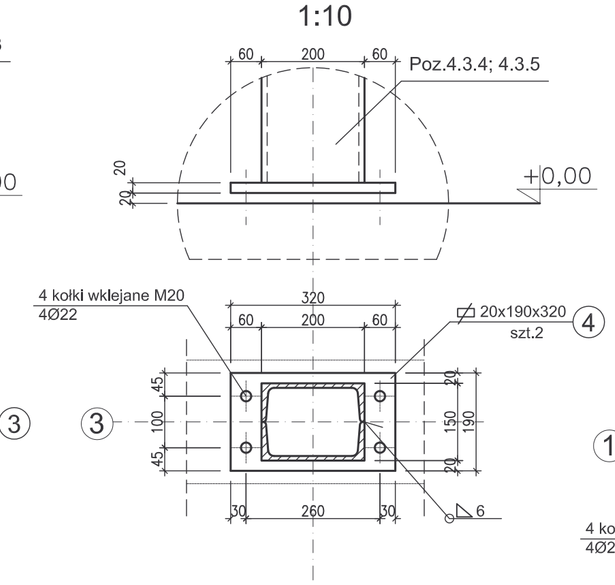

Szczegół "E"
1:10

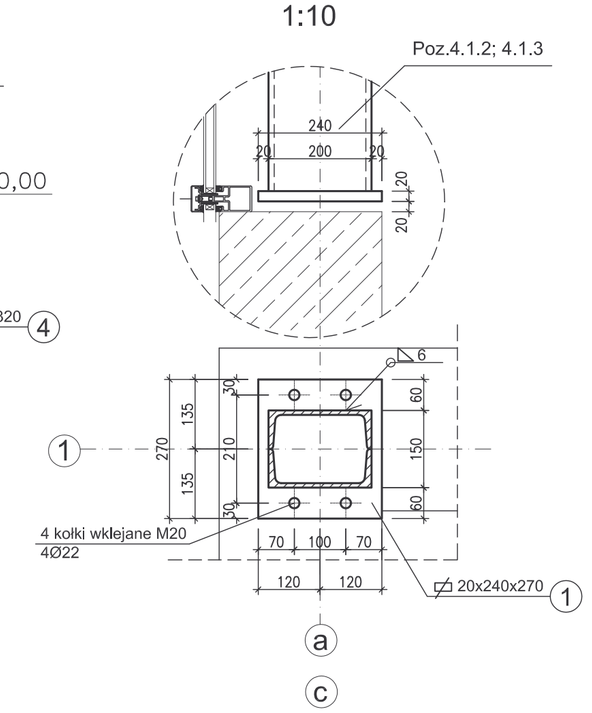

Poz.	Przekrój	Długość	Ilość
		[mm]	[szt.]
Poz.4.1.1	[ ] 160	3213	1
Poz.4.1.2	[ ] 200	12071	1
Poz.4.1.3	[ ] 200	11990	1
Poz.4.1.4	[ ] 160	12030	1
Poz.4.2.1	[ ] 200	3214	1
Poz.4.2.2	[ ] 220	12032	1
Poz.4.2.3	[ ] 220	11951	1
Poz.4.3.1	[ ] 160	3213	1
Poz.4.3.2	[ ] 200	12071	1
Poz.4.3.3	[ ] 200	11990	1
Poz.4.3.4	[ ] 200	12054	1
Poz.4.3.5	[ ] 200	12008	1
Poz.4.4.1	[ ] 160	3213	1
Poz.4.4.2	[ ] 200	12071	1
Poz.4.4.3	[ ] 200	11990	1
Poz.4.5.1	[ ] 160	3213	1
Poz.4.5.2	[ ] 200	12071	1
Poz.4.5.3	[ ] 200	11990	1
Poz.4.6.1	[ ] 160	3213	1
Poz.4.6.2	[ ] 200	12071	1
Poz.4.6.3	[ ] 200	11990	1
Poz.6.1	RK 100x100x4	1183	16
Poz.6.2	RK 100x100x4	348	8
Poz.6.3	RK 100x100x4	398	8
Poz.6.4	RK 100x100x4	1348	4
Poz.6.5	RK 100x100x4	2498	5
Poz.6.6	[ ] 100	2498	3

Uwaga:

* Poz.6 spawać do słupów spoinami pachwinowymi o gr.4mm
* Stal S235

PRACOWNIA PROJEKTOWA EWA WOJTKOWIAK
UL. ZIELONA 8, 61-851 POZNAŃ, EMAIL: BIURO@PPEW.PL
TELKOM.: 606 36 46 81, TEL./FAX 061 828 05 06

Nazwa i adres inwestycji:	PROJEKT ROZBUDOWY BUDYNKU INTERNATU O WINDĘ OSOBOWĄ NA DZ.NR 1206/3 W MOSINIE, UL.TOPOLOWA 2		Data: LISTOPAD 2008
Inwestor:	POWIAT POZNAŃSKI UL. JACKOWSKIEGO 18, 60-509 POZNAŃ		Branża: KONSTRUKCJA
Tytuł rysunku:	RAMY W OSI 1-6		Faza proj.: PW
	Imię i nazwisko:	Nr uprawnień: / Podpis:	Skala: 1:50
Projektował:	inż. EWA WOJTKOWIAK	MK/0045/PWOK/05	
	mgr inż. KATARZYNA POPOW		
Opracował:			Nr rys.: W/2
Sprawdził:	inż. ANNNA BOROWICZ	MK/0042/PWOK/05	

WSZYSTKIE PRAWA ZASTRZEŻONE. ŻADNE Z PRAWEM REPRODUKCJI LUB UDOSTĘPNIANIA OSOBOM TRZECIM RYSUNKU LUB JEGO CZĘŚCI

Konstrukcja podestów na poziomie +2,80; +5,60; +8,40

1:50

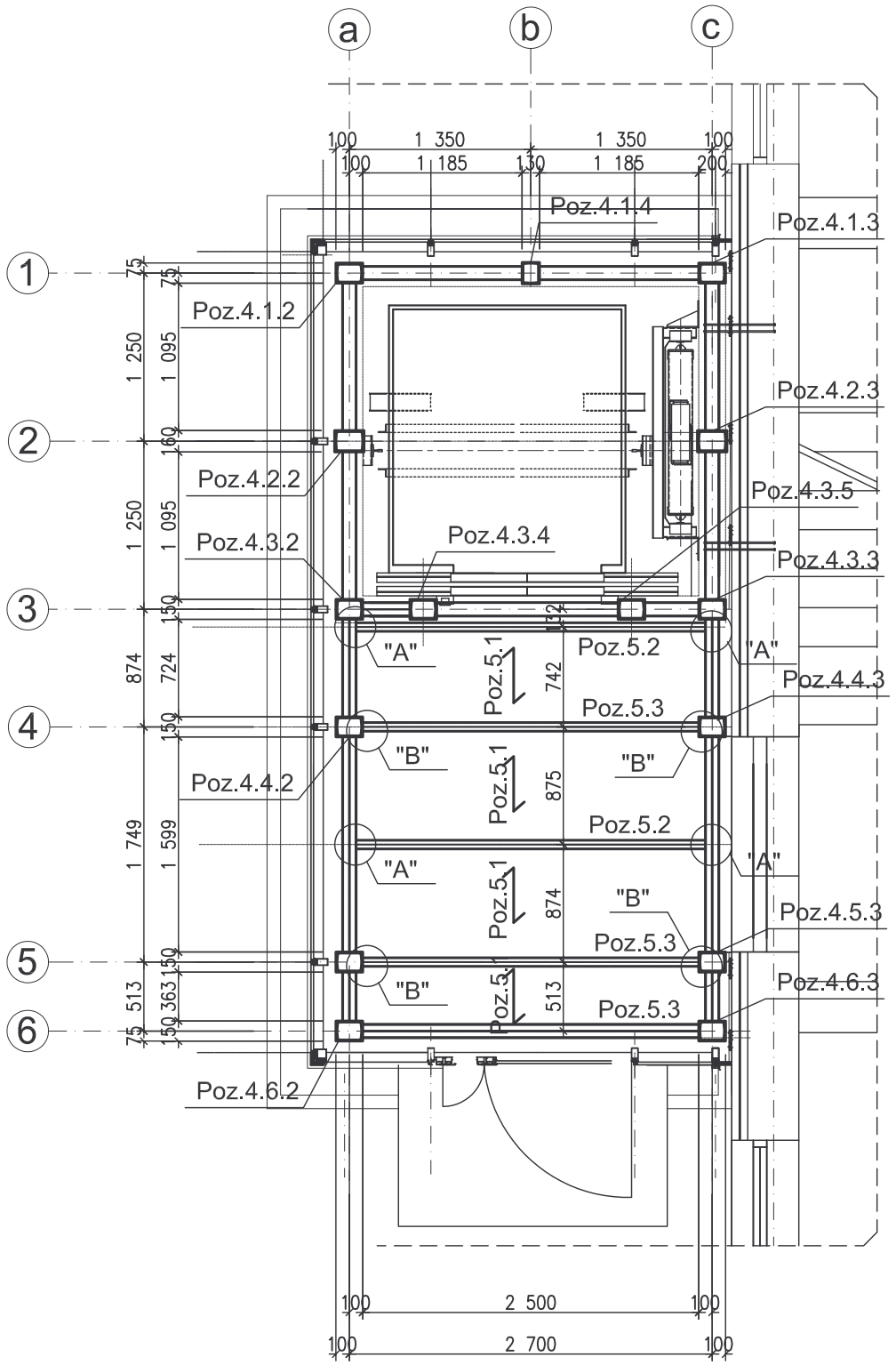

Szczegół "A"

1:10

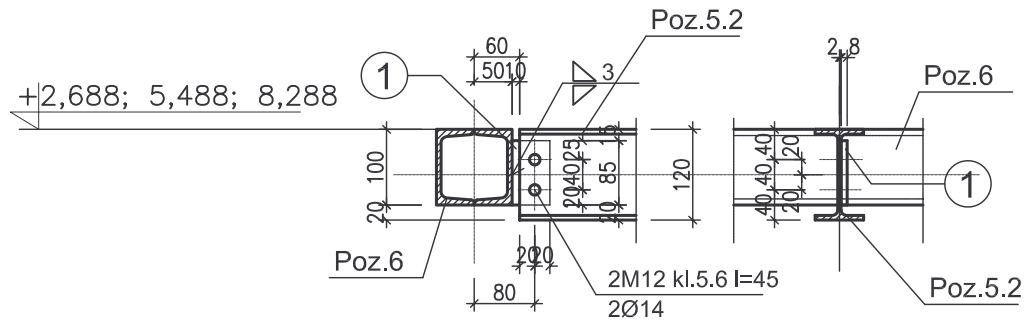

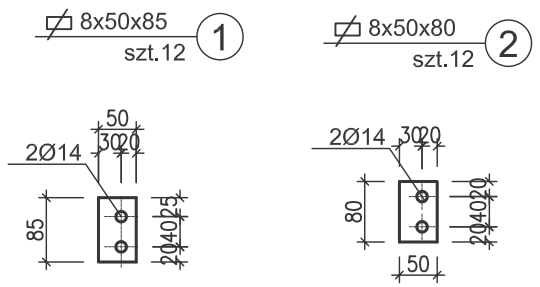

Szczegół "B"

1:10

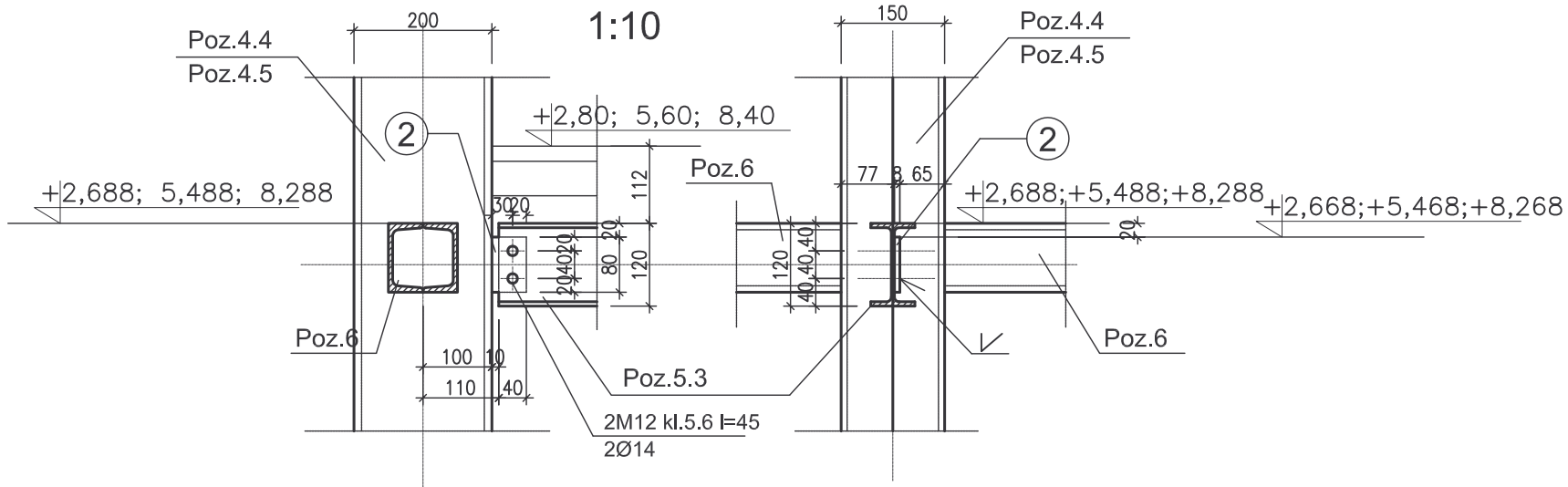

Poz.	Przekrój	Długość	Ilość
		[mm]	[szt.]
Poz.5.1	blacha TR40/183 gr.0,88mm		
Poz.5.2	IPE 120	2580	6
Poz.5.3	IPE 120	2480	6

* Stal S235

PRACOWNIA PROJEKTOWA EWA WOJTKOWIAK
UL. ZIELONA 8, 61-851 POZNAŃ, EMAIL: BIURO@PPEW.PL
TEL.KOM.: 606 36 46 81, TEL./FAX 061 828 05 06

Nazwa i adres inwestycji:	PROJEKT ROZBUDOWY BUDYNKU INTERNATU O WINDĘ OSOBOWĄ NA DZ.NR 1206/3 W MOSINIE, UL.TOPOLOWA 2			Data: LISTOPAD 2008
Inwestor:	POWIAT POZNAŃSKI UL. JACKOWSKIEGO 18, 60-509 POZNAŃ			Branża: KONSTRUKCJA
Tytuł rysunku:	**KONSTRUKCJA PODESTÓW WINDY**			Faza proj.: PW
	Imię i nazwisko:	Nr uprawnień:	Podpis:	Skala: 1:50
Projektował:	inz. EWA WOJTKOWIAK	WKP/0045/PWOK/05		
	mgr inz. KATARZYNA POPOW			
Opracował:				Nr rys.: W/3
Sprawdził:	inz. AWANA BOROWICZ	WKP/0042/PWOK/05		

WSZYSTKIE PRAWA ZASTRZEŻONE, ŁĄCZNIE Z PRAWEM REPRODUKCJI LUB UDOSTĘPNIANIA OSOBOM TRZECIM RYSUNKU LUB JEGO CZĘŚCI

Konstrukcja dachu
1:50

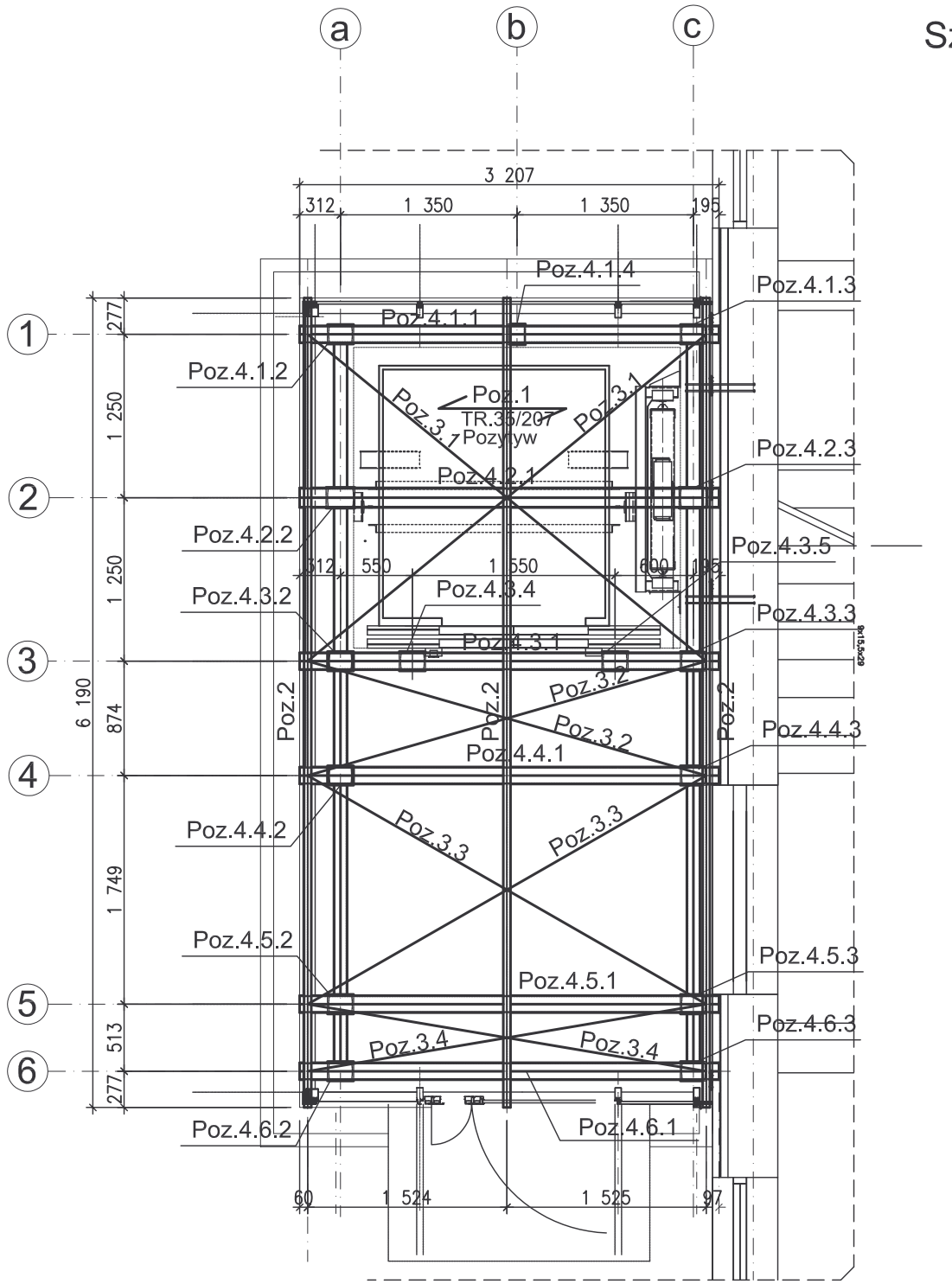

Szczegół połączenia płatwi - Poz.2 - z ryglami ram

1:10

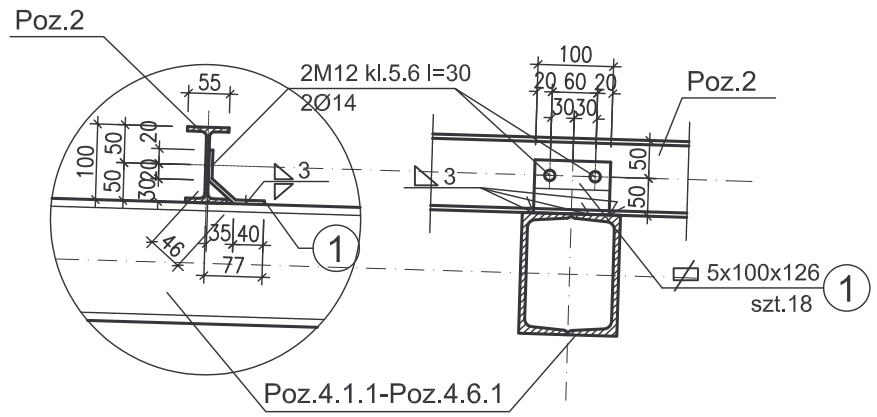

Poz.	Przekrój	Długość	Ilość
		[mm]	[szt.]
Poz.2	IPE 100	6190	3
Poz.3.1	Ø 20	3945	2
Poz.3.2	Ø 20	2172	2
Poz.3.3	Ø 20	3515	2
Poz.3.4	Ø 20	3095	2

* Stal S235

PRACOWNIA PROJEKTOWA EWA WOJTKOWIAK
UL. ZIELONA 8, 61–851 POZNAŃ, EMAIL: BIURO@PPEW.PL
TEL.KOM.: 606 36 46 81, TEL./FAX 061 828 05 06

Nazwa i adres inwestycji:	PROJEKT ROZBUDOWY BUDYNKU INTERNATU O WINDĘ OSOBOWĄ NA DZ.NR 1206/3 W MOSINIE, UL.TOPOLOWA 2			Data: LISTOPAD 2008
Inwestor:	POWIAT POZNAŃSKI UL. JACKOWSKIEGO 18, 60–509 POZNAŃ			Branża: KONSTRUKCJA
Tytuł rysunku:	**KONSTRUKCJA DACHU WINDY**			Faza proj.: PW
	Imię i nazwisko:	Nr uprawnień:	Podpis:	Skala: 1:50
Projektował:	inż. EWA WOJTKOWIAK	WKP/0045/PWOK/05		
	mgr inż. KATARZYNA POPOW			
Opracował:				Nr rys.: W/4
Sprawdził:	inż. AWANA BOROWICZ	WKP/0042/PWOK/05		

WSZYSTKIE PRAWA ZASTRZEŻONE, ŁĄCZNIE Z PRAWEM REPRODUKCJI LUB UDOSTĘPNIANIA OSOBOM TRZECIM RYSUNKU LUB JEGO CZĘŚCI

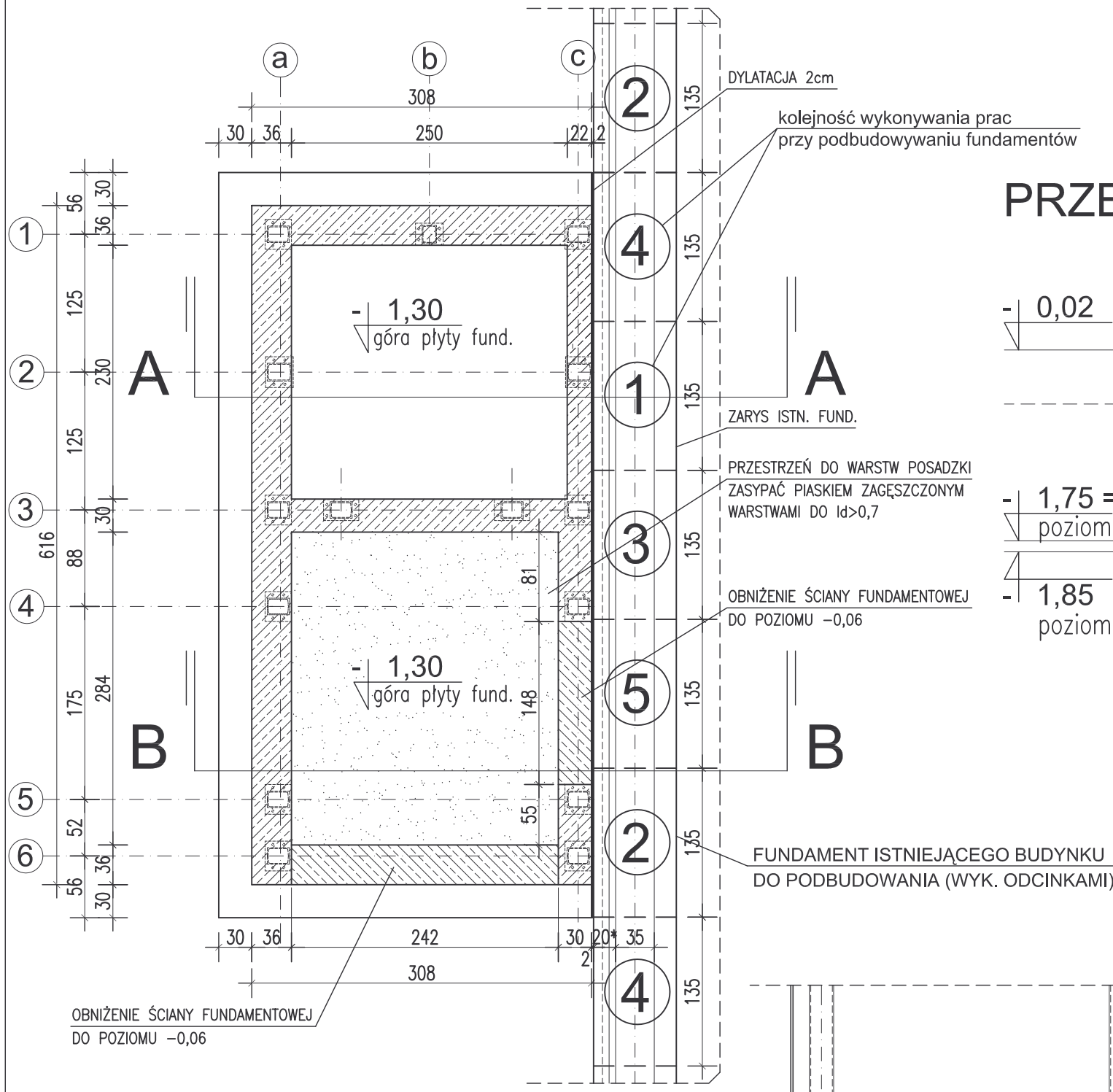

PRZEKRÓJ A-A

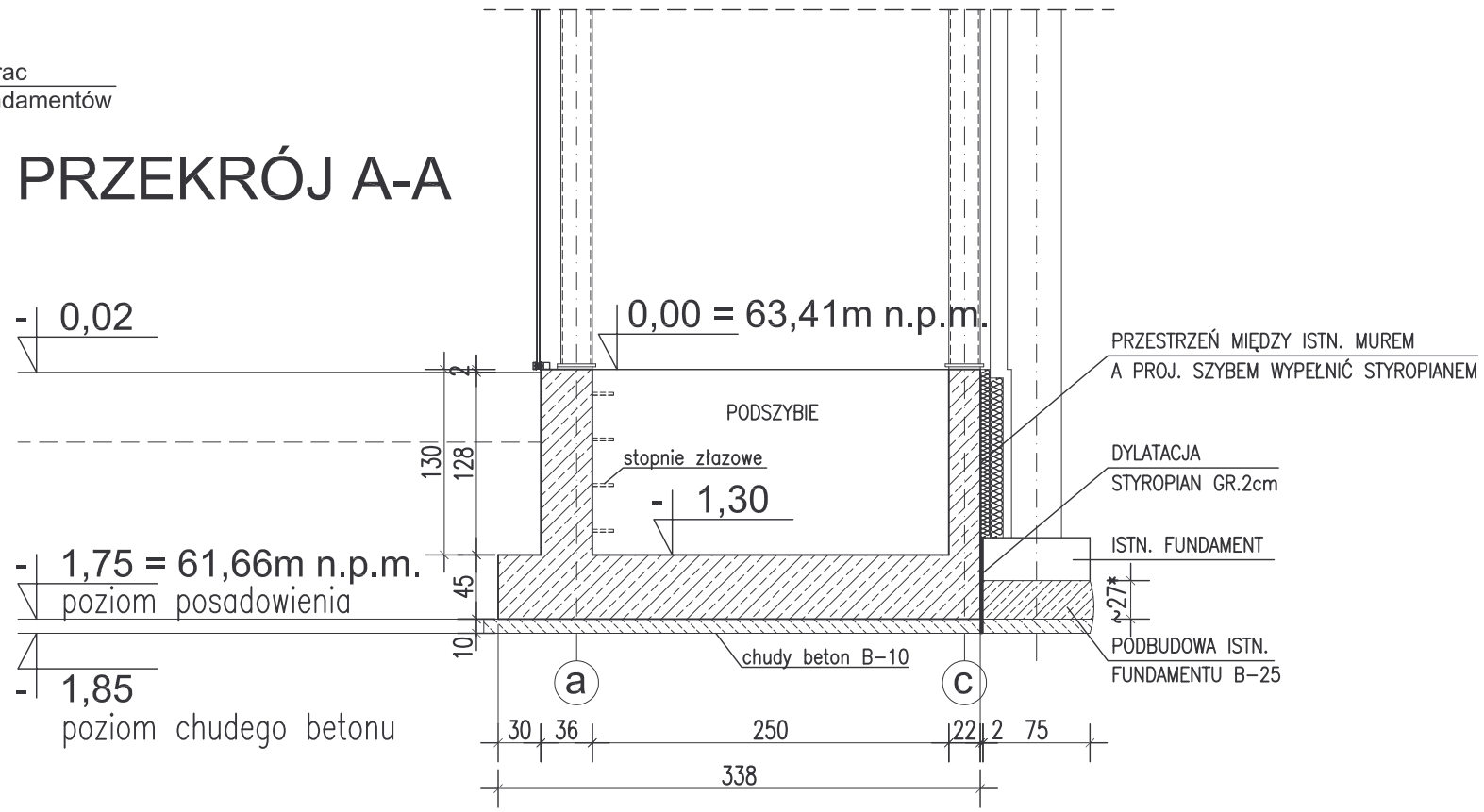

U W A G I

1. ROZPATRYWAĆ ŁĄCZNIE Z ARCHITEKTURĄ, PROJEKTAMI BRANŻOWYMI ORAZ RYSUNKAMI POZOSTAŁYCH ELEM. KONSTRUKCJI.
2. WYMIAR OZNACZONY * SPRAWDZIĆ NA BUDOWIE
3. IZOLACJE WG PROJEKTU ARCHITEKTONICZNEGO

BETON B25
STAL A−IIIN (BST500); A−I
OTULENIE ZBROJENIA 5 cm

PRZEKRÓJ B-B

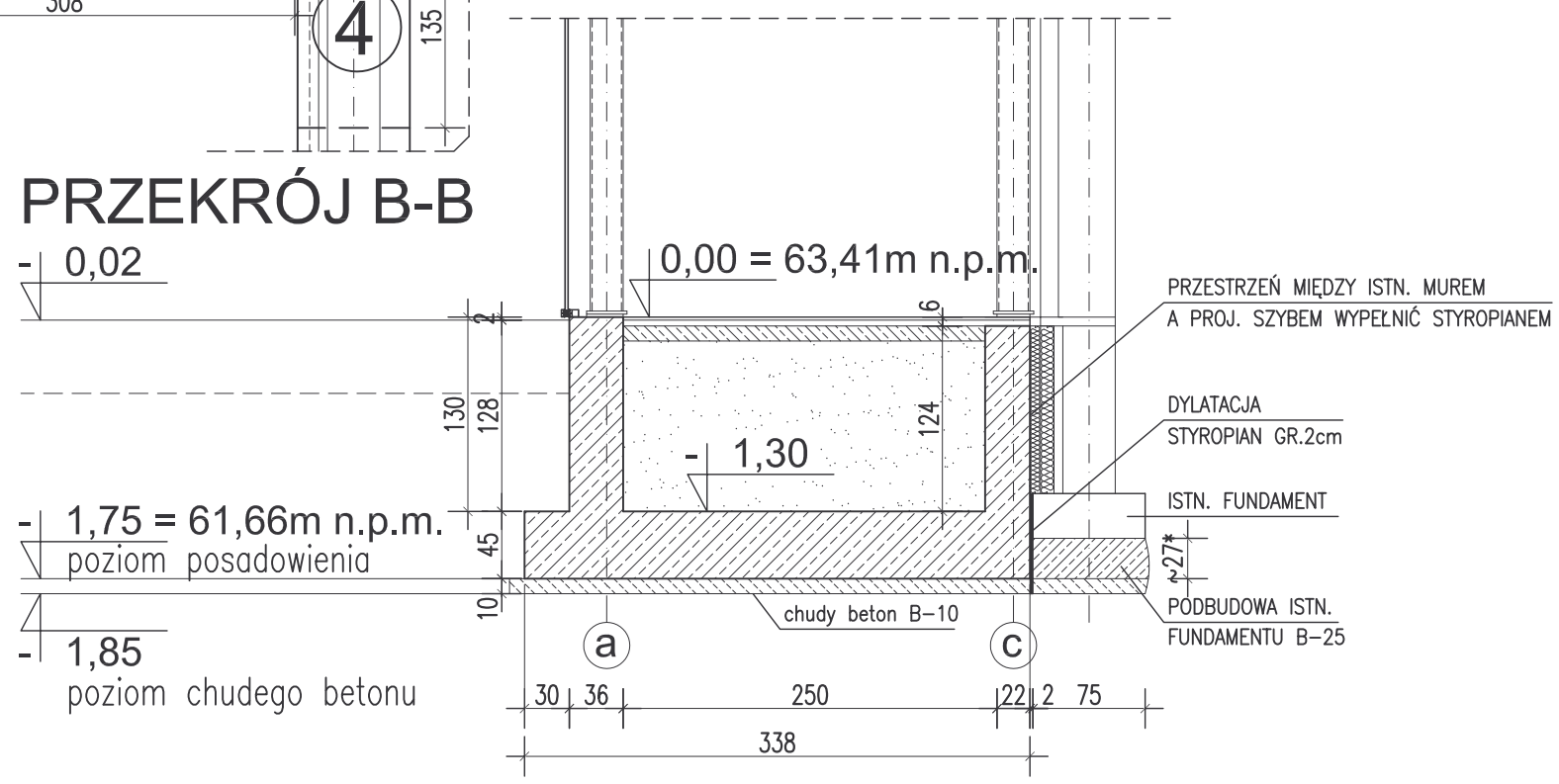

PRACOWNIA PROJEKTOWA EWA WOJTKOWIAK
UL. ZIELONA 8, 61−851 POZNAŃ, EMAIL: BIURO@PPEW.PL
TEL.KOM.: 606 36 46 81, TEL./FAX 061 828 05 06

Nazwa i adres inwestycji:	PROJEKT ROZBUDOWY BUDYNKU INTERNATU O WINDĘ OSOBOWĄ NA DZ.NR 1206/3 W MOSINIE, UL.TOPOLOWA 2			Data: LISTOPAD 2008
Inwestor:	POWIAT POZNAŃSKI UL. JACKOWSKIEGO 18, 60−509 POZNAŃ			Branża: KONSTRUKCJA
Tytuł rysunku:	**FUNDAMENT WINDY − RYS. SZALUNKOWY**			Faza proj.: PW
	Imię i nazwisko:	Nr uprawnień:	Podpis:	Skala: 1:50
Projektował:	inz. EWA WOJTKOWIAK	WKP/0045/PWOK/05		
Opracował:				Nr rys.: W/5
Sprawdził:	inz. AWANA BOROWICZ	WKP/0042/PWOK/05		

WSZYSTKIE PRAWA ZASTRZEŻONE, ŁĄCZNIE Z PRAWEM REPRODUKCJI LUB UDOSTĘPNIANIA OSOBOM TRZECIM RYSUNKU LUB JEGO CZĘŚCI

FUNDAMENT SZYBU WINDOWEGO

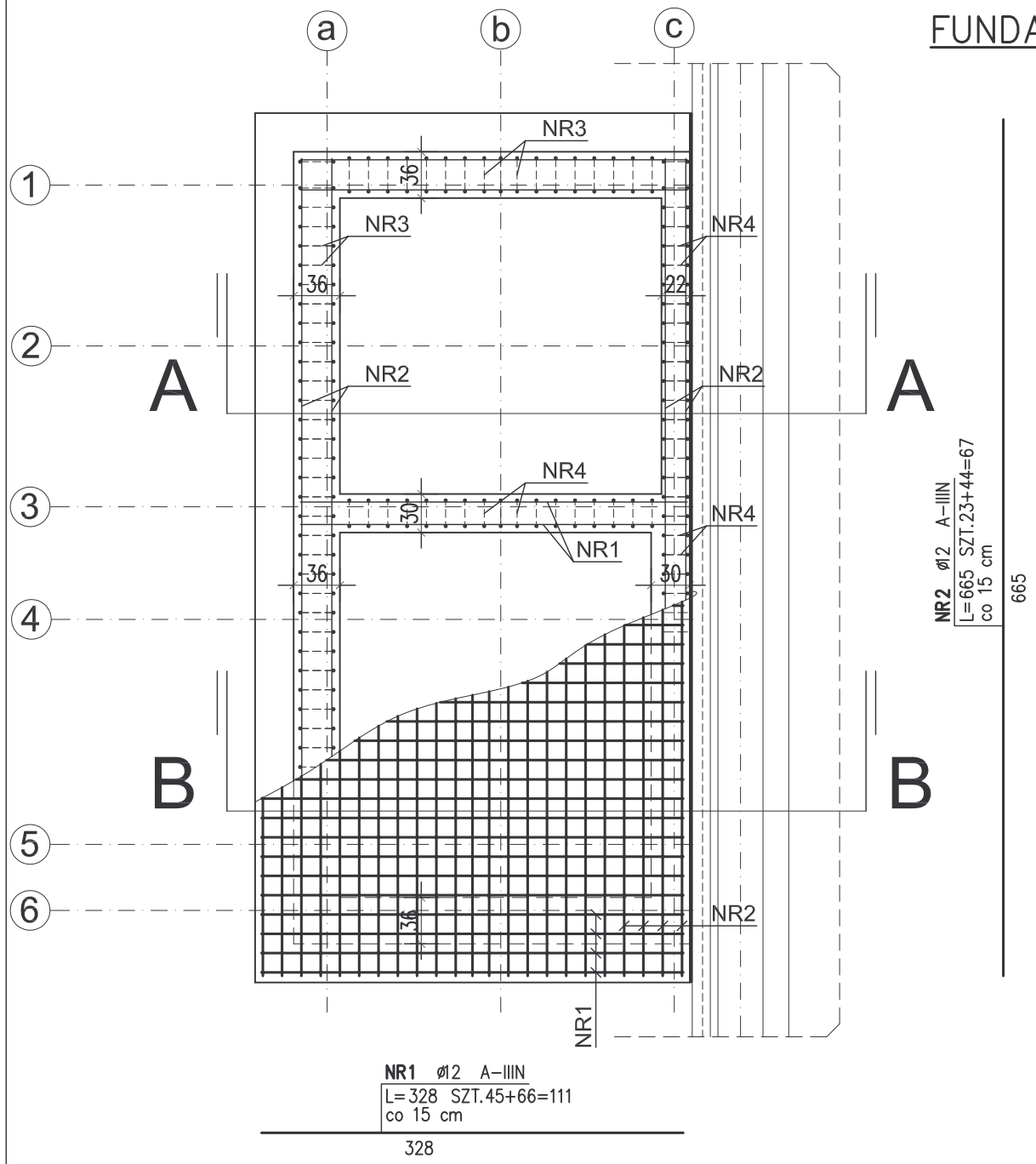

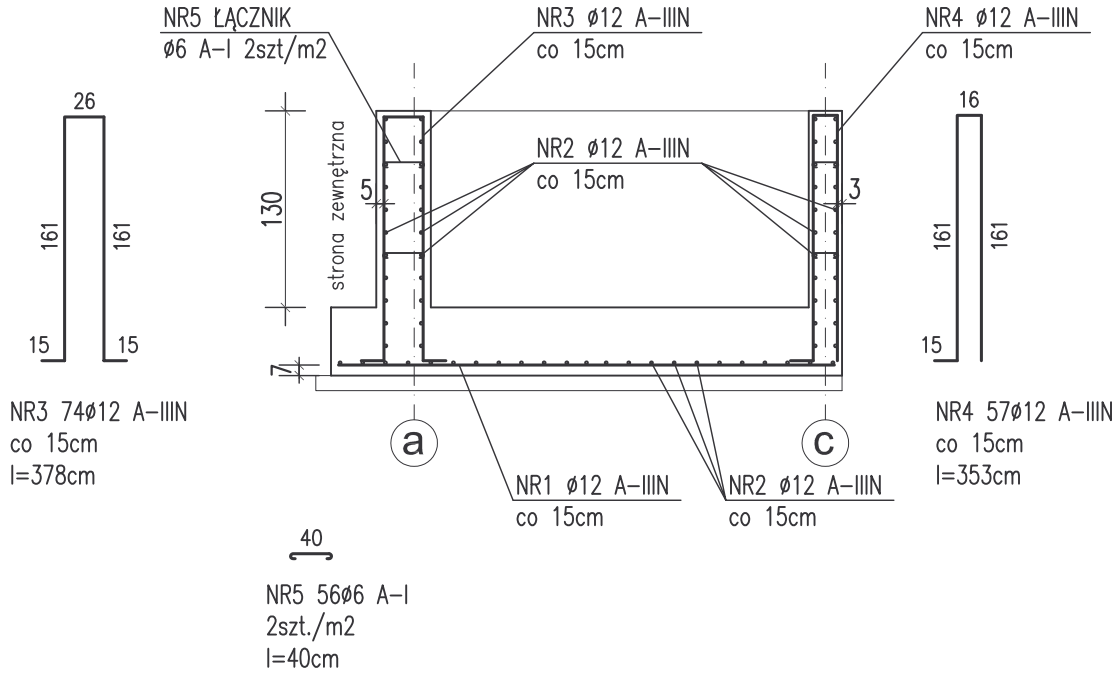

U W A G I

1. ROZPATRYWAĆ ŁĄCZNIE Z ARCHITEKTURĄ, PROJEKTAMI BRANŻOWYMI ORAZ RYSUNKAMI POZOSTAŁYCH ELEM. KONSTRUKCJI.
2. WYMIAR OZNACZONY * SPRAWDZIĆ NA BUDOWIE
3. IZOLACJE WG PROJEKTU ARCHITEKTONICZNEGO

BETON B25
STAL A-IIIN (BST500); A-I
OTULENIE ZBROJENIA 5 cm

ZESTAWIENIE STALI

POZ.	NR PRĘTA	RODZAJ STALI	DŁUGOŚĆ [cm]	LICZBA SZTUK	DŁUGOŚĆ ŁĄCZNA [m]				
					A-I		A-IIIN		
					ø6		ø12		
	1	ø12 A-IIIN	328	111			364		
	2	ø12 A-IIIN	665	67			446		
	3	ø12 A-IIIN	378	74			278		
	4	ø12 A-IIIN	353	57			201		
	5	ø6 A-I	40	56	22				
DŁUGOŚĆ RAZEM [m]					22		1289		
MASA JEDNOSTKOWA [kg/m]					0.222		0.888		
MASA [kg]					5		1145		
MASA OGÓŁEM [kg]					1150				
WYKONAĆ: x 1					1150				

PRACOWNIA PROJEKTOWA EWA WOJTKOWIAK
UL. ZIELONA 8, 61-851 POZNAŃ, EMAIL: BIURO@PPEW.PL
TEL.KOM.: 606 36 46 81, TEL./FAX 061 828 05 06

Nazwa i adres inwestycji:	PROJEKT ROZBUDOWY BUDYNKU INTERNATU O WINDĘ OSOBOWĄ NA DZ.NR 1206/3 W MOSINIE, UL.TOPOLOWA 2		Data: LISTOPAD 2008
Inwestor:	POWIAT POZNAŃSKI UL. JACKOWSKIEGO 18, 60-509 POZNAŃ		Branża: KONSTRUKCJA
Tytuł rysunku:	**FUNDAMENT WINDY – ZBROJENIE**		Faza proj.: PW
	Imię i nazwisko:	Nr uprawnień:	Podpis:
Projektował:	inz. EWA WOJTKOWIAK	WKP/0045/PWOK/05	Skala: 1:50
Opracował:			Nr rys.: W/6
Sprawdził:	inz. AWANA BOROWICZ	WKP/0042/PWOK/05	

WSZYSTKIE PRAWA ZASTRZEŻONE, ŁĄCZNIE Z PRAWEM REPRODUKCJI LUB UDOSTĘPNIANIA OSOBOM TRZECIM RYSUNKU LUB JEGO CZĘŚCI

P E R S P E K T Y W A P R A C O W N I A P R O J E K T O W A S. C.
30-109 KRAKÓW, UL. SALWATORSKA 14/102, TEL. 012-426-06-16, NIP 677-226-20-68, REGON: 120178920
EMAIL: BIURO@PERSPEKTYWA-KRAKOW.PL WWW.PERSPEKTYWA-KRAKOW.PL

LISTOPAD 2008

PROJEKT WYKONAWCZY

TEMAT: **PROJEKT INSTALACJI ELEKTRYCZNEJ WINDY W BUDYNKU INTERNATU ZESPOŁU SZKÓŁ IM. A. WODZICZKI W MOSINIE Z PRZYSTOSOWANIEM DLA UCZNIOW NIEPEŁNOSPRAWNYCH**

LOKALIZACJA: 62-050 Mosina, ul. Topolowa 2, Działka nr ewid. 1206/3, 1207/1, 1208/1, 1209/1.

INWESTOR: Powiat Poznański w Poznaniu
60-509 Poznań, ul. Jackowskiego 18.

ELEKTRYKA PROJEKTANT:	mgr inż. Remigiusz Woźniak	Upr. WKP/0110/PWOE/E05	
SPRAWDZAJĄCY	mgr inż. Mariusz Marek	Upr. GPB.i.7342-39/98	

Projekt elektryczny – zawartość opracowania

1. WSTĘP

1.1. Przedmiot i cel opracowania

1.2. Podstawa i zakres opracowania

2. OPIS TECHNICZNY

2.1. Ogólna charakterystyka

2.2. Instalacja zasilania i teletechniczna

2.3. Instalacja oświetleniowa

2.4. Instalacja gniazda 230 VAC

3. OCHRONA PRZECIWPORAŻENIOWA

4. OCHRONA PRZECIWPRZEPIĘCIOWA

5. ZESTAWIENIE MATERIAŁÓW

6. UWAGI KOŃCOWE

Rysunki

E1 – Schemat instalacji elektr.

E2 – Schemat rozdzielnicy obiektowej R04

1. WSTĘP

1.1. Przedmiot i cel opracowania

Niniejsze opracowanie stanowi projekt wykonawczy instalacji zasillajacej i oświetleniowej windy typu MOC 2110 o udźwigu 1600 kg, prędkości 1 m/s i mocy zainstalowanej 11,2 kVA w budynku internatu Zespołu Szkół im. A. Wodziczki zlokalizowanego w Mosinie przy ul. Topolowej nr 2, działki nr ewid. 1206/3, 1207/1, 1208/1, 1209/1.

Wszystkie podane rozwiązania w przypadku osprzętu instalacyjnego poszczególnych producentów podano jako przykład, można zastosować inny sprzęt o równoważnych parametrach technicznych.

1.2. Podstawa i zakres opracowania

Projekt instalacji elektrycznych opracowano na podstawie:

- projektu architektury
- wytycznych producenta firmy MONOLITO,
- zlecenia Inwestora,
- obowiązujących norm i przepisów,

<u>Projekt swym zakresem obejmuje:</u>

- instalację zasilania,
- instalację oświetleniową i gniazda 230 VAC,
- ochrona przeciwporażeniowa,
- ochronę przeciwprzepięciowa,

2. OPIS TECHNICZNY

2.1. Ogólna charakterystyka

Winda osobowa typu MOC 2110 o udźwigu 1600 kg, prędkości 1 m/s, mocy silnika głównego 9,5 kW, mocy zainstalowanej 11,2 kVA usytuowana w budynku internatu Zespołu Szkół im. A. Wodziczki zlokalizowanego w Mosinie przy ul. Topolowej nr 2

2.2. Instalacja zasilania i teletechniczna

Do miejsca instalacji szafy sterowniczej na najwyższej kondygnacji należy doprowadzić 2 przewody zasilające YDY 5x10 i YDY 3x2,5. Należy przewidzieć 2 metrowy zapas dla ww. przewodów. Ww. przewody zasilające będą zasilane z rozdzielni obiektowej R04. Przewody na korytarzach prowadzić w zaprojektowanych, współdzielonych z instalacją teletechniczną kanałach kablowych DLP natomiast wewnątrz pomieszczeń pod tynkiem. Przewody zabezpieczyć odpowiednio:

- YDY 3x2,5 wyłacznikiem nadprądowym z członem różnicowym,
- YDY 5x10 wyłącznikiem nadprądowym.

Ponadto do szafy sterowniczej windy doprowadzić linie telefoniczną dwużyłową YnTKSY 1x2x0,4 w celu podłączenia urządzenia „autodialer” umożliwiającego łączność ze służbami ratunkowymi w przypadku awarii. W przypadku instalacji centralki przeciwpożarowej do nadszybia należy poprowadzić 2 przewody H05Z-K o przekroju 1 mm^2 podłączone do styku normalnie zwartego w centralce pożarowej.

2.3. Instalacja oświetleniowa

Oświetlenie szybu windy należy wykonać wykorzystując lampy kanałowe bryzgoszczelne IP44 100W z kloszem bezbarwnym z siatką ochronną (np. firmy Legrand). Oświetlenie szybu powinno składać się z punktów świetlnych rozmieszczonych w następujących odległościach:

- maks. 0,5 m od dna podszybia,
- maks. 0,5 m od stropu szybu,
- maks. co 2,0 m pomiędzy kolejnymi punktami świetlnymi.

Łączniki schodowy oświetlenia szybu należy umieścić na najniższej kondygnacji w miejscu umożliwiającym jego przełączenie przed zejściem do podszybia oraz na najwyższej kondygnacji. Minimalne natężenie oświetlenia w nadszybiu powinno wynosić 200 lux, w pozostałej części szybu 50 lux.

Instalacje należy wykonać przewodem YDY 3x1,5 mm^2.

2.4. Instalacja gniazda 230 VAC

W podszybiu na wysokości 0,3 m należy zainstalować gniazdo 230 VAC 2P+PE o stopniu ochrony IP44 i zasilić przewodem YDY 3x2,5 mm^2.

3. OCHRONA PRZECIWPORAŻENIOWA

Projektowana instalacja wykonana będzie w układzie TN-S, począwszy od rozdzielnicy obiektowej R04 przewód N będzie izolowany na całym swym przebiegu od przewodu ochronnego PE. Ochrona od porażeń będzie zapewniona przez dostatecznie szybkie wyłączenie uszkodzonego obwodu oraz ekwipotencjalizacje (wyrównanie potencjałów) metalowych konstrukcji. Zapewnione to będzie przez zastosowanie w instalacji wyłącznika nadmiarowo-prądowego oraz wyłączników różnicowoprądowego z członem nadmiarowym o prądzie różnicowym 30mA. Ekwipotencjalizację zapewni podłączenie konstrukcji stalowej szybu windy przewodem uziemiającym E (FeZn 25x3 mm) do uziomu otokowego.

4. INSTALACJA PRZECIWPRZEPIĘCIOWA

Ochronę przeciwprzepięciową stanowi zespół ochronników przeciwprzepięciowych począwszy od rozdzielnicy RG (rozdzielnia główna budynku internatu) z ochronnikiem typu B+C po rozdzielnicę obiektowej R04 z ochronnikiem typu C.

5. ZESTAWIENIE MATERIAŁÓW

Zestawienie materiałowe zawiera szacunkowe długości i ilości podstawowych materiałów. Ilości te należy zweryfikować przed przystąpieniem do realizacji oraz określeniem faktycznych tras kabli oraz rozmieszczenia osprzętu.

Lp.	*Nazwa*	*Oznaczenie*	*Producent*	*Ilość*	*Uwagi*
1.	Przewód YDYp 5x10			40m	
2.	Przewód YDY 3x2,5			40m	
3.	Przewód YDY 3x1,5			20m	
4.	Przewód YnTKSY 1x2x0,4			100m	W zależności czy będzie realizowana funkcja „autodialer”
5.	Przewód YDYp 5x2,5			132m	

6.	Przewód H05Z-K 2x1mm^2			Zrealizować w przypadku instalacji centralki p.poż.	
7.	Oprawa kanałowa bryzgoszczelna (IP44)			9 szt.	
8.	Wyłącznik schodowy p/t			2 szt.	
9.	Bednarka FeZn 25x3			10 m	

6. UWAGI KOŃCOWE

Instalacje elektryczne należy wykonać zgodnie z projektem, postanowieniami Polskich Norm, przepisów i rozporządzeń, wytycznych do projektowania oraz zgodnie z szeroko rozumianą wiedzą techniczną i sztuką inżynierską.

Trasy prowadzenia obwodów elektrycznych należy skoordynować z innymi instalacjami i prowadzić w odległościach zgodnych z przepisami.

Wszystkie zastosowane materiały powinny odpowiadać polskim normom, posiadać niezbędne atesty i spełniać odpowiednie przepisy.

Przed włączeniem pod napięcie wykonanych instalacji elektrycznych dokonać pomiarów:

- skuteczności ochrony przed porażeniem prądem elektrycznym,
- izolacji przewodów,
- rezystancji uziemień.

Z przeprowadzonych pomiarów sporządzić protokoły pomiarowe.

Instalacja podlega okresowym badaniom z czasookresem podanym w aktualnych przepisach.

mgr inż.
Remigiusz Woźniak

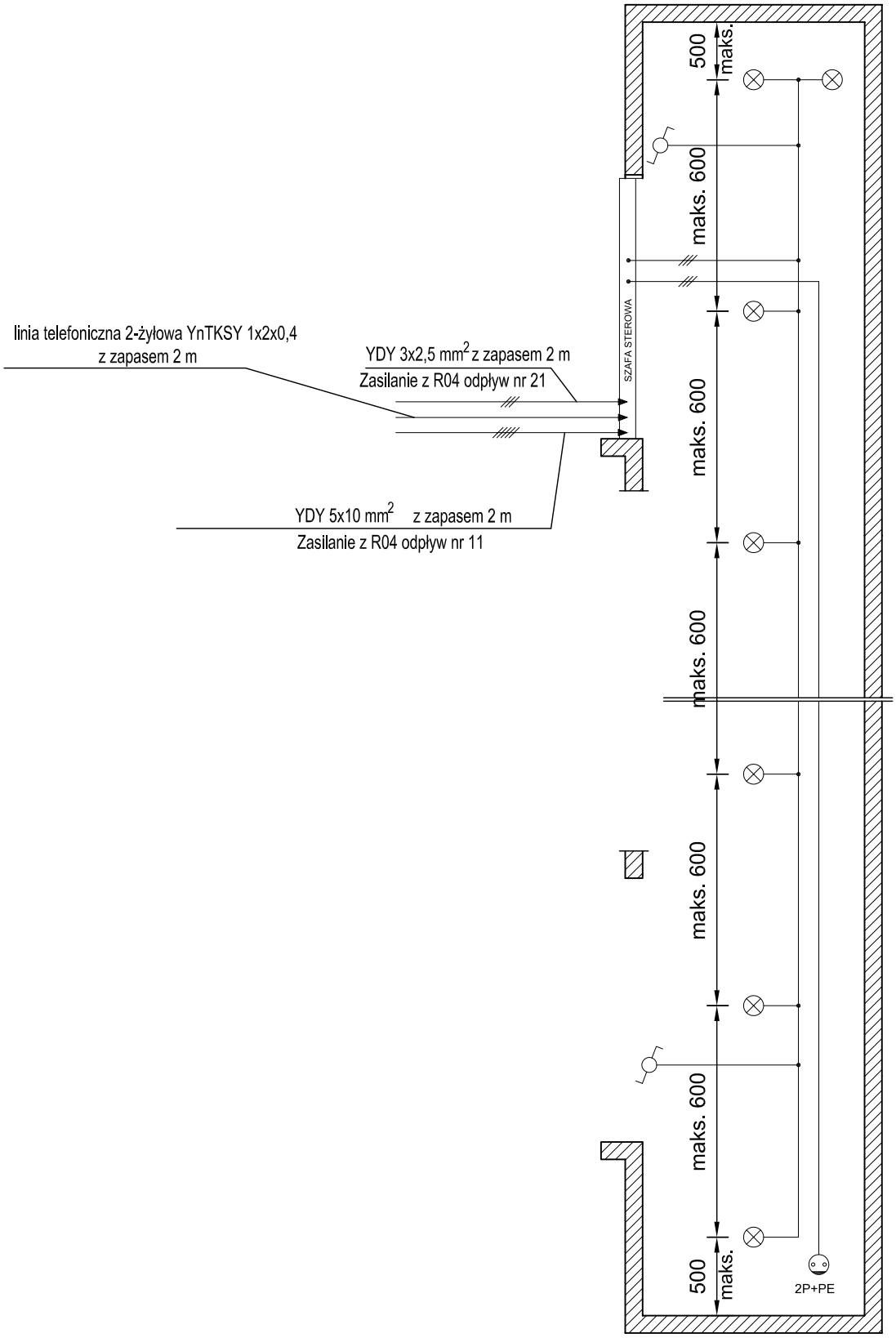

Legenda:

⊗ Oprawa kanałowa bryzgoszczelna IP44 z kloszem bezbarwnym z metalową siatka ochronną

Gniazdo 230 VAC 2P+PE IP44

P E R S P E K T Y W A PRACOWNIA PROJEKTOWA S.C.
30-109 KRAKÓW UL. SALWATORSKA 14/102 TEL. 012-426-06-16
EMAIL: BIURO@PERSPEKTYWA-KRAKOW.PL WWW.PERSPEKTYWA-KRAKOW.PL
ODDZIAŁ: 61-851 POZNAŃ UL. ZIELONA 8 TEL./FAX. 061-851-30-10

Nazwa i adres inwestycji:	PROJEKT MODERNIZACJI INTERNATU ZESPOŁU SZKÓŁ IM. A. WODZICZKI 62-050 Mosina, ul. Topolowa 2			Data: PAŹDZIERNIK 2008
Inwestor:	Powiat Poznański w Poznaniu 60-509 Poznań, ul. Jackowskiego 18			Branża: ELEKTRYCZNA
Tytuł rysunku:	SCHEMAT INSTALACJI ELEKTR.			Faza proj.: P.W.
	Imię i nazwisko:	Nr uprawnień:	Podpis:	Skala: ---
Projektował:	mgr inż. REMIGIUSZ WOŹNIAK	WKP/0110/PWOE/E05		
				Nr rys.: E1
Opracował:				
Sprawdził:	mgr inż. MARIUSZ MAREK	GPB.7342-39/98		

WSZYSTKIE PRAWA ZASTRZEŻONE, ŁĄCZNIE Z PRAWEM REPRODUKCJI LUB UDOSTĘPNIANIA OSOBOM TRZECIM RYSUNKU LUB JEGO CZĘŚCI

Rozdzielnica obiektowa R04 - 3 piętro

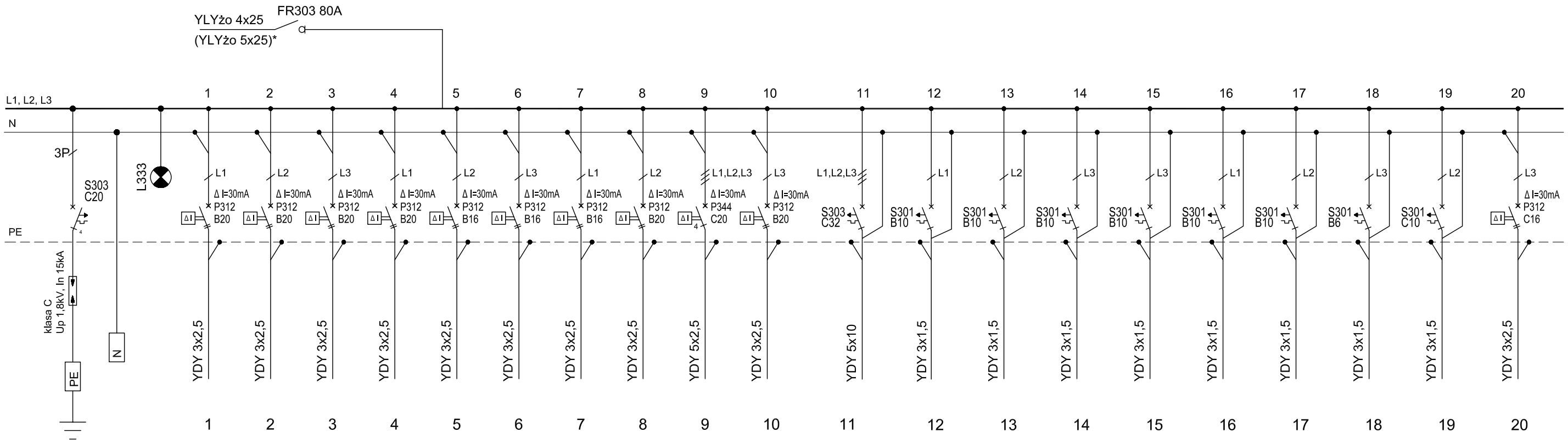

Obwody windy:

Obwód nr 11 - zasilanie windy 15kW 400 VAC

Obwód nr 20 - zasilanie windy 230 VAC

Oznaczenia:

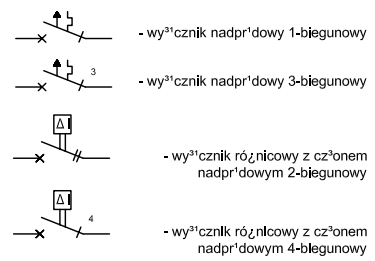

P E R S P E K T Y W A PRACOWNIA PROJEKTOWA S.C.
30-109 KRAKÓW UL. SALWATORSKA 14/102 TEL. 012-426-06-16
EMAIL: BIURO@PERSPEKTYWA-KRAKOW.PL WWW.PERSPEKTYWA-KRAKOW.PL
ODDZIAŁ: 61-851 POZNAŃ UL. ZIELONA 8 TEL./FAX. 061-851-30-10

Nazwa i adres inwestycji:	PROJEKT MODERNIZACJI INTERNATU ZESPOŁU SZKÓŁ IM. A. WODZICZKI 62-050 Mosina, ul. Topolowa 2			Data: PAŹDZIERNIK 2008
Inwestor:	Powiat Poznański w Poznaniu 60-509 Poznań, ul. Jackowskiego 18			Branża: ELEKTRYCZNA
Tytuł rysunku:	ROZDZIELNICA OBIEKTOWA R04 – zasilanie windy			Faza proj.: P.W.
	Imię i nazwisko:	Nr uprawnień:	Podpis:	Skala:
Projektował:	mgr inż. REMIGIUSZ WOŹNIAK	WKP/0110/PWOE/E05		— — —
				Nr rys.:
Opracował:				E2
Sprawdził:	mgr inż. MARIUSZ MAREK	GPB.7342-39/98		

WSZYSTKIE PRAWA ZASTRZEŻONE, ŁĄCZNIE Z PRAWEM REPRODUKCJI LUB UDOSTĘPNIANIA OSOBOM TRZECIM RYSUNKU LUB JEGO CZĘŚCI