SZYBKIE WYŁĄCZENIE ZASILANIA W UKŁADZIE SIECI TN-S

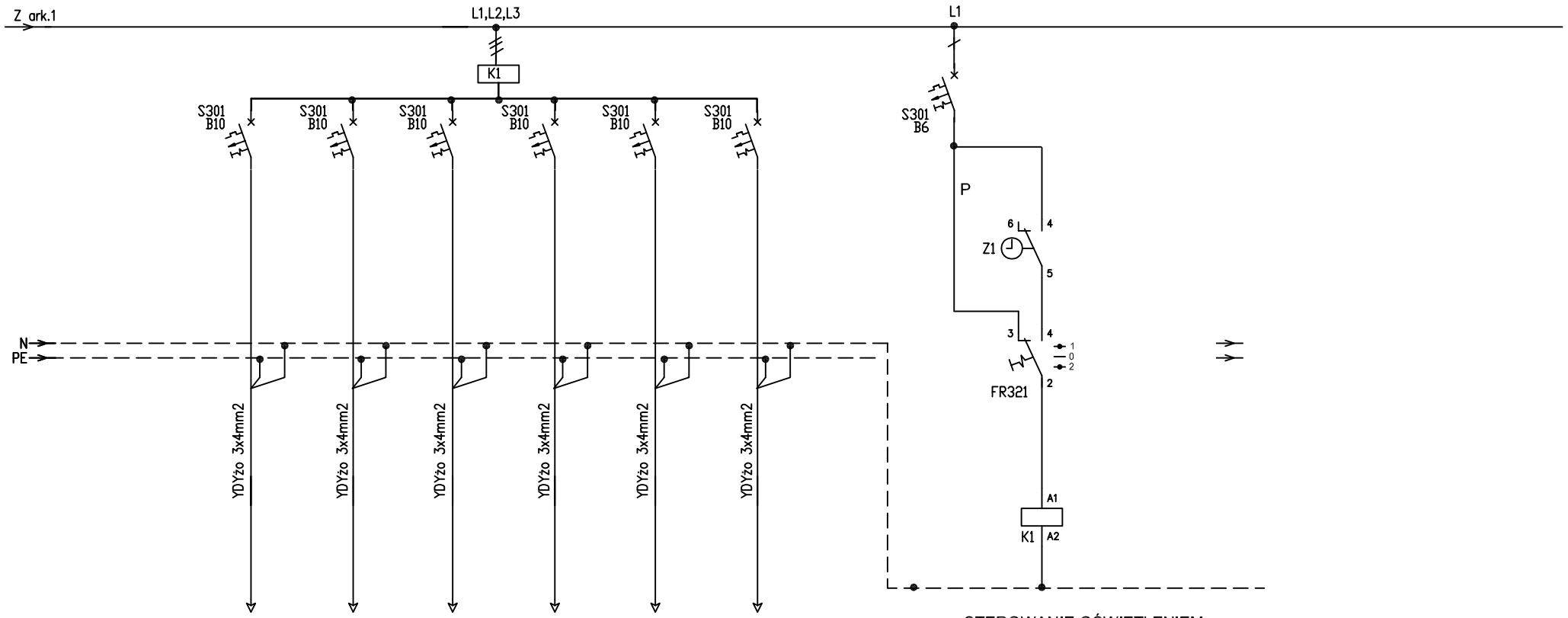

OPIS ODPŁYWU		OŚWIETLENIE ZEWNĘTRZNE	OŚWIETLENIE ZEWNĘTRZNE	OŚWIETLENIE ZEWNĘTRZNE	OŚWIETLENIE ZEWNĘTRZNE	OŚWIETLENIE ZEWNĘTRZNE	OŚWIETLENIE ZEWNĘTRZNE				

Tablica w pokoju np. nr 19

ROZBUDOWA ROZDZIELNI PIĘTROWEJ

AGENA sp. z.o.o
61-757 Poznań ul. Garbary 102

Inwestor: Starostwo Poznańskie
Poznań ul.Jackowskiego

Obiekt: Przychodnia Zdrowia
Poznań ul. Słowackiego

Nazwa rysunku: SCHEMAT STRUKTURALNY ROZDZIELNI T-3-3

Projektował mgr.inż. Piotr Gawron
inż. Leszek Twardowski

PT

Data: 09.2007

Rys 11.

Nr ark.: 1

Ilość ark.: 1