# DRZWI WEWNÊTRZNE D2

WYKONAÆ 4 SZT

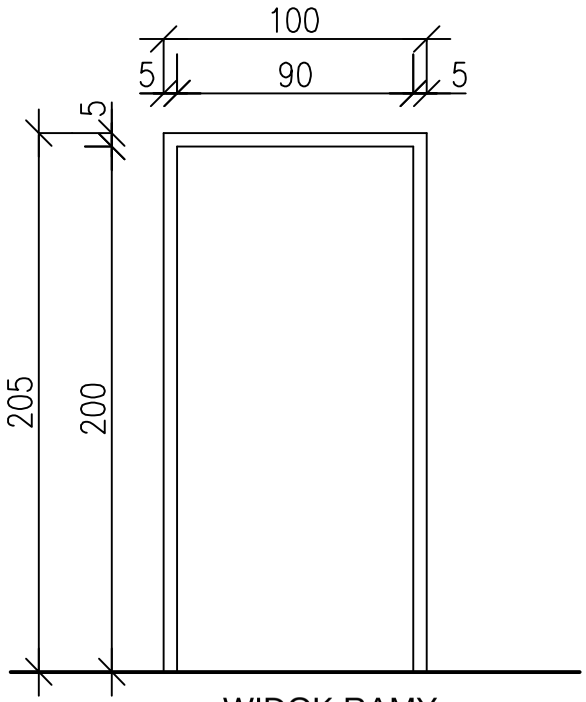


WIDOK RAMY

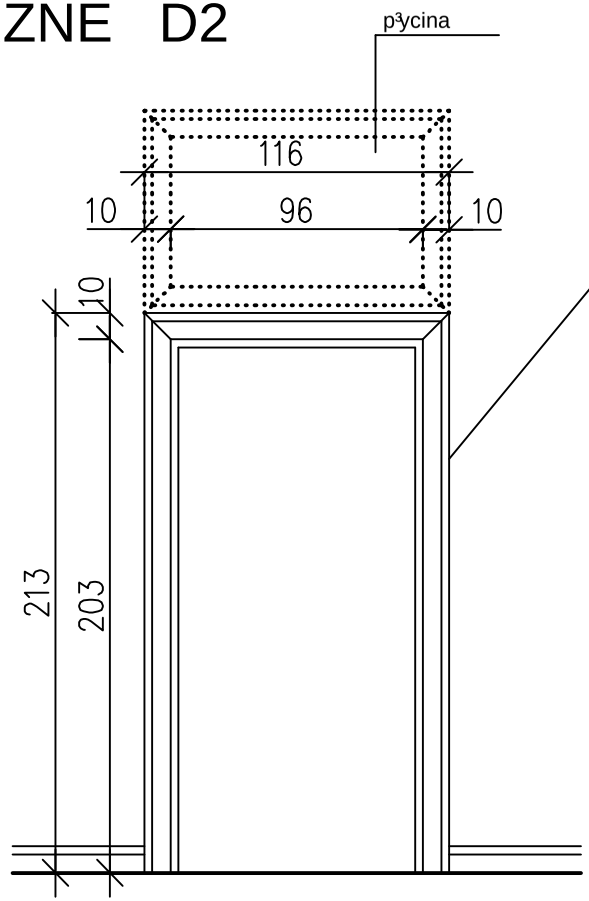


WIDOK DRZWI

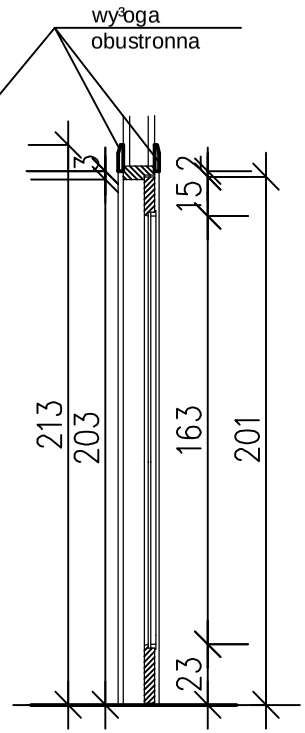


PRZEKRÓJ

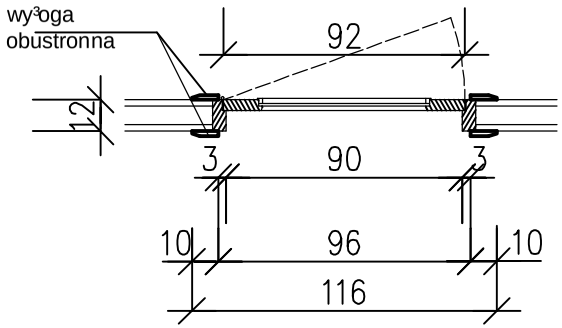


RZUT

UWAGA

WYMIARY SPRAWDZIÆ W NATURZE

| | |
|---|---|
| STAROSTWO POWIATOWE W POZNANIU<br>60-509 POZNAÑ | |
| JM DESIGN<br>Ul. JUNIKOWSKA 45<br>60-163 POZNAÑ<br>TEL./FAX (061) 8680046 | PROJEKT MODERNIZACJI WNÊTRZ GABINETÓW STAROSTÓW POZNAÑSKICH |
| | DRZWI D2 — SKALA 1:20 |
| | OPRACOWAÆ: ZESPÓŁ STUDIA JM DESIGN |
| | POZNAÑ GRUDZIEÑ 2007 — NR RYS. 10 |